SeeSnake® DVD*Pak*

RIDGID®

GB p.1
FR p.17
ES p.35
DE p.53
NL p.69
PT p.85
IT p.101
SV p.117
DA p.133
FI p.149
NO p.165
HR p.181
PO p.197
RO p.213
CZ p.229
HU p.245
EL p.261
RU p.277
TR p.293
SL p.309
SK p.325
SB p.341

OLED LCD

RIDGE TOOL COMPANY

Table of Contents

Recording Form for Machine Serial Number 1
Safety Symbols 2
General Safety Rules
Work Area Safety 2
Electrical Safety 2
Personal Safety 2
Equipment Use and Care 3
Battery Use and Care 3
Service 3
Specific Safety Information 3
DVD*Pak* Safety 4
Description, Specifications and Standard Equipment
Description 4
Specifications 5
Standard Equipment 5
Optional Equipment 5
DVD*Pak* Components 5
DVDR Button Controls 5
Pre-Operation Inspection 6
Work Area and Equipment Set Up 6
DVD*Pak* Placement 6
Connecting The DVD*Pak* 7
Connection Icons 7
Powering The SeeSnake DVD*Pak* 7
Monitor And DVDR Power-up 8
DVD*Pak* Settings 9
DVD*Pak* Controls 10
Keypad Controls 10
DVDR Button Controls 10
DVD*Pak* Display Icons 10
Operating Instructions 11
Starting Up 11
Inspecting The Line 11
Recording An Inspection 12
Playing Back Recorded Video 13
Locating The Camera Using The Sonde 13
Line Tracing The SeeSnake Push Cable 13
Maintenance Instructions 14
Cleaning 14
Accessories 14
Transport And Storage 14
Service And Repair 14
Disposal 14
Battery Disposal 15
Troubleshooting 16

SeeSnake® DVD*Pak*

⚠ WARNING!

Read this Operator's Manual carefully before using this tool. Failure to understand and follow the contents of this manual may result in electrical shock, fire and/or serious personal injury.

RIDGID®

SeeSnake® DVD*Pak*	
Record Serial Number below and retain product serial number which is located on nameplate.	
Serial No.	

Safety Symbols

In this operator's manual and on the product, safety symbols and signal words are used to communicate important safety information. This section is provided to improve understanding of these signal words and symbols.

This is the safety alert symbol. It is used to alert you to potential personal injury hazards. Obey all safety messages that follow this symbol to avoid possible injury or death.

⚠ DANGER DANGER indicates a hazardous situation which, if not avoided, will result in death or serious injury.

⚠ WARNING WARNING indicates a hazardous situation which, if not avoided, could result in death or serious injury.

⚠ CAUTION CAUTION indicates a hazardous situation which, if not avoided, could result in minor or moderate injury.

NOTICE NOTICE indicates information that relates to the protection of property.

This symbol means read the operator's manual carefully before using the equipment. The operator's manual contains important information on the safe and proper operation of the equipment.

This symbol means always wear safety glasses with side shields or goggles when handling or using this equipment to reduce the risk of eye injury.

This symbol indicates the risk of electrical shock.

General Safety Rules

⚠ WARNING

Read all safety warnings and instructions. Failure to follow the warnings and instructions may result in electric shock, fire and/or serious injury.

SAVE ALL WARNINGS AND INSTRUCTIONS FOR FUTURE REFERENCE!

Work Area

- **Keep work area clean and well lit.** Cluttered or dark areas invite accidents.
- **Do not operate equipment in explosive atmospheres, such as in the presence of flammable liquids, gases, or dust.** Equipment can create sparks which may ignite the dust or fumes.
- **Keep children and by-standers away while operating equipment.** Distractions can cause you to lose control.

Electrical Safety

- **Avoid body contact with earthed or grounded surfaces such as pipes, radiators, ranges and refrigerators.** There is an increased risk of electrical shock if your body is earthed or grounded.
- **Do not expose equipment to rain or wet conditions.** Water entering equipment will increase the risk of electrical shock.
- **Do not abuse the cord. Never use the cord for carrying, pulling or unplugging the equipment. Keep cord away from heat, oil, sharp edges or moving parts.** Damaged or entangled cords increase the risk of electric shock.
- **If operating equipment in a damp location is unavoidable, use a ground fault circuit interrupter (GFCI) protected supply.** Use of a GFCI reduces the risk of electric shock.
- **Keep all electrical connections dry and off the ground. Do not touch equipment or plugs with wet hands.** This reduces the risk of electrical shock.

Personal Safety

- **Stay alert, watch what you are doing and use common sense when operating equipment. Do not use equipment while you are tired or under the influence of drugs, alcohol or medication.** A moment of inattention while operating equipment may result in serious personal injury.
- **Use personal protective equipment. Always wear eye protection.** Protective equipment such as dust mask, non-skid safety shoes, hard hat, or hearing protection used for appropriate conditions will reduce personal injuries.
- **Do not overreach. Keep proper footing and balance at all times.** This enables better control of the equipment in unexpected situations.
- **Dress properly. Do not wear loose clothing or jewelry. Keep your hair, clothing, and gloves away from moving parts.** Loose clothes, jewelry, or long hair can be caught in moving parts.

Equipment Use and Care

- **Do not force equipment. Use the correct equipment for your application.** The correct equipment will do the job better and safer at the rate for which it is designed.
- **Do not use equipment if the switch does not turn it ON and OFF.** Any equipment that cannot be controlled with the switch is dangerous and must be repaired.
- **Disconnect the plug from the power source and/or the battery pack from the equipment before making any adjustments, changing accessories, or storing.** Such preventive safety measures reduce the risk of injury.
- **Store idle equipment out of the reach of children and do not allow persons unfamiliar with the equipment or these instructions to operate the equipment.** Equipment can be dangerous in the hands of untrained users.
- **Maintain equipment.** Check for misalignment or binding of moving parts, missing parts, breakage of parts and any other condition that may affect the equipment's operation. If damaged, have the equipment repaired before use. Many accidents are caused by poorly maintained equipment.
- **Use the equipment and accessories in accordance with these instructions, taking into account the working conditions and the work to be performed.** Use of the equipment for operations different from those intended could result in a hazardous situation.
- **Use only accessories that are recommended by the manufacturer for your equipment.** Accessories that may be suitable for one piece of equipment may become hazardous when used with other equipment.
- **Keep handles dry and clean; free from oil and grease.** Allows for better control of the equipment.

Battery Tool Use And Care

- **Recharge only with the charger specified by the manufacturer.** A charger that is suitable for one type of battery pack may create a risk of fire when used with another battery pack.
- **Use equipment only with specifically designated battery packs.** Use of any other battery packs may create a risk of injury and fire.
- **Do not probe battery with conductive objects. When battery pack is not in use, keep it away from other metal objects, like paper clips, coins, keys, nails, screws or other small metal objects that can make a connection from one terminal to another.** Shorting the battery terminals together may cause burns or a fire.
- **Under abusive conditions, liquid may be ejected from the battery; avoid contact. If contact accidentally occurs, flush with water. If liquid contacts eyes, additionally seek medical help.** Liquid ejected from the battery may cause irritation or burns.
- **Use and store batteries and chargers in dry, appropriate temperature areas.** Extreme temperatures and moisture can damage batteries and result in leakage, electrical shock, fire or burns. *See charger manual for more information.*
- **Do not cover charger while in use.** Proper ventilation is required for correct operation. Covering charger in use could result in fire.
- **Properly dispose of batteries.** Exposure to high temperatures can cause the batteries to explode, so do not dispose of in a fire. Some countries have regulations concerning battery disposal. Please follow all applicable regulations.

Service

- **Have your equipment serviced by a qualified repair person using only identical replacement parts.** This will ensure that the safety of the equipment is maintained.
- Remove the batteries and refer servicing to qualified service personnel under any of the following conditions:
  - If liquid has been spilled or objects have fallen into product;
  - If product does not operate normally by following the operating instructions;
  - If the product has been dropped or damaged in any way; or,
  - When the product exhibits a distinct change in performance.

Specific Safety Information

⚠ WARNING

This section contains important safety information that is specific to this equipment.

Read these precautions carefully before using the DVD*Pak* to reduce the risk of electrical shock or other serious personal injury.

SAVE THESE INSTRUCTIONS!

Keep this manual with the machine for use by the operator.

If you have any question concerning this Ridge Tool product:

– Contact your local RIDGID® distributor.
– Visit www.RIDGID.com or www.RIDGID.eu to find your local Ridge Tool contact point.
– Contact Ridge Tool Technical Services Department at rtctechservices@emerson.com, or in the U.S. and Canada call (800) 519-3456.

DVD*Pak* Safety

- **An improperly grounded electrical outlet can cause electrical shock and or severely damage equipment.** Always check work area for a properly grounded electrical outlet. Presence of a three prong or GFCI outlet does not insure that the outlet is properly grounded. If in doubt, have the outlet inspected by a licensed electrician.
- **Power the DVD Pak only with a specifically designated battery or a double insulated power supply.**
- **Do not operate this equipment if operator or machine is standing in water.** Operating machine while in water increases the risk of electrical shock.
- **The DVD*Pak* is not water resistant. Only the camera and push cable are waterproof.** Do not expose the equipment to water or rain. This increases the risk of electrical shock.
- **Do not use where a danger of high voltage contact is present.** The equipment is not designed to provide high voltage protection and isolation.
- **Read and understand this operator's manual, the reel operators' manual, and the instructions for any other equipment in use and all warnings before operating the DVD*Pak*.** Failure to follow all instruction may result in property damage and/or serious personal injury.
- **Always use appropriate personal protective equipment while handling and using equipment in drains.** Drains may contain chemicals, bacteria and other substances that may be toxic, infectious, cause burns or other issues. Appropriate personal protective equipment always includes safety glasses, and may include equipment such as drain cleaning gloves or mitts, latex or rubber gloves, face shields, goggles, protective clothing, respirators and steel toed footwear.
- **If using drain cleaning equipment at the same time as using drain inspection equipment, only wear RIDGID Drain Cleaning Gloves.** Never grasp the rotating drain cleaning cable with anything else, including other gloves or a rag. They can become wrapped around the cable, causing hand injuries. Only wear latex or rubber gloves under RIDGID Drain Cleaner Gloves. Do not use damaged drain cleaning gloves.
- **Practice good hygiene.** Use hot, soapy water to wash hands and other exposed body parts exposed to drain contents after handling or using drain inspection equipment. Do not eat or smoke while operating or handling drain inspection equipment. This will help prevent contamination with toxic or infectious material.

For detailed instructions on the operation of the Sony® DVDR unit, see the manual provided by the unit's manufacturer.

Description, Specifications And Standard Equipment

Description

The SeeSnake® DVD*Pak* is a robust, lightweight weather-resistant camera monitor, control and recording unit for use with a SeeSnake Pipe Inspection System. Combined with the Sony® Multi-Function Digital Video Disc Recorder (DVDR), the DVD*Pak* can be used to monitor, record and store video in convenient DVD format.

The DVD*Pak* is designed to easily connect with a SeeSnake reel and camera and monitor and record the view from the camera. It can also be used with a SeeSnake Pipe Inspection System with a separate monitor, to record pipe inspection views to DVD. It provides readily accessible controls for using the Sony Multi-Function recorder, while protecting the recorder in a durable, easily portable case.

Other auxiliary equipment used with the SeeSnake DVD*Pak* may include:

- Rechargeable battery.
- A RIDGID locator/receiver (such as the SR-20, the SR-60, the Scout™ or the NaviTrack® II).
- A RIDGID transmitter (such as the ST-510, the ST-305, the NaviTrack® Brick or the NaviTrack® 10-watt transmitter).
- The Count*Plus* Cable Counter cable-measurement system, normally built in to SeeSnake pipe inspection systems.

Specifications

Weight (with DVDR) .....9.25 lbs (4.2kg) w/o Battery
10.65 lbs. (4.8 kg) with Battery

Weight (w/o DVDR) .....5.75 lbs (2.6 kg) w/o Battery
7.15 lbs. (3.2 kg) with Battery

Dimensions (Closed):
- Length .....(35 cm) w/o Battery
- Width .....9.1" (23 cm)
- Height .....5.3" (13'4 cm)

Power Source.....100-240VAC/50-60Hz, AC or 18 VDC Rechargeable Battery

Battery Type .....1 x 18 V Li-Ion, 2.2 Ah

Power Rating.....14-16VDC 40W
12 VDC 30 W (DVR Only)

Operating Environment:
- Temperature.....40°F to 95°F (5°C to 35°C)
- Humidity .....5% to 95% RH
- Storage Temperature....-4°F to 158°F (-20°C to 70°C)
- Altitude .....13120 feet (4000 meters)

Display.....4.3" OLED (10.9 cm) or 5.7 LCD (14.47 cm)

Resolution .....480 x 272 (OLED)
320 x 240 (LCD)

Operating temperature ranges for Display Only operation (not using the DVDR):
- 4.3" OLED Display .....-40°F to 185°F (-40°C to 85°C)
- 5.7" LCD Display .....-4°F to 158°F (-20°C to 70°C)

Standard Equipment

- DVD*Pak*
- 100-220VAC to 15VDC Power Converter and Supply
- Operator's Manual
- Sony VRD-MC5 Digital Video Disc Recorder (DVDR)
- Instructional DVD
- RCA Cable
- Shoulder Strap
- Sony DVDR Operator's Manual

Optional Equipment

	Cat # (US)	Cat # (EU)
18 V Li-Ion Rechargeable Battery	32743	28218
Battery Charger	32068	32073
Dual Battery Kit with Charger	32648	32693
Single Battery Kit with Charger	32708	32713

The DVDPak is protected under U.S. and international patents and patents pending.

DVD*Pak* Components

Figure 1 – DVD*Pak* Components

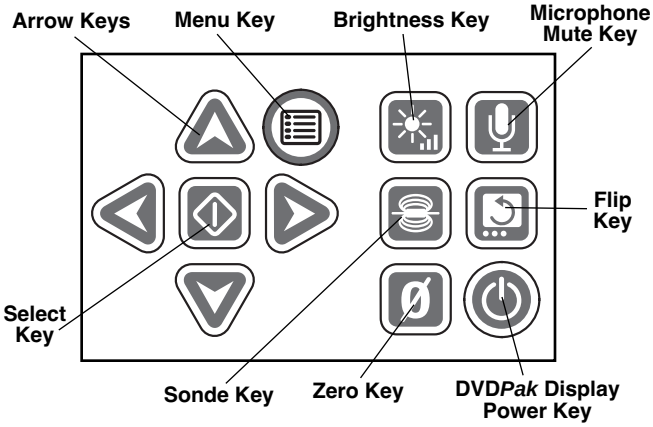

Figure 2 – DVD*Pak* Keypad

DVDR Button Controls

- **Return Button:** Brings up the Sony DVDR Menu.
- **Power Button:** Turns the DVD*Pak* system ON or OFF. Also controls display power.
- **Record Button:** Starts the Sony DVDR recording.
- **Arrow Buttons:** Highlight a menu selection.
- **Enter/Select Button: C**hooses a highlighted menu option.
- **Stop Button:** Stops recording or playback.
- **Eject Button:** Opens the disc tray.

Pre-Operation Inspection

⚠ WARNING

Before each use, inspect your SeeSnake DVD*Pak* and correct any problems to reduce the risk of serious injury from electrical shock or other causes and prevent machine damage.

1. Confirm that the power is off, any external power and cords are disconnected, and the battery is removed. Inspect the cords, cables and connectors for damage or modification.
2. Clean any dirt, oil or other contamination from the SeeSnake DVD*Pak* to aid in inspection and to prevent the unit from slipping from your grip while transporting or using.
3. Inspect the DVD*Pak* for any broken, worn, missing, misaligned or binding parts, or any other condition which might prevent safe, normal operation.
4. Inspect any other equipment being used per its instructions to make sure it is in good usable condition.
5. If any problems are found, do not use the unit until the problems are corrected.

Work Area and Equipment Set Up

⚠ WARNING

Set up the DVD*Pak* and work area according to these procedures to reduce the risk of injury from electrical shock, fire, and other causes, and to prevent damage to the DVD*Pak*.

1. Check work area for:
   - Adequate lighting.
   - Flammable liquids, vapors or dust that may ignite. If present, do not work in area until sources have been identified and corrected. The DVD*Pak* is not explosion proof. Electrical connections can cause sparks.
   - Clear, level, stable dry place for operator. Do not use the machine while standing in water.
   - Clear path to electrical outlet, that does not contain any potential sources of damage for the power cord, when using external power.
2. Inspect the work to be done If possible, determine the drain access point(s), size(s) and length(s), presence of drain cleaning chemicals or other chemicals, etc. If chemicals are present, it is important to understand the specific safety measures required to work around those chemicals. Contact the chemical manufacturer for required information.
3. Determine the correct equipment for the application. The SeeSnake DVD*Pak* is made to is made to view and record inspections done with an inspection camera. Inspection equipment for other applications can be found by consulting the Ridge Tool Catalog, online at www.RIDGID.com or www.RIDGID.eu.
4. Make sure all equipment has been properly inspected.
5. Evaluate the work area and determine if any barriers are needed to keep bystanders away. Bystanders can distract the operator during use. If working near traffic, erect cones or other barriers to alert drivers.
6. If needed, remove fixture (water closet, sink, etc.) to allow access.

DVD*Pak* Placement

Open the DVD*Pak* sunshade and display and place it to allow easy access and viewing while manipulating the camera and pushrod for an inspection. Make sure that the location is not wet and will not let the DVD*Pak* and other equipment get wet during use. The DVD*Pak* is not water resistant and exposure to wet conditions can cause electrical shock or equipment damage.

Place camera and reel as instructed in their Operator's Manual. Ensure the DVD*Pak* and cable reel are stable.

Connecting the DVD*Pak*

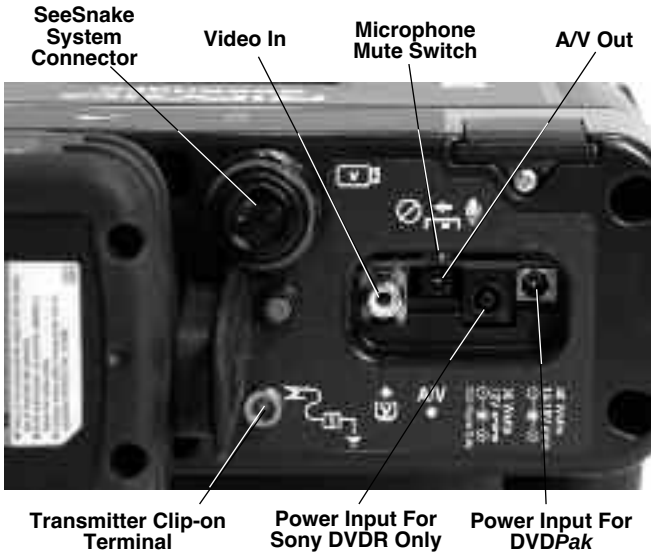

Figure 3 – DVD*Pak* Connections

Connection Icons

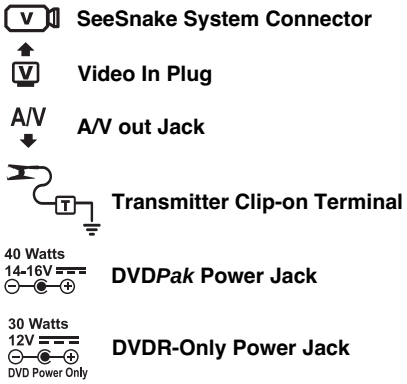

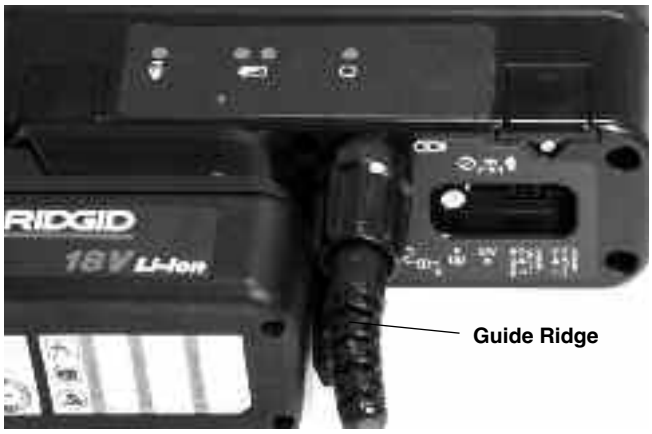

Figure 4 – Connecting System Plug to DVD*Pak* System Connector

NOTICE When connecting/disconnecting the SeeSnake system cable, turn only the locking sleeve. To prevent damage, do not bend or twist the connector or cable.

SeeSnake System Cable

Unwrap the SeeSnake System Cable from its holder and match the System Cable plug to the matching SeeSnake System Connector on the DVD*Pak*. To join the connectors, align the guide pin to the guide socket, push the connector straight in and tighten the outer locking sleeve.

NOTE! A guide ridge molded into the top of the cable connector will point up when the plug is correctly aligned.

External Monitor Options

1. The DVD*Pak* may be used with an external SeeSnake monitor by connecting an RCA cable found in the pouch attached to the shoulder strap, from the Video Out port on the monitor. Connect the other end of the cable to the yellow DVD*Pak* video input port on the back of the DVD*Pak*, marked with V.
2. The A/V out port A/V will pass through live video from the camera and live audio from the microphone out to another DVDR or monitor. (If connected to a monitor which has speakers it may cause a feedback squeal; this can be prevented by muting the microphone with the Mute Switch).

   The A/V out port does not transmit recorded video or audio output from the Sony DVDR.

Figure 5 – DVD*Pak* with SeeSnake

Powering The SeeSnake DVD*Pak*

The SeeSnake DVD*Pak* can either be powered with RIDGID Li-Ion rechargeable battery or plugged in to an outlet using a supplied AC/DC power converter. Battery power is the preferred powering method to reduce the risk of electrical shock. **Additionally, the power converter is not rated for outdoor use and should only be used indoors.**

Battery Power

With dry hands, slide a fully charged battery onto the battery dock on the back of the DVD*Pak*.

Figure 6 – Battery Installed

Make sure that the battery locks onto the dock. *See the Battery Charger operator's manual for more information.*

Batteries supplied for the DVD*Pak* are rated at 2.2 amp-hours. When fully charged, depending on use (recording time, etc.) the DVD*Pak* will run for approximately 2.5 to 3 hours. Battery Status LED's indicate battery charge level *(Figure 7)*. *See Battery Status LEDs Chart.*

Figure 7 – Battery Status LEDs

Battery Status LEDs Chart

Battery Status	External Power Not Connected	External Power Connected
FULL	Solid green	Green blinking (5 sec OFF 0.2 ON)
MED	Solid green and red	Green and red blinking (5 sec OFF 0.2 ON)
LOW	Solid red, 4 beeps	Red blinking (5 sec OFF 0.2 ON)
DEAD	Solid red for 5 sec, 5 sec long beep and shutdown	

Outlet Power

For plug in operation, a double insulated AC/DC power supply is supplied to reduce wall outlet voltage to the correct voltage for the DVD*Pak*.

NOTICE The external power supply is intended for indoor use only.

To power the system up with the power cord, locate the power supply. The power supply cord has two sections, one of which plugs into a standard 110-120V two-bladed outlet (US) at one end and plugs into a power supply at the other end. The second section runs from the power supply to the back of the DVD*Pak* and plugs into the jack marked 40 Watts—14-16V at the far right side of the back of the unit *(Figure 8)*.

Figure 8 – Connected External Power Supply

With dry hands, connect the two sections together and insert the jack plug into the jack on the back of the DVD*Pak*. Route the cord along a clear path and with dry hands plug the power supply into a matching outlet. If using an extension cord ensure it is of adequate wire gauge. For cords of 25 feet, a minimum gauge of 18AWG is required. For cords greater than 25 feet, a minimum gauge of 16 AWG is required.

Monitor And DVDR Power-up

Once connections are in place and batteries installed (if used), you can power up the DVD Recorder and the DVD*Pak* monitor with a single press of the Power Button ⏻. You can also power the monitor independently by pressing the Power Key ⏻ on the keypad. This lets you use the monitor without powering up the recorder to conserve battery power.

If you power the monitor on separately using the display Power Key ⏻, remember to turn it off using the display Power Key. If you power both monitor and DVDR up by pressing only the Power Button ⏻ on the DVD*Pak*, they can both be turned off using the same button.

DVD*Pak* Settings

The following settings may need to be checked or modified depending on where and how you are using the DVD*Pak*.

Video Display Setting

If you do not see the camera view in the display, you may need to do the following *(Figure 9)*:

1. Press the Return button ● on the left side of the DVD*Pak* control pad. A menu will appear.
2. Using the Arrow Buttons ↑↓ highlight the Video →DVD option and press the Enter button.
3. Using the Arrow Buttons ↑↓ highlight the VIDEO IN option and press the Enter button.

These steps inform the unit of the correct source for display.

Auto-Chapter Setting

The Auto-Chapter setting will serve best if it is set to "Off", meaning that the recorder will start a new chapter each time you pause the recording. To do this, press the Return Button ● to access the Main Menu and select "Setup". Arrow down to Auto-Chapter and press Enter ▭. Toggle the setting to "Off" using the Arrow Buttons ↑↓ and press Enter ▭.

NTSC/PAL Video Setting

It may be necessary to set your recorder to format discs to the same color format as the camera is sending it. The Color System options are NTSC (U.S.) or PAL (Europe). The unit will not record if the color system conflicts with the disc format. To set the Color System option:

1. Press the Return button ● to access the main menu.
2. Press the Arrows ↑↓ to highlight **Setup** and press Enter to bring up the **Setup** Menu.
3. Arrow down to **Color System** and press Enter.
4. Use the Arrow Buttons ↑↓ to highlight the correct color system (NTSC for U.S. and PAL for Europe, for example).
5. Press Return to go up to the Main Menu, and repeat steps 2 and 3 of Video Display Setting *(on page 9).*

The setting that is in place in the setup menu at the time of formatting the disc determines the disc's format. You can display either PAL or NTSC input on the DVD*Pak*, regardless of how the "Color System" is set in the Sony Unit. However, after you have formatted a DVD, you can only record in the color system that was in effect when the disc was formatted.

Units Setting

The DVD*Pak* can be set to display distance in meters or feet, or to allow the setting to be selected automatically. (This applies to SeeSnake systems equipped with Count*Plus* digital distance counters only.) To set the unit option:

1. With the DVD*Pak* powered on, press the Menu Key ▤.
2. Use the Arrow Keys ▽ to scroll down to **Unit**.
3. Use the Select Key ◇ to move from Feet to Meters or Auto.
4. When the choice you prefer is highlighted, simply press the Menu Key ▤ again to close the menu.

Color Setting

The DVD*Pak* display can be adjusted for greater color density in the display. To adjust the color:

1. With the DVDPak powered on and connected to a See Snake camera, press the Menu Key ▤.
2. If the Color option is not highlighted on the Menu, use the Arrow Keys ▽ △ to scroll to the Color option.
3. Use the Arrow Keys ◁ ▷ to adjust the color to your preference.
4. When the display suits your requirements, simply press the Menu Key ▤ again to close the menu.

Contrast and Brightness Setting

Use the same steps shown under Color Setup to adjust the Contrast and Brightness settings of the display. Note that you may want to adjust these again during the inspection depending on light and color conditions inside the pipe. You can also access the Brightness control directly simply by pressing the Brightness Key ☀.

DVD*Pak* Controls

Keypad Controls

Arrow Keys: Used to move among menu choices and adjust variables (such as contrast) up and down.

Select Key: Used to choose options in the Units menu (Auto, Meters and Feet).

Menu Key: Used to bring up a menu of display options such as Color, Brightness, Contrast, Units.

Brightness Key: Used to directly control the camera LED's brightness up or down.

Microphone Mute Key: Used to mute the microphone while recording or activate it to record comments during an inspection.

Sonde Key: Used to activate the built-in Sonde for tracing the location of the camera head.

Flip Key: Used to flip the image on the display vertically (5.7" LCD display only).

Zero Key: Used to establish a temporary zero-point for the distance counter for units equipped with the Count*Plus*.

Display Power Key: Used to power the DVD*Pak* display on or off. Does not control DVDR power.

Figure 9 – DVD*Pak* Controls

DVDR Button Controls

Return Button: Brings up the Sony DVDR Menu.

Power Button: Turns the DVD*Pak* system ON or OFF. Also controls display power.

Record Button: Starts the Sony DVDR recording.

Arrow Buttons: Highlight a menu selection.

Enter/Select Button: Chooses a highlighted menu option.

Stop Button: Stops recording or playback.

Eject Button: Opens the disc tray.

Figure 10 – DVDR Buttons

DVDPak Display Icons

Battery Level: Indicates the charge state of the battery.

Microphone Off: Appears when the microphone has been switched off.

Sonde: Appears when the Sonde is switched on.

Brightness Control: Appears when adjusting the display brightness.

Operating Instructions

⚠ WARNING

Always wear eye protection to protect your eyes against dirt and other foreign objects.

When inspecting drains that might contain hazardous chemicals or bacteria, wear appropriate protective equipment, such as latex gloves, goggles, face shields or respirators, to prevent burns and infections.

Do not operate this equipment if operator or machine is standing in water. Operating machine while in water increases the risk of electrical shock. Rubber soled, non-slip shoes can help prevent slipping and electric shock, especially on wet surfaces.

Follow operating instructions to reduce the risk of injury from electrical shock and other causes.

Starting Up

1. Check the unit is properly set up.
2. Connect the DVD*Pak* either to the SeeSnake camera directly or to an external SeeSnake monitor using the RCA cable.
3. Place the camera head into the reel's guide hoop and turn the DVD*Pak*'s power on ⏻ .
4. If there is a disc in the DVD tray, the system will do a disc check. It will ask for a disc if none is found.
5. To insert a disc, press the Eject button ⏏ and insert a blank DVD-R or DVD-RW into the tray. Close the tray by pressing the Eject Button.

NOTICE Make sure the plug seal is opened before ejecting the disc tray. This will avoid damaging the tray mechanism.

6. If the system finds an unformatted disc it will ask permission to format it. Press RETURN ● to format. The unit will not record to an unformatted disc.
7. Close the DVD*Pak* disc tray front plug seal to protect against dust and moisture.

Figure 11 – DVD Tray Open

Once a formatted disc is detected, the camera view should appear on both the DVDR screen and the DVD*Pak* monitor. If you do not see the camera view on the display, the source for the display needs to be changed. *(See Video Display Settings on page 9.)*

Figure 12 – Camera Image Display On DVDR Screen

Inspecting The Line

1. Power up the DVD*Pak* if it is off.
2. Put the camera head in the line.
3. Proceed with pipe inspection as described in your SeeSnake manual.

Brightness Adjustment

You may find you need to increase or decrease the camera LED brightness while inspecting the inside of a

line, depending on conditions. To do so simply press the Brightness Key and raise or lower the brightness level using the Arrow Key . Press the Menu Key when done.

Image Rotation
While doing an inspection the camera may become rotated in the line and present an inverted image. If you are using a DVD*Pak* with a 5.7" LCD display, the Flip Key will rotate the image on the screen (flip it vertically) for easier viewing. (This feature is not supported on the 4.3" OLED display.) The recorder will capture the image as it is displayed.

Count*Plus* Control
If you are using a SeeSnake reel equipped with the Count*Plus* distance counter, the measured distance will appear on the DVD*Pak* display. If you want to set an interim zero-point to measure distance from some location (such as a junction or pipe-head) pressing the DVD*Pak* Zero Key will start a temporary distance count, with the number displayed in square brackets [0.0]. A second short press will return to the main count. A long press (3 seconds) will re-zero the main distance counter.

For details on using the Count*Plus* see the Count*Plus* manual. Count*Plus* parameters such as date and time are set using the Count*Plus* menu key and going to the Count*Plus* Tools menu. Count*Plus* text overlays are managed with the Count*Plus* keypad as described in the Count*Plus* Operator's Manual.

Recording An Inspection

When a new disc is inserted the DVDR will format the disc for recording, providing a camera is connected.

If necessary, follow the steps under Video Display Settings *(page 9)* to choose **Video In** as the input.

NOTICE Jogging or moving the unit during recording may physically damage the disc and cause the DVD to be unplayable. Losing power to the unit during recording will cause the loss of unsaved chapters.

Basic Recording
The basic technique for recording is straightforward.

1. Position the camera in the line where you would like to start recording.
2. Press the Record button. The display will show “Recording”. Audio is being recorded automatically through the built-in microphone unless it has been muted with the Microphone Mute Key *(See Figure 3.)*
3. To PAUSE press the Record button. Press it again to resume.
4. To STOP recording press the Stop button . After a brief pause to end the current chapter, the display will again show the present camera view with the amount of remaining recording time available on the current disc showing under it.

Sound Recording
The built-in microphone for DVD*Pak* sound recording is located just to the right of the monitor display screen. In a windy or noisy environment you may prefer to have the microphone muted during an inspection while recording only the video from the camera. You may want to turn the microphone on to record comments during the inspection. To toggle the microphone on and off, simply press the Microphone Mute Key . An audio mute icon will appear when the microphone is muted and will disappear when the microphone is active.

Finalizing a Disc
When using a DVD/R disc for recording, the DVD cannot be played back on any other unit until the DVD is finalized. Once a disc has been finalized, it cannot be recorded to again. A disc that has been finalized will show a row of selectable chapters on start up. RW discs do not require finalizing and can be added to

1. Once you have been prompted to finalize the disc, if you choose to finalize it, use the arrow buttons to highlight “Yes” and press Enter. *(See Figure 13.)* If you do not want to finalize the disc, highlight “No” with the Arrow Buttons and press the Enter Button.

Figure 13 – “Finalize a Disc” Option

2. A notice will be displayed stating that after finalizing, no further recording is allowed. *(See Figure 14.)* Select “OK” to start finalizing.

Figure 14 – Finalization Warning

3. The finalizing process may take several minutes depending on the amount of recorded material. Once finalizing is complete, the disc will eject.

   Discs can also be finalized by pressing the Return Button, choosing Setup and then choosing Finalize from the menu.

Playing Back Recorded Video

To play back a recorded chapter, press the RETURN ● button to bring up the Menu and highlight **DVD Preview**. Then press the Select button ▭.

If the disc has not been finalized, the last recorded video will appear and play back in the DVDR screen.

If the disc has been finalized, a series of thumbnails for the existing chapters recorded on the disc will be displayed. Highlight the one you want to play and press the Select button again to start it. (Audio will not be heard when previewing video on the DVD*Pak* but will play on a DVD player or computer if recorded.) To return to the recording mode, press the Return ● button to go back to the Menu and highlight Video➔DVD. Press Select, highlight **Video In** and press Select again. The unit is now ready to record to either an RW or an un-finalized disc.

Locating The Camera Using The Sonde

Many SeeSnake pipe inspection systems have a built-in Sonde which transmits a locatable 512 Hz signal. When the Sonde is turned on, a locator such as the RIDGID SR-20, SR-60, Scout™ or NaviTrack® II set to 512 Hz will be able to detect it, allowing you to detect the camera's location underground.

To turn the SeeSnake Sonde on while using the DVD*Pak,* press the Sonde Key ⊞. A Sonde icon will appear on the display while the Sonde is on. The display may also show some lines of interference from the Sonde's transmission.

These will vanish when the Sonde is turned off by again pressing the Sonde Key ⊞.

The most workable approach to tracking the Sonde is to run the pushrod into the pipe about five or ten feet (1.5 to 3 meters) and use the locator to find the Sonde's position. If desired, you can then extend the pushrod a similar distance further down-pipe and locate the Sonde again starting from the previous located position. To locate the Sonde, turn the locator on and set it to Sonde mode. Scan in the direction of the Sonde's probable location until the locator detects the Sonde. Once you have detected the Sonde, use the locator indications to zero in on its location precisely. For detailed instructions on Sonde locating, consult the Operator's Manual for the locator model you are using.

Line Tracing The SeeSnake Push Cable

In addition to being able to trace a Sonde built into the system camera, the DVD*Pak* also enables you to trace the line of the SeeSnake push cable underground, using a standard RIDGID locator such as the NaviTrack® II, the Scout™, the SR-20 or the SR-60. To line-trace the SeeSnake push cable, simply connect a line transmitter with one connector well-grounded using the grounding stake, and the other connector clipped to the DVD*Pak*'s Transmitter Clip-on Terminal. The Transmitter Clip-on Terminal is a metal lug located just to the right of the battery. *(See Figure 3.)*

Set the line transmitter and the locator to the same frequency, such as 33 kHz and use the locator to trace the line *(Figure 15).* The camera's built-in Sonde may be on at the same time, and if your locator is equipped with SimulTrace™ capability, you can follow the pushrod all the way to the camera's location and then detect the Sonde in the camera as you approach it above ground.

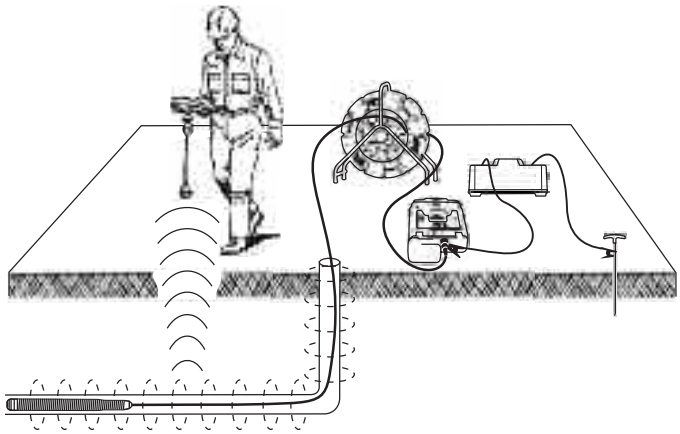

Figure 15 – Line Tracing the Pushrod

If you don't have the SimulTrace™ feature, use a line transmitter and a locator to line-trace the pushrod. When the signal fades, switch the locator to Sonde mode at the frequency of the in-line Sonde, usually 512 Hz. Pick the signal up from where the line-trace frequency started to weaken and zero in on the in-line Sonde. Because locating frequencies from transmitters can cause distortion of the image on the monitor, it is best to turn Sonde and line transmitters off while inspecting the interior of a line and turn them on only when ready to do a locate.

Maintenance Instructions

Cleaning

⚠ WARNING

Make sure all cords and cables are disconnected and the battery removed prior to cleaning the DVD*Pak* to reduce the risk of electrical shock.

Do not use liquid or abrasive cleaners on the DVD*Pak*. Clean the DVD*Pak* with damp cloth. Only use cleaners approved for use on LCD screens to clean the screens. Do not allow any liquid to enter the DVD*Pak*.

Accessories

⚠ WARNING

The following accessories have been designed to function with the DVD*Pak*. Other accessories suitable for use with other equipment may become hazardous when used with the DVD*Pak*. To reduce the risk of serious injury, only use accessories specifically designed and recommended for use with the DVD*Pak*, such as those listed below.

Catalog #		Description
US	EU	
32743	28218	18 V Li-Ion rechargeable battery
32068	32073	Battery charger
32648	32693	Dual battery kit with charger
32708	32713	Single battery kit with charger
Various		RIDGID SeekTech® or NaviTrack® Locator
Various		RIDGID SeekTech® or NaviTrack® Transmitters

Transport And Storage

Remove batteries before shipping. Do not expose to heavy shocks or impacts during transport. If storing for an extended period, remove batteries. Store within temperature range of -4°F to 158°F (-20°C to. 70°C).

Store electrical devices in a dry place to reduce the risk of electrical shock.

Protect against excessive heat. The unit should be situated away from heat sources such as radiators, heat registers, stoves or other products (including amplifiers) that produce heat.

Service And Repair

⚠ WARNING

Improper service or repair can make the DVD*Pak* unsafe to operate.

Service and repair of the DVD*Pak* must be performed by a RIDGID Independent Authorized Service Center.

For information on your nearest RIDGID Independent Service Center or any service or repair questions:

- Contact your local RIDGID distributor.
- Visit www.RIDGID.com or www.RIDGID.eu to find your local Ridge Tool contact point.
- Contact Ridge Tool Technical Services Department at rtctechservices@emerson.com, or in the U.S. and Canada call (800) 519-3456.

Disposal

Parts of the unit contain valuable materials and can be recycled. There are companies that specialize in recycling that may be found locally. Dispose of the components in compliance with all applicable regulations. Contact your local waste management authority for more information.

For EC Countries: Do not dispose of electrical equipment with household waste!

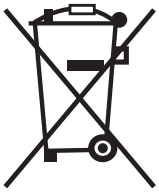

According to the European Guideline 2002/96/EC for Waste Electrical and Electronic Equipment and its implementation into national legislation, electrical equipment that is no longer usable must be collected separately and disposed of in an environmentally correct manner.

Battery Disposal

For USA and Canada: The RBRC™ (Rechargeable Battery Recycling Corporation) Seal on the battery packs means that RIDGID has already paid the cost of recycling the lithium-ion battery packs once they have reached the end of their useful life.

RBRC™, RIDGID®, and other battery suppliers have developed programs in the USA and Canada to collect and recycle rechargeable batteries. Normal and rechargeable batteries contain materials that should not be directly disposed of in nature, and contain valuable materials that can be recycled. Help to protect the environment and conserve natural resources by returning your used batteries to your local retailer or an authorized RIDGID service center for recycling. Your local recycling center can also provide you with additional drop off locations.

RBRC™ is a registered trademark of the Rechargeable Battery Recycling Corporation.

For EC countries: Defective or used battery packs/batteries must be recycled according to the guideline 2006/66/EC.

Chart 1 Troubleshooting

PROBLEM	PROBABLE FAULT LOCATION	SOLUTION
Camera video image not seen.	No power to SeeSnake.	Check power is correctly plugged in or battery is charged.
		Check switch on on DVD*Pak*.
	Connections faulty.	Check connection to DVD*Pak* unit from SeeSnake.
		Check seating, and pins in SeeSnake connection.
	Display set to wrong source.	Set-up as described in Video Display Set-up.
	Batteries Low.	Recharge batteries or connect external power supply.
Flashing Battery Warning appears.	DVD*Pak* 18 V batteries low.	Recharge DVD*Pak* batteries. Switch to AC power (110/220VAC).

SeeSnake® DVD*Pak*

OLED LCD

⚠ AVERTISSEMENT

Familiarisez-vous bien avec le mode d'emploi avant d'utiliser l'appareil. L'incompréhension ou le non-respect des consignes ci-après augmenteraient les risques de choc électrique, d'incendie et/ou d'accident grave.

SeeSnake® DVD*Pak*	
Notez ci-dessous, pour future référence, le numéro de série indiqué sur la plaque signalétique de l'appareil.	
Nº de série	

Table des matières

Fiche d'enregistrement du numéro de série de l'appareil 17

Symboles de sécurité 19

Consignes générales de sécurité
- Sécurité des lieux 19
- Sécurité électrique 19
- Sécurité individuelle 19
- Utilisation et entretien du matériel 20
- Utilisation et entretien des piles 20
- Service après-vente 20

Consignes de sécurité spécifiques 21
- Sécurité du DVD*Pak* 21

Description, caractéristiques techniques et équipements de base
- Description 21
- Caractéristiques techniques 22
- Équipements de base 22
- Accessoires disponibles 22

Composants du DVD*Pak* 22
- Touches du DVDR 23

Contrôle préalable 23

Préparation des lieux et du matériel 23
- Positionnement du DVD*Pak* 24
- Raccordement du DVD*Pak* 24
- Icônes de branchement 24
- Mise en route du SeeSnake DVD*Pak* 25
- Mise en route du moniteur et du DVDR 26

Réglages du DVD*Pak* 26

Commandes du DVD*Pak* 28
- Touches du clavier 28
- Touches du DVDR 28
- Icônes d'affichage du DVD*Pak* 28

Consignes d'utilisation 29
- Mise en route 29
- Inspection des canalisations 29
- Enregistrement d'une inspection 30
- Lecture d'une vidéo enregistrée 31
- Localisation de la caméra à l'aide de la sonde 31
- Traçage du câble SeeSnake à l'intérieur d'une conduite 32

Consignes d'entretien 32
- Nettoyage 32

Accessoires 32

Transport et stockage 32

Révisions et réparations 33

Recyclage 33

Recyclage des piles 33

Dépannage 34

Symboles de sécurité

Des symboles et mots clés spécifiques, utilisés à la fois dans ce mode d'emploi et sur l'appareil lui-même, servent à signaler d'importants risques de sécurité. Ce qui suit permettra de mieux comprendre la signification de ces mots clés et symboles.

Ce symbole sert à vous avertir aux dangers physiques potentiels. Le respect des consignes qui le suivent vous permettra d'éviter les risques de blessures graves ou mortelles.

⚠ DANGER Le terme *DANGER* signifie une situation dangereuse potentielle qui, faute d'être évitée, provoquerait la mort ou de graves blessures corporelles.

⚠ AVERTISSEMENT Le terme *AVERTISSEMENT* signifie une situation dangereuse potentielle qui, faute d'être évitée, serait susceptible d'entraîner la mort ou de graves blessures corporelles.

⚠ CAUTION Le terme *CAUTION* signifie une situation dangereuse potentielle qui, faute d'être évitée, serait susceptible d'entraîner des blessures corporelles légères ou modérées.

AVIS IMPORTANT Le terme *AVIS IMPORTANT* signifie des informations concernant la protection des biens.

Ce symbole indique la nécessité de lire le manuel soigneusement avant d'utiliser le matériel. Le mode d'emploi renferme d'importantes informations concernant la sécurité d'utilisation du matériel.

Ce symbole indique le port obligatoire de lunettes de sécurité intégrales lors de la manipulation ou utilisation du matériel.

Ce symbole indique un risque de choc électrique.

Consignes générales de sécurité

⚠ AVERTISSEMENT

Familiarisez-vous avec l'ensemble du mode d'emploi. Le non-respect des consignes d'utilisation et de sécurité ci-après augmenterait les risques de choc électrique, d'incendie et/ou de grave blessure corporelle.

CONSERVEZ L'ENSEMBLES DES INSTRUCTIONS ET AVERTISSEMENTS POUR FUTURE REFERENCE !

Sécurité des lieux

- **Assurez-vous de la propreté et du bon éclairage des lieux.** Les zones encombrées ou mal éclairées sont une invitation aux accidents.
- **N'utilisez pas d'appareils électriques en présence de matières explosives telles que liquides, gaz ou poussières combustibles.** Les appareils électriques produisent des étincelles susceptibles d'enflammer les poussières et émanations combustibles.
- **Eloignez les enfants et les curieux lors de l'utilisation d'un appareil électrique.** Les distractions risquent de vous faire perdre le contrôle de l'appareil.

Sécurité électrique

- **Evitez tout contact physique avec les objets reliés à la terre tels que canalisations, radiateurs, cuisinières et réfrigérateurs.** Tout contact avec la terre augmenterait les risques de choc électrique.
- **N'exposez pas l'appareil à la pluie ou aux intempéries.** Toute pénétration d'eau à l'intérieur d'un appareil électrique augmenterait les risques de choc électrique.
- **Ne maltraitez pas le cordon d'alimentation de l'appareil. Ne jamais utiliser le cordon pour transporter, tirer ou débrancher l'appareil. Éloignez le cordon des sources de chaleur, des matières huileuses, des objets tranchants et des mécanismes.** Les cordons d'alimentation endommagés ou tortillés augmentent les risques de choc électrique.
- **Lorsqu'il est inévitable de travailler dans des endroits mouillés, utilisez une source d'alimentation protégée par disjoncteur différentiel (GFCI).** La présence d'un disjoncteur différentiel limite les risques de choc électrique.
- **Maintenez toutes connexions électriques au sec et en élévation. Ne pas toucher le matériel et ses fiches électriques avec les mains mouillées.** Cela limitera les risques de choc électrique.

Sécurité individuelle

- **Soyez attentif, faites attention à ce que vous faites et faites preuve de bon sens.** N'utilisez pas d'appareil électrique lorsque vous êtes sous l'influence de drogues, de l'alcool ou de médicaments. Lors de l'utilisation d'un appareil électrique, un instant d'inattention risque d'entraîner de graves lésions corporelles.
- **Prévoyez les équipements de protection individuelle nécessaires.** Portez systématiquement une protection oculaire. Le port d'un masque à poussière, de chaussures de sécurité antidérapantes, d'un casque de chantier ou de protecteurs d'oreilles s'impose lorsque les conditions l'exigent.

- **Ne vous mettez pas en porte-à-faux. Maintenez une bonne position de travail et un bon équilibre à tout moment.** Cela vous permettra de mieux contrôler l'appareil en cas d'imprévu.
- **Habillez-vous de manière appropriée. Ne portez ni vêtements flottants, ni bijoux. Eloignez vos cheveux, vos vêtements et vos gants des mécanismes de l'appareil.** Les vêtements flottants, les bijoux et les cheveux longs risquent d'être entraînés par le mécanisme.

Utilisation et entretien du matériel

- **Ne forcez pas le matériel. Prévoyez le matériel approprié en fonction des travaux envisagés.** Le matériel approprié fera le travail plus efficacement et avec un plus grand niveau de sécurité lorsqu'il tourne au régime prévu.
- **N'utilisez pas de matériel électrique dont l'interrupteur ne contrôle pas la mise en marche ou l'arrêt.** Tout appareil électrique qui ne peut pas être contrôlé par son interrupteur est dangereux et doit être réparé.
- **Débranchez l'appareil et/ou retirez son pile avant de le régler, de changer ses accessoires ou de le ranger.** De telles mesures préventives limiteront les risques de blessure.
- **Rangez tout appareil non utilisé hors de la portée des enfants et des individus qui n'ont pas été familiarisés avec ce type de matériel ou son mode d'emploi.** Les appareils électriques peuvent devenir dangereux s'ils tombent entre les mains d'utilisateurs non initiés.
- **Veillez à l'entretien de l'appareil.** Examinez-le pour signes de désalignement, de grippage, d'absence ou de bris de ces composants, et de toute autre anomalie qui risquerait de nuire à son bon fonctionnement. Le cas échéant, faire réparer l'appareil avant de l'utiliser. De nombreux accidents sont provoqués par des appareils mal entretenus.
- **Respectez l'ensemble des consignes ci-présentes lors de l'utilisation de ce matériel et de ces accessoires, en tenant compte des conditions de travail existantes et des travaux envisagés.** L'utilisation de ce matériel à des fins autres que celles prévues pourrait entraîner des situations dangereuses.
- **Utilisez exclusivement les accessoires prévus par le fabricant pour votre type d'appareil particulier.** Toute tentative d'adaptation d'accessoires prévus pour d'autres types d'appareil pourrait s'avérer dangereuse.
- **Maintenez les poignées de l'appareil en bon état de propreté et éliminez la moindre trace d'huile ou de graisse.** Cela permettra de mieux tenir l'appareil.

Utilisation et entretien des piles

- **Utilisez exclusivement le chargeur prévu par le fabricant pour recharger les piles.** L'emploi d'un chargeur prévu pour d'autres types de piles augmenterait les risques d'incendie.
- **N'utilisez que le modèle de pile spécifiquement désigné pour cet appareil.** L'emploi de tout autre type de pile augmenterait les risques de blessure et d'incendie.
- **N'introduisez aucun objet conducteur d'électricité dans la pile. Lorsqu'elle ne sert pas, éloignez-la de tout objet métallique (trombones, pièces de monnaie, clés, clous, vis et autres) qui serait susceptible de ponter les deux bornes de la pile.** Un court-circuit entre les deux bornes de la pile pourrait provoquer des brûlures ou un incendie.
- **En cas de suintement de l'électrolyte de la pile suite à un traitement abusif, évitez tout contact avec celle-ci. En cas de contact cutané, rincez la peau à l'eau courante. En cas de contact oculaire, faites de même, puis consultez en plus un médecin.** Ce type d'électrolyte est susceptible de provoquer des irritations et des brûlures.
- **Utilisez et stockez les piles et le chargeur dans les limites de température et d'humidité préconisées.** Les extrêmes de température et d'humidité peuvent endommager les piles au point de provoquer des fuites d'électrolyte, des chocs électriques, des incendies et des brûlures. *Consultez le mode d'emploi du chargeur pour de plus amples détails à cet égard.*
- **Ne pas recouvrir le chargeur lorsqu'il fonctionne.** Une ventilation adéquate est essentielle à son bon fonctionnement. Le recouvrement du chargeur pourrait provoquer un incendie.
- **Recyclez les piles de manière appropriée.** Dans la mesure où une température trop élevée risque déjà de faire exploser la pile, ne jamais l'incinérer. Certains pays disposent d'une réglementation visant le recyclage des piles. Le cas échéant, veuillez respecter l'ensemble des textes applicables.

Révisions

- **Confiez les révisions de votre matériel a un réparateur qualifié utilisant exclusivement des pièces de rechange identiques à celles d'origine.** Cela assurera la sécurité intrinsèque du matériel.
- Dans les cas suivants, retirez la pile de l'appareil et confiez sa révision à un réparateur qualifié :
  - Introduction accidentelle de liquides ou d'objets à l'intérieur du produit.

- Fonctionnement anormal du produit sous conditions d'utilisation prévues
- Chute ou autre cause quelconque ayant pu endommager le produit
- Changement distinct dans le fonctionnement du produit.

Consignes de sécurité spécifiques

⚠ AVERTISSEMENT

La section suivante contient d'importantes consignes de sécurité qui s'adressent spécifiquement à ce type de matériel.

Afin de limiter les risques d'incendie et de choc électrique ou autres blessures graves, lisez le mode d'emploi soigneusement avant d'utiliser le DVD*Pak.*

CONSERVEZ CES INSTRUCTIONS !

Gardez ce mode d'emploi avec l'appareil pour qu'il soit à la disposition de tout utilisateur éventuel.

En cas de questions concernant ce produit Ridge Tool :

– Consultez votre distributeur RIDGID®.
– Consultez les sites www.RIDGID.com ou www.RIDGID.eu pour localiser le représentant Ridge Tool le plus proche.
– Consultez les services techniques de Ridge Tool par mail adressé à rtctechservices@emerson.com, ou, à partir des États-Unis et du Canada, en composant le (800) 519-3456.

Sécurité du DVD*Pak*

- **Toute prise électrique ayant une prise de terre défectueuse est susceptible de provoquer des chocs électriques et/ou d'endommager le matériel.** Assurez-vous de la bonne mise à la terre de la prise de courant utilisée. La simple présence d'une barrette de terre ou d'un disjoncteur différentiel ne garantit pas une bonne mise à la terre. En cas de doute, faire contrôler la prise par un électricien professionnel.
- **N'utilisez que les piles prévus pour le DVD*Pak* ou une alimentation sur secteur à double isolation.**
- **Ne pas utiliser ce matériel lorsque lui ou son utilisateur a les pieds dans l'eau.** La présence d'eau augmente les risques de choc électrique.
- **Le DVD*Pak* n'est pas étanche. Seuls la caméra et le câble d'avancement le sont.** N'exposez pas ce matériel à la l'eau ou à la pluie. Cela augmenterait les risques de choc électrique.
- **Ne pas utiliser ce matériel en présence d'un risque de contact avec une source de haute tension.** Ce matériel n'est pas conçu pour assurer une protection ou isolation contre la haute tension.
- **Avant d'utiliser le DVD*Pak,* familiarisez-vous avec son mode d'emploi, ainsi que ceux du moniteur et de tout autre matériel associé.** Le non-respect de l'ensemble de ces consignes pourrait entraîner des dégâts matériels et/ou de graves blessures corporelles.
- **Prévoir systématiquement les équipements de protection individuelle appropriés lors de la manipulation ou utilisation de ce matériel sur les conduites d'évacuation.** Les canalisations d'évacuation peuvent renfermer des produits chimiques, des bactéries ou autres substances potentiellement toxiques, infectieuses, irritantes ou autrement dangereuses. Les équipements de protection individuelle appropriés comprennent systématiquement les lunettes et de sécurité, voire éventuellement des équipements supplémentaires tels que gants ou mitaines de curage, gants en latex ou caoutchouc, visières intégrales, lunettes fermées, vêtements de protection, appareils respiratoires ou chaussures de sécurité blindées.
- **Lors de l'utilisation simultanée d'un dégorgeoir et du système d'inspection, portez exclusivement des gants de curage RIDGID.** Ne jamais tenter de tenir un câble de dégorgeoir avec autre chose, y compris avec d'autres types de gants ou un chiffon. Ceux-ci risquent de s'entortiller autour de câble et de blesser vos mains. Ne portez des gants en latex ou en caoutchouc que sous les gants de curage RIDGID. N'utilisez pas de gants de curage endommagés.
- **Respectez les consignes d'hygiène.** Après chaque intervention, lavez vos mains et autres parties du corps exposées au contenu des évacuations avec de l'eau chaude savonneuse. Ne pas manger ou fumer lors de la manipulation ou utilisation du matériel d'inspection. Cela aidera à éviter les risques de contamination par contact avec des substances toxiques ou infectieuses.

Consultez le mode d'emploi du DVDR Sony® pour plus de détails sur son fonctionnement.

Description, caractéristiques techniques et équipements de base.

Description

Venant compléter le système d'inspection SeeSnake®, le DVD*Pak* réunit les fonctions de moniteur, tableau de commande et enregistreur dans une unité à la fois robuste, légère et résistante aux intempéries. Accouplé à l'enregistreur de vidéo numérique « multi-fonctions » (DVDR) de Sony®, le DVD*Pak* permet de suivre les inspections en vidéo et de les enregistrer sous format DVD.

Le DVD*Pak* se branche en toute simplicité sur une caméra à enrouleur SeeSnake afin de visualiser et enregistrer l'image transmise par sa caméra. Il peut également servir à enregistrer sur DVD les images vidéo prises par un système d'inspection SeeSnake équipé de son propre moniteur. Il est doté de commandes facilement accessibles permettant d'utiliser l'enregistreur multi-fonctions Sony®, tout en gardant celui-ci abrité dans une mallette de transport robuste.

Les autres équipements auxiliaires utilisés avec le SeeSnake DVD*Pak* peuvent comprendre :

- Une pile rechargeable
- Un localisateur/récepteur RIDGID de type SR-20, SR-60 ou NaviTrack® II
- Un transmetteur RIDGID de type ST-510, ST-305, NaviTrack® Brick ou le transmetteur NaviTrack® 10 watts.
- Le système de mesure d'avancement du câble Count*Plus* Cable Counter normalement intégré aux systèmes d'inspection SeeSnake.

Caractéristiques techniques

Poids (avec DVDR) .....4,2 kg (9,25 livres) sans piles, 4,8 kg (10,65 livres) avec piles

Poids (sans DVDR) .....2,6 kg (5,75 livres) sans piles, 3,2 kg (7,15 livres) avec piles

Dimensions (fermé) :
- Longueur .....350 mm (sans pile)
- Largeur .....230 mm (9,1")
- Hauteur.....134 mm (5,3")

Alimentation.....100 à 240 V/ 50-60 Hz, ou pile rechargeable 18 V

Pile .....Li-ion 18 V / 2,2 Ah

Puissance nominale .....14 à 16 V / 40W, 12 V / 30 W (DVR seul)

Critères de fonctionnement :
- Température.....5 à 35 ºC (40 à 95 ºF)
- Humidité relative.....5 à 95 %
- Température de stockage .....–20 à 70 ºC (-4 à 158 ºF)
- Altitude .....4000 m (13210 pieds)

Affichage .....OLED de 109 mm (4,3") ou LCD de 145 mm (5,7")

Résolution .....OLED : 480 x 272, LCD : 320 x 240

Plage des températures opérationnelles pour affichage uniquement (sans DVDR)
- Écran OLED de 109 mm.....– 40 à 85 ºC (- 40 à 185 ºF)
- Écran LCD de 145 mm .....– 20 à 70 ºC (- 4 à 158 ºF)

Équipements de base

- DVD*Pak*
- Convertisseur 100 – 220 V / 15 Vcc
- Mode d'emploi
- Enregistreur DVDR numérique type Sony VRD-MC5
- Mode d'emploi en DVD
- Câble RCA
- Bretelle
- Mode d'emploi du DVDR Sony

Accessoires

	Réf. (US)	Réf. (EU)
Pile rechargeable Li-ion de 18 V	32743	28218
Chargeur	32068	32073
Kit 2 piles avec chargeur	32648	32693
Kit 1 pile avec chargeur	32708	32713

Le DVD*Pak* est protéger par plusieurs brevets et brevets en instance US et internationaux.

Composants du DVD*Pak*

Figure 1 – Composants du DVD*Pak*

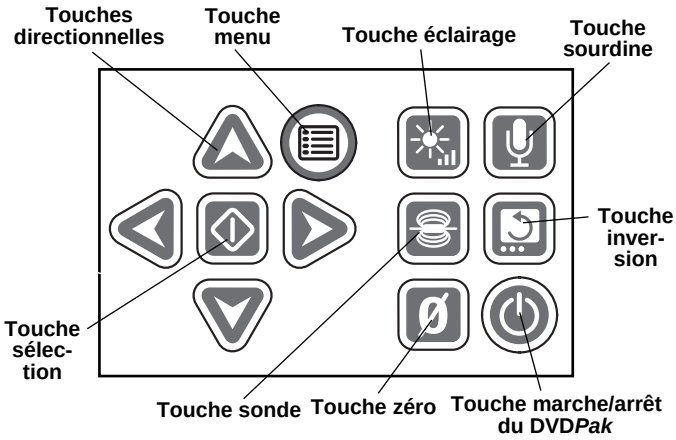

Figure 2 – Clavier du DVD*Pak*

Touches du DVDR

- **Touche retour :** Activation menu Sony DVDR
- **Touche marche/arrêt :** Activation du DVD*Pak* et de l'écran
- **Touche d'enregistrement :** Activation de l'enregistreur DVDR Sony
- **Touches directionnelles :** Souligner une option au menu
- **Touche entrer/sélection :** Sélection de l'option soulignée au menu
- **Touche arrêt :** Arrêt ou lecture de l'enregistrement
- **Touche d'éjection :** Ouverture du tiroir à disquettes

Inspection préalable

⚠ AVERTISSEMENT

Inspectez votre SeeSnake DVD*Pak* avant chaque utilisation afin de corriger toute anomalie éventuelle pouvant entraîner des blessures graves (choc électrique, etc.) ou endommager l'appareil.

1. Inspectez votre SeeSnake DVD*Pak* avant chaque utilisation afin de corriger toute anomalie éventuelle pouvant entraîner des blessures graves (choc électrique, etc.) ou endommager l'appareil.
2. Nettoyez le DVD*Pak* afin d'en faciliter l'inspection et d'éviter que l'appareil s'échappe d'entre vos mains en cours d'utilisation ou de transport.
3. Examinez le DVD*Pak* pour signes d'éléments brisés, usés, manquants, désalignés ou grippés, voire toute autre anomalie qui pourrait nuire au bon fonctionnement ou à la sécurité de l'appareil.
4. Examinez l'ensemble du matériel utilisé selon les consignes des modes d'emploi concernés afin de vous assurer de son bon état de fonctionnement.
5. En cas d'anomalie, attendez que le matériel soit réparé avant de l'utiliser.

Préparation des lieux et du matériel

⚠ AVERTISSEMENT

Préparez le DVD*Pak* et le chantier selon les consignes suivantes afin de protéger l'appareil et limiter les risques de choc électrique, d'incendie et autres accidents potentiels.

1. Faites une reconnaissance des lieux pour garantir :
   - La présence d'un éclairage suffisant.
   - L'absence de produits inflammables (que ce soit sous forme de liquide, gaz ou poussière). En présence de tels combustibles, ne pas travailler dans les locaux avant d'en avoir identifié et éliminé la source. Le DVD*Pak* n'est pas blindé. Ses connexions électriques peuvent éventuellement créer des étincelles.
   - Un emplacement dégagé, de niveau, stable et sec pour l'utilisateur. Ne pas utiliser cet appareil lorsque vous avez les pieds dans l'eau.
   - Un passage sans encombre et sans danger pour le passage du cordon d'alimentation lors de l'utilisation d'une alimentation externe.
2. Examinez le chantier. Dans la mesure du possible, déterminez ses points d'accès, sa section, sa longueur et l'éventuelle présence de produits chimiques. En présence de produits chimiques, il conviendra de se familiariser avec les mesures de sécurité applicables en consultant le fabricant des dits produits.
3. Déterminez le matériel nécessaire en fonction des travaux envisagés. Le SeeSnake DVD*Pak* est prévu pour la visualisation et l'enregistrement des inspections effectuées à l'aide d'une caméra d'inspection. Le matériel d'inspection adapté à d'autres types d'applications se trouvent sur le catalogue Ridge Tool et sur les sites www.RIDGID.com et www.RIDGID.eu.
4. Effectuez une inspection préalable de l'ensemble du matériel.
5. Examinez les lieux afin de déterminer s'il sera nécessaire d'ériger des barricades pour garder les spec-

tateurs à l'écart. Les spectateurs peuvent distraire l'opérateur de son travail. Lors des travaux à proximité de circulation routière, posez de cônes ou autres barrières pour avertir les automobilistes.

6. Au besoin, déposez les éléments sanitaires (cuvettes, éviers, etc.) afin d'accéder à la canalisation.

Positionnement du DVD*Pak*

Ouvrez le pare-soleil et l'écran du DVD*Pak* avant de le poser dans un endroit assurant une bonne facilité d'accès et visibilité durant la manipulation de la caméra d'inspection et de son câble. Prévoyez un endroit sec qui ne risque pas de se mouiller en cours d'opération. Le DVD*Pak* n'est pas étanche et risque de provoquer des chocs électriques ou d'être endommagé s'il se mouille.

Positionnez la caméra et l'enrouleur suivant les consignes de leur mode d'emploi. Assurez-vous de la parfaite stabilité du DVD*Pak* et de l'enrouleur.

Raccordement du DVD*Pak*

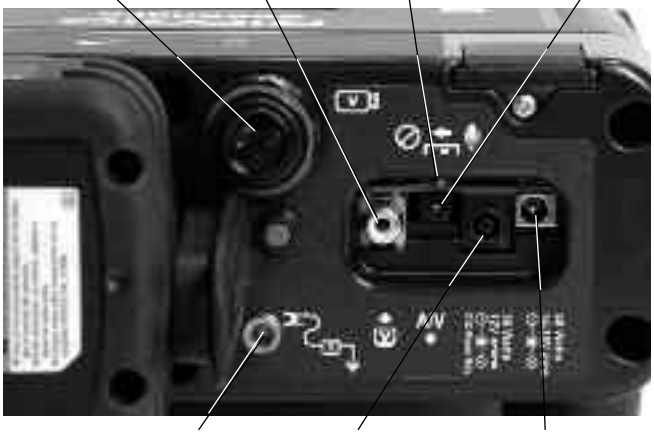

Figure 3 – Connexions du DVD*Pak*

Icônes de branchement

Connexion SeeSnake

Arrivée vidéo

Sortie audiovisuel

Broche de raccordement de transmetteur

Prise d'alimentation DVD*Pak*

Prise d'alimentation DVDR

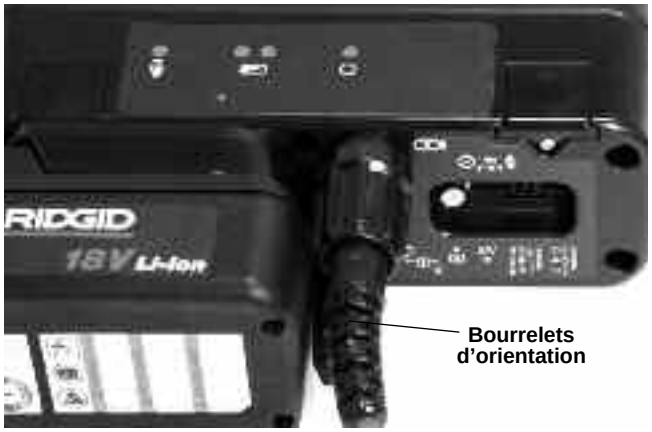

Figure 4 – Branchement de la fiche du câble de connexion SeeSnake sur la prise du DVD*Pak*

AVIS IMPORTANT Lors du branchement ou débranchement du câble SeeSnake, ne tournez que le manchon de verrouillage de la fiche. Ne jamais tordre ou vriller la fiche ou le câble.

Câble de connexion SeeSnake

Déroulez le câble de connexion SeeSnake et alignez sa fiche sur la prise SeeSnake du DVD*Pak*. Engagez la broche de la fiche dans l'orifice correspondant de la prise, puis enfoncez la fiche à fond avant de serrer son manchon de verrouillage.

NOTA ! Le tenon en tête de la fiche sera orienté vers le haut lorsque celle-ci est correctement alignée.

Moniteurs externes optionnels

1. Il est possible d'utiliser le DVD*Pak* avec un moniteur SeeSnake externe en raccordant le câble RCA qui se trouve dans la poche de la bretelle entre la sortie Vidéo du moniteur et l'arrivée Vidéo jaune au dos du DVD*Pak* V.

2. La sortie A/V A/V transmettra l'image de la tête de caméra et le son du microphone en temps réel vers un autre DVDR ou moniteur. Si l'appareil est raccordé à un moniteur équipé de haut parleurs, il risque de produire un écho strident qui peut être éliminé en appuyant sur la touche « sourdine » pour éteindre le micro.

   La sortie A/V ne sert pas à transmettre des enregistrements vidéo ou audio à partir du DVDR Sony.

Figure 5 – DVD*Pak* avec SeeSnake

Alimentation du SeeSnake DVD*Pak*

Le SeeSnake DVD*Pak* peut être alimenté soit par une pile RIDGID Li-ion rechargeable, soit à l'aide du convertisseur fourni que l'on branche sur secteur. Dans la mesure où elle réduit les risques de choc électrique, l'alimentation par pile est préférée. **De surcroît, le convertisseur de courant n'étant pas homologué pour une utilisation extérieur, son utilisation doit être réservée aux locaux couverts.**

Alimentation par piles

Avec les mains sèches, enfilez une pile rechargée dans le logement correspondant qui se trouve au dos du DVD*Pak.*

Figure 6 – Pile installée

Vérifiez le bon engagement de la pile. *Consultez le mode d'emploi du chargeur pour plus de précisions.*

Les piles utilisées par le DVD*Pak* ont une résistance nominale de 2,2 ampères/heure. Selon leur utilisation (durée d'enregistrement, etc.), celles-ci assureront au DVD*Pak* une autonomie d'environ 2,5 à 3 heures. Le niveau de charge de la pile est indiqué par les LED correspondants *(Figure 7). Se reporter au tableau des LED de charge de pile.*

Figure 7 – Les LED d'état de charge de la pile

Tableau des LED de charge de pile

État de charge	Alimentation externe déconnectée	Alimentation externe connectée
COMPLET	Vert continu	Vert clignotant (5 s éteint et 0,2 s allumé)
MOYEN	Vert et rouge continu	Vert et rouge clignotants (5 s éteints, 0,2 s allumés)
FAIBLE	Rouge continu, 4 bips	Rouge clignotant (5 s. éteint et 0,2 s allumé)
PILE MORTE	Rouge continu pendant 5 s, suivi d'un bip de 5 s et l'arrêt de l'appareil.	

Alimentation sur secteur

Le convertisseur AC/DC à double isolation qui est fourni avec l'appareil permet de transformer le courant du secteur à celui utilisé par le DVD*Pak*.

AVIS IMPORTANT L'alimentation sur secteur ne doit être utilisée qu'à l'intérieur.

Pour brancher l'appareil sur secteur, il convient simplement de brancher le cordon d'alimentation du convertisseur sur une prise de courant 110-120V à deux barrettes (US), et son câble de liaison sur l'arrivée libellée 40 Watts – 14-16V qui se trouve au dos du DVD*Pak (Figure 8)*.

Figure 8 – Branchement du convertisseur

Avec les mains sèches, branchez le câble de liaison de convertisseur au dos du DVD*Pak*, puis son cordon d'alimentation sur une prise de courant adaptée en faisant attention de ne pas l'endommager au passage. Lors de l'utilisation d'une rallonge électrique, assurez-vous que celle-ci est de section suffisante. Les rallonges de 25 pieds de long doivent avoir des brins d'une section minimale de 18 AWG. Les rallonges de longueur plus importante devront avoir des brins d'une section minimale de 16 AWG.

Allumage du moniteur et du DVDR

Une fois les connexions effectuées et, le cas échéant, les piles installées, vous pouvez allumer à la fois l'enregistreur DVD et le moniteur du DVD*Pak* en appuyant sur la touche marche/arrêt ⏻ . Vous pouvez aussi allumer le moniteur séparément en appuyant sur la touche marche/arrêt ⏻ du clavier. Cela vous permet d'utiliser le moniteur sans l'enregistreur et de conserver les piles.

Si vous allumez le moniteur séparément en utilisant la touche marche/arrêt du clavier ⏻, n'oubliez pas de l'éteindre en appuyant sur cette même touche. Si vous allumez à la fois le moniteur et le DVDR en appuyant seulement sur la touche marche/arrête ⏻ du DVD*Pak*, les deux s'éteindront en appuyant à nouveau sur celle-ci.

Réglage des divers paramètres du DVD*Pak*

Il sera peut-être nécessaire de vérifier ou de modifier les paramètres suivants en fonction des critères d'utilisation du DVD*Pak*.

Réglage de l'image vidéo

Si l'image vidéo ne s'affiche pas à l'écran, procédez comme suit *(Figure 9)* :

1. Appuyez sur la touche « Retour » ● qui se trouve du côté gauche du clavier du DVD*Pak* pour ouvrir le menu.
2. Sélectionnez l'option « Video → DVD » à l'aide des flèches ↑↓, puis appuyez sur la touche « Sélection » (Enter).
3. Sélectionnez l'option « VIDEO » à l'aide des flèches ↑↓, puis appuyez à nouveau sur la touche « Sélection ».

Cela indiquera à l'appareil la source appropriée de l'affichage.

Réglage de chapitre

Le réglage du chapitre fonctionne au mieux lorsqu'il est éteint et que l'enregistreur ouvre un nouveau chapitre à chaque fois que vous interrompez temporairement l'enregistrement. Pour ce faire, appuyez sur la touche « Retour » ● afin d'accéder au menu principal, puis sélectionnez « Setup ». Descendez jusqu'à « Auto-Chapter » à l'aide des touches fléchées, puis appuyez sur la touche « Sélection » ▭. Soulignez la mention « OFF » à l'aide des touches fléchées ↑↓, puis appuyez sur la touche « Sélection » ▭.

Réglage de format vidéo NTSC/PAL

Il sera peut-être nécessaire de régler votre enregistreur au format couleur de la caméra utilisée. Les deux options possibles sont le format NTSC (US) et PAL (Europe). L'appareil ne pourra pas enregistrer d'images si le format couleur est incorrect. Pour sélectionner le format approprié :

1. Appuyez sur la touche « retour » ● afin d'accéder au menu principal.
2. Appuyez sur les flèches directionnelles ↑↓ pour souligner « Setup », puis appuyez sur la touche de sélection pour afficher le menu de paramétrage.
3. Descendez jusqu'à **Color System** et appuyez sur la touche de sélection.
4. Servez-vous des flèches directionnelles ↑↓ pour souligner le format couleur approprié (voire ; NTSC pour les États-Unis, PAL pour l'Europe).
5. Appuyez sur la touche « retour » pour revenir au menu principal, puis répétez les étapes 2 et 3 du réglage vidéo de la page 26.

Les paramètres existants détermineront le format des disquettes utilisées. Le DVD*Pak* affichera les deux formats (PAL ou NTSC) quel que soit le format couleur utilisé par le système Sony. Cependant, une fois un DVD formaté, il ne pourra enregistrer que dans le format existant au moment de son formatage.

Réglage des unités de valeur

Il est possible de régler le DVD*Pak* pour que les distances s'affichent ou en mètres, ou en pieds, ou que l'unité de valeur soit sélectionnée automatiquement (cette dernière option ne s'appliquant qu'aux systèmes SeeSnake équipés du compteur de distance numérique Count*Plus*). Procédez de la manière suivante pour sélectionner les unités de valeur voulues :

1. Une fois le DVD*Pak* allumé, appuyez sur la touche Menu.
2. Servez-vous des flèches pour descendre qu'à « Unit ».
3. Utilisez la touche de sélection pour aller de « Feet » à « Meters » ou « Auto ».
4. Une fois votre sélection soulignée, appuyez à nouveau sur la touche Menu pour fermer le menu.

Réglage des couleurs

Il est possible de moduler les couleurs de l'écran DVD*Pak* en procédant de la manière suivante :

1. Une fois le DVD*Pak* allumé et raccordé à une caméra SeeSnake, appuyez sur la touche Menu.
2. Si l'option « Color » n'est pas déjà soulignée dans le menu, servez-vous des flèches pour aller jusqu'à l'option « Color ».
3. Utilisez les flèches pour obtenir les couleurs voulues.
4. Une fois les couleurs établies, appuyez à nouveau sur la touche Menu pour fermer le menu.

Réglage du contraste et de la luminosité

Le réglage du contraste et de luminosité de l'écran se fait en procédant de la même manière que pour le réglage des couleurs. A noter qu'il est possible de modifier ces réglages à tout moment durant l'inspection en fonction des conditions de luminosité et de couleur que l'on rencontre dans la canalisation. Il est également possible de modifier la luminosité en appuyant tout simplement sur la touche de réglage de luminosité .

Touches du DVD*Pak*

Touches du clavier

Flèches directionnelles : Navigation parmi les options au menu et réglage des variables (contraste, etc.).

Sélection : Choix des options au menu des unités de mesure (auto, mètres, pieds).

Menu : Ouverture des menus d'options d'affichage tels que couleur, luminosité, contraste, unités de mesure.

Luminosité : Commande directe de l'intensité des LED de la caméra.

Sourdine : Mise en sourdine du microphone pendant une inspection ou activation de celui-ci pour enregistrer un commentaire éventuel.

Sonde : Activation de la sonde incorporée permettant de localiser la position de la tête de caméra.

Rotation d'image : Mise à la verticale de l'image sur l'écran (écrans LCD de 5,7'' uniquement).

Remise à zéro : Remise à zéro temporaire du compteur de distance sur les appareils équipés du Count*Plus*.

Écran : Activation/désactivation de l'écran d'affichage du DVD*Pak* sans interrompre l'alimentation du DVDR

Figure 9 – Touches du DVD*Pak*

Touches du DVDR

Retour : Ouverture du menu DVDR

Marche/arrêt : Activation/désactivation du système DVD*Pak* et de l'écran.

Enregistrement : Lancement de l'enregistreur Sony DVDR.

Flèches directionnelles : Soulignage d'une option au menu.

Entrer/sélectionner : Sélection d'une option soulignée.

Arrêt : Interruption de l'enregistrement ou de la lecture en cours.

Éjection : Ouverture du tiroir à disquettes.

Figure 10 – Touches du DVDR

Icônes de l'écran DVD*Pak*

Charge : Indication du niveau de charge de la pile.

Micro : S'allume lorsque le microphone est éteint.

Sonde : S'allume lorsque la sonde est activée.

Luminosité : S'allume lors des réglages de luminosité de l'écran.

Consignes d'utilisation

⚠ AVERTISSEMENT

Prévoyez systématiquement des lunettes de sécurité afin de protéger vos yeux contre la projection de débris.

Lors de l'inspection des conduites d'évacuation susceptibles de renfermer des produits chimiques ou des bactéries, prévoyez les équipements de protection individuelle appropriés, tels que gants en latex, lunettes étanches, visières et respirateurs afin de limiter les risques de brûlure et d'infection.

Ne pas utiliser ce matériel si l'appareil ou son utilisateur a les pieds dans l'eau. La présence d'eau augmenterait les risques de choc électrique. Des chaussures antidérapantes à semelle en caoutchouc peuvent aider à éviter les dérapages et les chocs électriques, notamment sur les surfaces mouillées.

Respectez les consignes d'utilisation ci-après afin de limiter les risques de blessure par choc électrique, entre autres.

Préparation du chantier

1. Assurez-vous que l'appareil est correctement installé.
2. Raccordez le DVD*Pak* soit directement à la caméra SeeSnake, soit à un moniteur SeeSnake indépendant à l'aide du câble RCA.
3. Placez la tête de caméra dans le guide-câble de l'enrouleur, puis allumez le DVD*Pak* ⏻.
4. Si une disquette est déjà installée dans le tiroir du DVD*Pak*, le système procédera à sa vérification. Sinon, il demandera qu'une disquette soit installée.
5. Pour installer une disquette, appuyez sur la touche d'éjection ⏏ et introduisez une disquette DVD-R ou DVD-RW dans le tiroir. Fermez le tiroir en appuyant à nouveau sur la touche d'éjection.

AVIS IMPORTANT **N'oubliez pas de retirer l'obturateu du tiroir a disquettes avant d'ouvrir le tiroir. Cela évitera d'endommager le mécanisme du tiroir.**

6. Si le système détecte une disquette non formatée, il demandera la permission de la formater. Appuyez sur la touche « Retour » ● pour formater la disquette. L'appareil ne pourra pas enregistrer vers une disquette non formatée.
7. Réinstallez l'obturateur du tiroir à disquettes afin de protéger ce dernier contre la poussière et l'humidité.

Figure 11 – Tiroir à DVD ouvert

Dès qu'une disquette formatée est détectée, l'image transmise par la caméra devrait apparaître à la fois sur l'écran DVDR et sur le moniteur du DVD*Pak*. Si l'image n'apparaît pas, il sera nécessaire de changer de source de transmission selon les indications de la section *Réglages d'écran vidéo à la page 26.*

Figure 12 – Image affichée sur l'écran DVDR

Inspection de la conduite

1. Si le DVD*Pak* est éteint, allumez-le.
2. Introduisez la tête de caméra dans la conduite.
3. Procédez à l'inspection de la conduite selon les consignes du manuel SeeSnake.

Réglage de luminosité
Selon les conditions de luminosité à l'intérieur de la conduite, Il sera peut-être nécessaire de modifier l'intensité de l'éclairage LED de la caméra en cours d'opération. Pour ce faire, appuyez sur la touche de luminosité, puis réglez l'intensité à l'aide des flèches directionnelles. Appuyez sur la touche Menu en fin de réglage.

Rotation de l'image
En cours d'opération, la caméra risque de se retourner à l'intérieur de la conduite et offrir une image inversée. Sur les DVD*Pak* équipés d'un écran LCD de 5,7", la touche de rotation permettra de remettre l'image à la verticale pour en faciliter la lecture. Cette fonction n'existe pas sur les écrans OLED de 4,3". L'enregistreur captera l'image telle qu'elle est affichée à l'écran.

Réglage du Count*Plus*
Si vous utilisez un enrouleur SeeSnake équipé du compteur de distance Count*Plus*, la distance parcourue sera affichée à l'écran du DVD*Pak*. Si vous souhaitez déterminer une distance partielle entre deux points dans le parcours, appuyez sur la touche de remise à zéro du DVD*Pak* pour établir un point de départ intérimaire et afficher cette distance partielle entre guillemets [0,0]. Appuyez à nouveau sur la touche de remise à zéro momentanément pour revenir au comptage de distance globale. Appuyez encore sur la touche pendant au moins 3 secondes pour remettre le compteur de distance globale à zéro.

Consultez le manuel du Count*Plus* pour plus de précisions sur son utilisation. Les paramètres du Count*Plus*, tels que date et heure, sont réglés à partir du menu Tools du Count*Plus* en passant par la touche du menu général du Count*Plus*. Les superpositions de texte Count*Plus* sont gérées au niveau du clavier du Count*Plus* comme indiqué dans son mode d'emploi.

Enregistrement des inspections

Lors de l'insertion d'une nouvelle disquette, le DVDR assurera son formatage dès qu'une caméra est branchée.

Au besoin, suivez la procédure décrite à la section *Réglage de l'écran vidéo à la page 26* afin d'établir l'arrivée vidéo comme source.

AVIS IMPORTANT Le moindre déplacement de l'appareil en cours d'enregistrement risque d'endommager la disquette et rendre le DVD illisible. Toute interruption au niveau de l'alimentation électrique de l'appareil entraînera la perte des chapitres d'enregistrement non sauvegardés.

L'enregistrement : principes de base
Les principes de base de l'enregistrement sont très simples.

1. Positionnez la caméra dans la conduite là où vous souhaitez commencer d'enregistrer.
2. Appuyez sur la touche d'enregistrement . L'écran affichera alors la mention « Recording ». Si vous n'avez pas appuyé sur la touche « sourdine » au préalable *(Figure 3)*, l'enregistrement sonore sera automatiquement activé par le microphone incorporé.
3. Pour interrompre l'enregistrement momentanément, appuyez sur la touche « Enregistrement » . Appuyez à nouveau sur celle-ci pour le relancer.
4. Pour arrêter l'enregistrement de manière définitive, appuyez sur la touche « Arrêt » . Après une courte pause pour terminer le chapitre en cours, l'écran affichera à nouveau l'image captée par la caméra, avec le temps d'enregistrement restant sur la disquette indiqué en partie basse.

Bande sonore
Le microphone du DVD*Pak* se trouve du côté droit de l'appareil, juste à côté de l'écran. Par temps venteux ou dans un milieu bruyant, il sera peut-être préférable de le mettre en sourdine et de n'enregistrer que les images, tout en gardant la possibilité d'enregistrer des commentaires en cours d'inspection. Pour ce faire, il s'agit simplement d'activer et de désactiver le micro en appuyant sur la touche « sourdine ». L'icône de mise en sourdine apparaîtra lorsque le microphone est désactivé, et disparaîtra lorsqu'il est ouvert.

Finalisation des disquettes
Lors de l'enregistrement sur DVD-R, il sera nécessaire de « finaliser » la disquette avant de pouvoir la relire sur un autre lecteur. Une fois la disquette finalisée, elle ne pourra plus servir à des enregistrements ultérieurs. Une disquette finalisée indiquera une série de chapitres lisibles dès son ouverture. Par contre, les disquettes RW ne nécessitent pas de finalisation et peuvent donc recevoir des enregistrements ultérieurs.

1. Lorsqu'il vous est demandé de finaliser la disquette et que vous acceptez de le faire, soulignez l'option « Yes » à l'aide des flèches directionnelles, puis appuyez sur la touche de sélection « Enter » *(Figure 13)*. Sinon, sélectionnez l'option « No », puis appuyez sur la touche de sélection.

Figure 13 – Finalisation de la disquette

2. L'écran affichera alors un avis indiquant qu'une fois finalisée, la disquette ne pourra plus recevoir d'enregistrements *(Figure 14)*. Sélectionnez « OK » pour lancer la finalisation de la disquette.

Figure 14 – Avertissement de finalisation

3. Selon l'importance des images enregistrées, la finalisation de la disquette risque de prendre plusieurs minutes. La disquette sera automatiquement éjecté en fin de finalisation.

   I est également possible de finaliser une disquette en appuyant sur la touche « Retour », puis en sélectionnant « Setup », et ensuite « Finalize ».

Lecture des vidéos enregistrées

Pour visualiser une vidéo enregistrée, appuyez sur la touche « Retour » ● pour afficher le menu, puis soulignez « **DVD Preview** » et appuyez sur la touche de sélection ▭.

Si la disquette n'a pas été encore finalisée, le dernier enregistrement vidéo passera sur l'écran DVDR.

Dans le cas d'une disquette déjà finalisée, une série d'icônes correspondant aux divers chapitres enregistrés sur celle-ci apparaîtra. Soulignez le chapitre voulu, puis appuyez à nouveau sur la touche de sélection pour le visualiser. A noter que vous n'entendrez pas de bande sonore éventuelle lors de la prévisualisation de l'enregistrement sur le DVD*Pak*, mais qu'elle sera disponible lors de la lecture de la disquette sur lecteur DVD ou ordinateur. Pour revenir en mode « enregistrement », appuyez sur la touche « retour » ● afin de revenir au menu et souligner « Video ➔DVD ». Appuyez sur la touche de sélection, puis soulignez « **Video In** » avant d'appuyer à nouveau sur la touche de sélection. L'appareil sera alors prêt à enregistrer soit vers une disquette RW, soit vers une disquette non finalisée.

Localisation de la caméra à l'aide de la sonde

De nombreux systèmes d'inspection SeeSnake sont équipés d'une sonde émettant un signal localisable à une fréquence de 512 Hz. Lorsque cette sonde est activée, elle sera repérable par un localisateur de type RIDGID SR-30, SR-60, Scout™ ou NaviTrack® réglé à 512 Hz afin de localiser la position de la caméra dans une conduite souterraine.

Pour activer une sonde SeeSnake à partir du DVD*Pak*, appuyez sur la touche « Sonde » ▣. L'icône de sonde apparaîtra à l'écran aussi longtemps que la sonde est activée. A noter que le signal émis par la sonde risque de parasiter l'écran.

Ces parasites disparaîtront dès que la sonde est désactivée en appuyant à nouveau sur la touche « sonde » ▣.

Le moyen le plus pratique de repérer la sonde est de faire avancer le câble sur une de distance de 1,5 à 3 mètres (5 à 10 pieds), puis d'utiliser le localisateur pour trouver sa position. Au besoin, vous pouvez ensuite faire avancer le câble sur une distance comparable afin de repérer sa nouvelle position à partir de l'ancienne. Pour localiser la sonde, activez le localisateur et réglez-le sur « Sonde ». Balayez la zone anticipée de sa localisation jusqu'à ce que le localisateur repère la sonde. Une fois la sonde repérée, servez-vous des indications du localisateur pour préciser sa position. Consultez le mode d'emploi du localisateur utilisé pour de plus amples détails sur la localisation des sondes.

Traçage du câble SeeSnake

En plus de pouvoir tracer le parcours de la sonde incorporée à la caméra, le DVD*Pak* permet de tracer la progression du câble SeeSnake enterré à l'aide d'un localisateur RIDGID de type NaviTrack® II, Scout™, SR-20 ou SR-60. Pour ce faire, il s'agit simplement d'enfoncer le piquet de terre d'un transmetteur de traçage, puis de connecter le transmetteur à la borne « transmetteur » du DVD*Pak*. La borne « transmetteur » du DVD*Pak* est la borne métallique à la droite de la batterie *(Figure 3)*.

Après avoir réglé le transmetteur et le localisateur à la même fréquence (33 kHz, par exemple), vous pourrez vous servir du localisateur pour tracer le câble *(Figure 15)*. La sonde de la caméra peut rester activée durant le processus, et si votre localisateur est équipé du système SimulTrace™, vous aurez la possibilité de suivre le câble jusqu'à la tête de caméra et localiser sa sonde à partir du sol en vous y rapprochant.

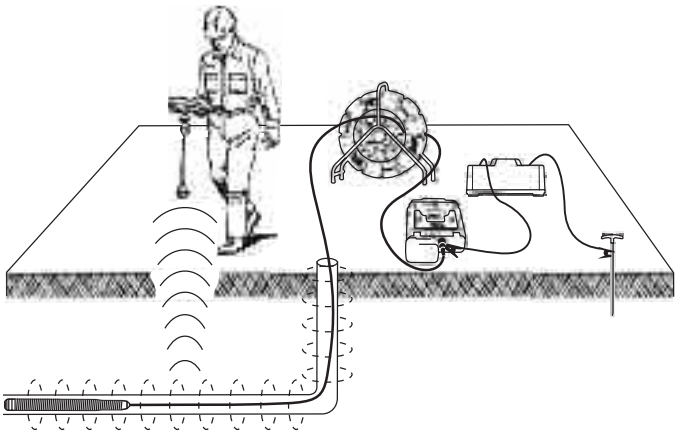

Figure 15 – Traçage du câble

Si vous ne disposez pas du système SimulTrace™, servez-vous d'un transmetteur et d'un localisateur pour localiser le câble. Lorsque le signal émis commence à s'affaiblir, réglez le localisateur à la fréquence de la sonde (habituellement 512 Hz). Reprenez le signal à partir du point où le premier signal s'est affaibli, puis recentrez-le sur la sonde. Dans la mesure où les fréquences de localisation émises par le transmetteur peuvent parasiter l'image reçue par le moniteur, il est préférable d'éteindre la sonde et les transmetteurs en cours d'inspection, et de ne les réactiver qu'au moment d'effectuer une localisation.

Consignes d'entretien

Nettoyage

⚠ AVERTISSEMENT

Afin de limiter les risques de choc électrique, s'assurer que tous cordons et câbles ont été déconnectés et que la pile a été retirée avant de procéder au nettoyage du DVD*Pak*.

Ne jamais utiliser de produits liquides ou abrasifs pour le nettoyage du DVD*Pak*. Servez-vous uniquement d'un chiffon humide. Essuyez les écrans avec un produit spécifiquement prévu pour les écrans LCD. Ne jamais laisser de produits liquides s'infiltrer dans le DVD*Pak*.

Accessoires

⚠ AVERTISSEMENT

Les accessoires suivants ont été spécialement conçus pour fonctionner avec le DVD*Pak*. Toute tentative d'adaptation au DVD*Pak* d'accessoires prévus pour d'autres types de matériel peut s'avérer dangereuse. Afin de limiter les risques de blessure grave, n'utilisez que les accessoires spécifiquement prévus pour le DVD*Pak*, tels que ceux indiqués ci-dessous.

Réf. catalogue		Description
USA	EU	
32743	28218	Pile Li-ion rechargeable de 18 V
32068	32073	Chargeur
32648	32693	Kit deux piles avec chargeur
32708	32713	Kit simple pile avec chargeur
Divers		Localisateur RIDGID SeekTech® ou NaviTrack®
Divers		Transmetteurs RIDGID SeekTech® ou NaviTrack®

Transport et stockage

Retirez les piles avant expédition. Protégez l'appareil contre les chocs durant son transport. Lors d'un stockage prolongé, retirez les piles de l'appareil et rangez-le dans un endroit dont la température ambiante se situe entre –20 et 70 °C (-4 et 158 °F).

Stockez tout appareil électrique dans un endroit sec afin de limiter les risques de choc électrique.

Éloignez l'appareil de toutes sources de chaleur excessives telles que radiateurs, conduites d'air chaud, cuisinières, amplificateurs et autres sources de chaleur.

Révisions et réparations

⚠ AVERTISSEMENT

La sécurité d'emploi du DVD*Pak* dépend d'un entretien approprié.

L'entretien et la révision du DVD*Pak* doivent être confiés exclusivement à un centre de service RIDGID agréé.

Pour obtenir les coordonnées du centre de service RIDGID le plus proche ou pour toutes questions visant l'entretien et la réparation de l'appareil :

- Consultez votre distributeur RIDGID.
- Consultez les sites www.RIDGID.com ou www.RIDGID.eu pour localiser le représentant Ridge Tool le plus proche.
- Consultez les services techniques de Ridge Tool par mail adressé à rtctechservices@emerson.com, ou, à partir des États-Unis et du Canada, en composant le (800) 519-3456.

Recyclage

Certains composants de l'appareil contiennent des matières de valeur susceptibles d'être recyclées. Il se peut que certaines des entreprises de recyclage concernées se trouvent localement. Disposez de ces composants selon la réglementation en vigueur. Pour de plus amples renseignements, consultez votre centre de recyclage local.

A l'attention des pays de la CE : Ne pas jeter les composants électriques à la poubelle !

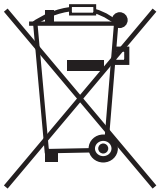

Selon la norme européenne 2002/96/EC visant les déchets de matériel électrique et électronique et son application vis-à-vis de la législation nationale, tout matériel électrique non utilisable doit être collecté à part et recyclé d'une manière écologiquement responsable.

Recyclage des piles

Pour les USA et le Canada : Le label de la RBRC™ (Corporation de recyclage des piles rechargeables) apposé sur le bloc-piles indique que RIDGID s'est déjà acquitté des frais de recyclage des bloc-piles lithium-ion qui ont atteint la fin de leur vie utile.

RBRC™ et RIDGID® font partie de plusieurs fournisseurs de piles qui, aux États-Unis et au Canada, ont développé des programmes de récupération et de recyclage des piles rechargeables. Les piles normales et rechargeables renferment non seulement des matières toxiques pour l'environnement, mais aussi des matières précieuses qui peuvent être recyclés. Aidez à protéger l'environnement et à préserver nos ressources naturelles en remettant vos piles usagées à votre détaillant ou à un centre de service RIDGID agréé afin d'assurer leur recyclage. Le centre de recyclage de votre localité peut aussi vous indiquer d'autres points de recyclage éventuels.

RBRC™ est une marque déposée de la Rechargeable Battery Recycling Corporation.

Pour les pays de la CE : Les piles et bloc-piles défectueux ou hors service doivent être recyclés selon les dispositions de la norme européenne 2006/66/EC.

Tableau 1 – Dépannage

ANOMALIE	CAUSE PROBABLE	REMEDE
L'écran n'affiche pas d'image venant de la caméra.	SeeSnake hors tension.	Vérifier le branchement sur secteur ou la charge de la pile.
		Vérifier la position de l'interrupteur du DVD*Pak*.
	Mauvaise connexion.	Vérifier la connexion entre le DVD*Pak* et le SeeSnake.
		Vérifier l'assise et les broches de la connexion SeeSnake.
	Écran réglé à la mauvaise source.	Préparer l'appareil selon les consignes de la section Réglage de l'écran.
	Piles trop faibles.	Recharger les piles ou branchez l'appareil sur secteur.
Le témoin de charge clignote.	Les piles 18V du DVD*Pak* sont faibles.	Recharger les piles du DVD*Pak* ou brancher l'appareil sur secteur (110/120 V).

SeeSnake® DVD*Pak*

OLED LCD

⚠ ADVERTENCIA

Antes de utilizar este aparato, lea detenidamente su Manual del Operario. Pueden ocurrir descargas eléctricas, incendios y/o graves lesiones si no se comprenden y siguen las instrucciones de este manual.

SeeSnake® DVD*Pak*	
Apunte aquí el número de serie del aparato, que se encuentra en su placa de características.	
No. de Serie	

Índice

Ficha para apuntar el Número de Serie del aparato 35
Simbología de seguridad 37
Reglas de seguridad general
Seguridad en la zona de trabajo 37
Seguridad eléctrica 37
Seguridad personal 37
Uso y cuidado del equipo 38
Uso y cuidado de la pila 38
Servicio 38
Información de seguridad específica 39
Seguridad del DVD*Pak* 39
Descripción, especificaciones y equipo estándar
Descripción 40
Especificaciones 40
Equipo estándar 40
Equipo opcional 40
Componentes del DVD*Pak* 41
Botones de control de la grabadora DVDR 41
Inspección previa al funcionamiento 41
Preparación del equipo y de la zona de trabajo 41
Ubicación del DVD*Pak* 42
Conexiones del DVD*Pak* 42
Íconos de las conexiones 43
Alimentación del SeeSnake DVD*Pak* 43
Encendido del Monitor y de la DVDR (grabadora) 44
Configuraciones del DVD*Pak* 44
Mandos del DVD*Pak* 45
Teclas del teclado 45
Botones de mando en la DVDR 45
Íconos en la pantalla del DVD*Pak* 46
Instrucciones de funcionamiento 46
Inicio 46
Inspección de una tubería 47
Grabación de una inspección 47
Reproducción de una grabación de video 48
Localización de la cámara empleando una Sonda 49
Rastreo del cable de empuje SeeSnake 49
Instrucciones de mantenimiento 50
Limpieza 50
Accesorios 50
Transporte y almacenamiento 50
Servicio y reparaciones 50
Eliminación del aparato 50
Eliminación de las pilas 51
Detección de averías 52

Simbología de seguridad

En este manual del operario y en el aparato mismo encontrará símbolos y palabras de advertencia que comunican información de seguridad importante. En esta sección se describe el significado de estos símbolos.

Este es el símbolo de una alerta de seguridad. Sirve para prevenir al operario de las lesiones corporales que podría sufrir. Obedezca todas las instrucciones que acompañan a este símbolo de alerta para evitar lesiones o muertes.

⚠ PELIGRO Este símbolo de PELIGRO advierte de una situación de riesgo o peligro que, si no se evita, ocasionará la muerte o graves lesiones.

⚠ ADVERTENCIA Este símbolo de ADVERTENCIA advierte de una situación de riesgo o peligro que, si no se evita, podría ocasionar la muerte o lesiones graves.

⚠ CUIDADO Este símbolo de CUIDADO advierte de una situación de riesgo o peligro que, si no se evita, podría ocasionar lesiones leves o moderadas.

AVISO Un AVISO advierte de la existencia de información relacionada con la protección de un bien o propiedad.

Este símbolo significa que, antes de usar la máquina, es indispensable leer detenidamente su manual del operario. El manual del aparato contiene importante información acerca del funcionamiento apropiado y seguro del equipo.

Este símbolo señala que, durante la manipulación y funcionamiento de esta máquina, el operario siempre debe proteger sus ojos con gafas o anteojos de seguridad con viseras laterales para evitar herirse los ojos.

Este símbolo advierte de que pueden ocurrir descargas eléctricas.

Reglas de seguridad general

⚠ ADVERTENCIA

Lea y comprenda todas las advertencias e instrucciones. Pueden ocurrir golpes eléctricos, incendios y/o lesiones corporales graves si no se siguen todas las instrucciones y respetan las advertencias detalladas a continuación.

¡GUARDE ESTAS INSTRUCCIONES Y ADVERTENCIAS PARA POSTERIOR CONSULTA!

Seguridad en la zona de trabajo

- **Mantenga su área de trabajo limpia y bien alumbrada.** Los bancos de trabajo desordenados y las zonas oscuras provocan accidentes.
- **No haga funcionar aparatos motorizados en presencia de combustibles tales como líquidos, gases o polvos inflamables.** Las máquinas eléctricas generan chispas, las cuales pueden inflamar el polvo o las emanaciones combustibles.
- **Mientras haga funcionar una herramienta, mantenga apartados a curiosos, niños y visitantes.** Las distracciones pueden hacerle perder el control del aparato.

Seguridad eléctrica

- **Evite el contacto de su cuerpo con artefactos conectados a tierra tales como cañerías, radiadores, estufas o cocinas y refrigeradores.** Aumenta el riesgo de que se produzca un choque eléctrico cuando su cuerpo ofrece conducción a tierra.
- **No exponga el aparato a la lluvia o a condiciones mojadas.** Cuando agua penetra en un aparato a motor, aumenta el riesgo de que se produzca una descarga eléctrica.
- **No maltrate el cordón eléctrico del aparato. Nunca transporte el aparato tomándolo de su cordón eléctrico ni lo jale para desenchufarlo del tomacorriente. Mantenga el cordón lejos del calor, aceite, bordes cortantes o piezas móviles.** Los cordones en mal estado o enredados aumentan el riesgo de que se produzcan descargas eléctricas.
- **Si resulta inevitable el empleo del aparato en un sitio húmedo, enchúfelo en un tomacorriente GFCI (dotado de un Interruptor del Circuito de Pérdida a Tierra).** El interruptor GFCI reduce el riesgo de que ocurran descargas eléctricas.
- **Mantenga todas las conexiones eléctricas secas y sin tocar el suelo. No toque el equipo ni sus enchufes con sus manos mojadas.** Así evita sufrir descargas eléctricas.

Seguridad personal

- **Manténgase alerta, preste atención a lo que está haciendo y use sentido común cuando trabaje con uno de estos aparatos. No lo use si está cansado o se encuentra bajo la influencia de drogas, alcohol o medicamentos.** Sólo un breve descuido mientras hace funcionar el aparato puede resultar en lesiones personales graves.
- **Use el equipo de protección personal que corresponda. Siempre use protección para sus ojos.** Al

usar mascarilla para el polvo, calzado de seguridad antideslizante, casco duro o protección para los oídos, según las circunstancias, usted evitará lesionarse.

- **No trate de extender su cuerpo para alcanzar algo. Mantenga sus pies firmes en tierra y un buen equilibrio en todo momento.** Así se ejerce mejor control sobre el equipo en situaciones inesperadas.
- **Vístase adecuadamente. No se ponga ropa que le queda suelta, ni joyas. Mantenga su pelo, ropa y guantes apartados de piezas en movimiento.** Pueden engancharse en las piezas móviles.

Uso y cuidado del equipo

- **No fuerce el aparato. Use el aparato correcto para la tarea que realizará.** El aparato adecuado hará el trabajo mejor y de manera más segura, al ritmo para el cual fue diseñado.
- **Si el interruptor del aparato no lo enciende o no lo apaga, no lo haga funcionar.** Cualquier equipo que no pueda ser controlado mediante su interruptor es peligroso y debe ser reparado.
- **Desenchufe el equipo de la fuente de suministro (electricidad o pilas) antes de efectuarle ajustes, de cambiarle accesorios o de guardarlo.** Así evita lesionarse.
- **Almacene los aparatos que no estén en uso fuera del alcance de niños y no permita que los hagan funcionar personas sin capacitación o que no hayan leído estas instrucciones.** Las herramientas son peligrosas en manos de inexpertos.
- **Hágale buen mantenimiento a este aparato.** Revísele sus piezas movibles por si están desalineadas o agarrotadas. Cerciórese de que no tenga piezas quebradas y que no existen condiciones que puedan afectar su buen funcionamiento. Si está dañada, antes de usarla, hágala componer. Los equipos en malas condiciones causan accidentes.
- **Utilice este equipo y sus accesorios en conformidad con estas instrucciones, teniendo en cuenta las condiciones imperantes y las tareas que realizará.** Cuando se emplea un equipo para efectuar operaciones que no le son propias, se crean situaciones peligrosas.
- **Con este equipo, utilice únicamente los accesorios recomendados por su fabricante.** Los accesorios apropiados para usarse con un equipo determinado pueden resultar peligrosos si se utilizan con otros equipos.
- **Mantenga todos los mangos y controles del aparato limpios y secos, libres de aceite y grasa.** Así se tiene un mejor control del equipo.

Uso y cuidado de la pila

- **Cárguelo únicamente con el cargador de pilas especificado por el fabricante.** Un cargador de pilas apropiado para un tipo de bloque de pilas puede provocar un incendio si se lo emplea para cargar un bloque de pilas diferente.
- **El aparato funciona exclusivamente con un bloque de pilas determinado.** El empleo de un bloque de pilas diferente al especificado puede causar lesiones e incendios.
- **No pruebe la pila con objetos conductores. Cuando el bloque de pilas no esté en uso, manténgalo apartado de otros objetos metálicos, como sujetapapeles, monedas, llaves, tornillos u otros objetos metálicos pequeños que puedan efectuar una conexión entre un borne de la pila y el otro.** SEl cortocircuito entre los bornes de una pila podría ocasionar quemaduras o incendios.
- **En condiciones extremas de uso, la pila puede despedir líquido. No la toque. Si llegase a tocarla con sus dedos, lávese las manos con abundante agua. Si el líquido de la pila llegase a entrarle a un ojo, solicite además atención médica.** El líquido de una pila puede provocar irritación dérmica y quemaduras.
- **Use y guarde pilas y cargadores en un lugar seco y a temperaturas apropiadas.** Las temperaturas extremas y la humedad pueden averiar las pilas y ocasionar fugas, descargas eléctricas, incendios o quemaduras. Para mayores detalles, *consulte el manual del cargador.*
- **No cubra el cargador mientras se encuentra en uso.** Para funcionar correctamente necesita una adecuada ventilación. Un cargador cubierto durante su uso podría provocar un incendio.
- **Elimine las pilas como es debido.** No las arroje al fuego porque, expuestas a altas temperaturas, pueden explotar. Algunos países ya han legislado respecto. Algunos países han reglamentado la eliminación de pilas y baterías. Le rogamos cumpla con todas las normas locales vigentes.

Servicio

- **El servicio del aparato debe encomendarse únicamente a técnicos calificados. Deben emplear repuestos idénticos.** Así se garantiza la continua seguridad del aparato.

- Quítele la pila y lleve el aparato a un técnico calificado si observa cualquiera de estas condiciones:
  - se ha derramado líquido sobre el aparato o le han entrado objetos
  - el aparato no funciona normalmente aunque se sigan las
  - el aparato se ha caído o dañado; o
  - el aparato exhibe un rendimiento anormal.

Información de seguridad específica

⚠ ADVERTENCIA

Esta sección entrega información de seguridad específica para este equipo.

Antes de usar el DVD*Pak*, lea estas precauciones detenidamente para evitar descargas eléctricas y lesiones corporales graves.

¡GUARDE ESTAS INSTRUCCIONES!

Mantenga este manual junto a la máquina, a la mano del operario.

Si tiene alguna pregunta acerca de este producto de Ridge Tool:

– Contacte al distribuidor de RIDGID® en su localidad.
– Por internet visite el sitio www.RIDGID.com ó www.RIDGID.eu para averiguar dónde se encuentran los centros autorizados de Ridge Tool más cercanos.
– Llame al Departamento de Servicio Técnico de Ridge Tool desde EE.UU. o Canadá al (800) 519-3456 o escriba a rtctechservices@emerson.com.

Seguridad del DVD*Pak*

- **Un tomacorriente eléctrico mal conectado a tierra puede provocar descargas eléctricas y o daños de consideración al equipo.** Siempre cerciórese de que en la zona de trabajo se disponga de un tomacorriente correctamente conectado a tierra. Tenga en cuenta que la presencia de un tomacorriente de tres orificios, o uno provisto de GFCI, no garantiza que esté bien conectado a tierra. Si tiene dudas acerca de la conexión a tierra de un tomacorriente, hágalo revisar por un electricista calificado.
- **Alimente el DVD*Pak* exclusivamente con la pila designada o una fuente de suministro con doble aislamiento.**
- **No haga funcionar este equipo si usted -el operario- o este aparato estarán parados sobre agua.** Así aumenta el riesgo de que ocurran descargas eléctricas.
- **El DVD*Pak* no es a prueba de agua. Sólo la cámara y el cable de empuje son impermeables.** No exponga el equipo a la lluvia o al agua. Así se evitan las descargas eléctricas.
- **No utilice el equipo donde exista el peligro de contacto con corriente de alto voltaje.** Este equipo no provee aislamiento eléctrico ni otorga protección contra corrientes de alto voltaje.
- **Lea y comprenda este manual del operario, el del rollo de cable limpiador de desagües y las instrucciones y advertencias de cualquier otro equipo que utilice en conjunto con el DVD*Pak*.** Pueden ocurrir considerables daños materiales y/o lesiones de gravedad si no se siguen fielmente todas estas instrucciones.
- **Emplee siempre el equipo de protección personal adecuado cuando manipule y utilice equipos de limpieza o de inspección de cañerías.** Los desagües pueden contener sustancias químicas, bacterias u otros elementos que podrían resultar tóxicos, infecciosos, o causar quemaduras u otras lesiones. Al hacer funcionar este equipo, siempre deben usarse gafas o anteojos de seguridad. Otros equipos de protección personal (EPP) necesarios de usar podrían ser guantes o mitones de limpieza de desagües, guantes de látex o de goma, máscaras para proteger la cara, gafas, ropa de protección, respiradores y calzado con punteras de acero.
- **Si utilizará el aparato de limpieza de desagües en conjunto con el equipo de inspección de cañerías, use exclusivamente Guantes RIDGID para la Limpieza de Desagües.** Nunca agarre el cable de limpieza, mientras gira, con otros guantes ni con un trapo. Estos pueden engancharse o enredarse en el cable y lastimar sus manos. Debajo de los Guantes RIDGID puede usar guantes de goma o látex. No se ponga guantes para la limpieza de desagües que están rotos.
- **Higiene personal.** Lávese las manos y las otras partes de su cuerpo que hayan quedado expuestas al contenido del desagüe, con agua caliente y jabón. No coma ni fume mientras manipula el equipo de inspección. Así evita contaminarse con materiales tóxicos o infecciosos.

Las instrucciones de funcionamiento de la grabadora (DVDR) Sony® se detallan en el manual provisto por su fabricante.

Descripción, especificaciones y equipo estándar

Descripción

El SeeSnake® DVD*Pak* es a la vez un monitor, contralor y grabador de inspecciones de desagües que se realizan con cámara y rollo de cable de la serie SeeSnake de RIDGID. El aparato es liviano, no obstante firme y resistente a las salpicaduras. En conjunción con la grabadora Sony® Multi-Function Digital Video Disc Recorder (DVDR) en su interior, el DVD*Pak* sirve para observar, grabar y guardar filmaciones de video en formato DVD.

El DVD*Pak* se conecta fácilmente con un rollo de cable y cámara SeeSnake, luego monitorea y graba lo que va observando la cámara dentro de una cañería. También puede empleársele con otros monitores de inspección SeeSnake para grabarles sus inspecciones visuales a discos DVD. Ofrece simples y cómodos controles para grabar con la multifuncional DVDR Sony. Su carcasa protectora es resistente y duradera.

Los equipos auxiliares que pueden utilizarse con el DVD*Pak* son:

- Pila recargable.
- Un localizador y receptor RIDGID (SR-20, SR-60, Scout™ o el NaviTrack® II).
- Un transmisor RIDGID (ST-510, ST-305, el NaviTrack® Brick o el transmisor de 10 vatios NaviTrack®).
- El contador de cable Count*Plus* generalmente incorporado en los sistemas de inspección SeeSnake.

Especificaciones

Peso (con grabadora DVDR).....4,2 Kg. (9,25 lb.) sin pila
4,8 Kg. (10,65 lb.) con pila

Peso (sin grabadora DVDR).....2,6 Kg. (5,75 lb.) sin pila
3,2 Kg (7,15 lb.) con pila

Dimensiones (cerrado):
Largo .....35 cms. sin pila
Ancho .....23 cms.
Altura .....13,4 cms.

Fuente de alimentación .....100 - 240V c.a./50-60Hz, corriente alterna, o pila recargable 18 V c.c.

Tipo de pila.....una de li-ión 18 V, 2,2 Ah

Potencia nominal.....14-16V c.c. 40W
12V c.c. 30W (solamente DVDR)

Condiciones ambientales de funcionamiento:
Temperatura.....5 a 35°C (40 a 95°F)
Humedad relativa .....5% a 95%
Temperatura de almacenamiento.....-20 a 70°C (-4 a 158°F)
Altura .....4000 metros (13120 pies)

Pantalla .....OLED de 4,3 pulgs. (10,9 cms.) ó LCD de 5,7 pulgs. (14,47 cms.)

Resolución.....OLED 480 x 272, LCD 320 x 240

Margen de temperaturas de funcionamiento c/sólo display, sin grabadora (DVDR) en uso:
Pantalla OLED de 4,3 pulgs.....-40 a 85°C (-40 a 185°F)
Pantalla LCD de 5,7 pulgs.....-20 a 70°C (-4 a 158°F)

Equipo estándar o básico

- DVD*Pak*
- Convertidor y suministro eléctrico de 100-220V c.a. a 15V c.c.
- Manual del operario
- Grabadora de discos de video digital (DVDR) Sony VRD-MC5
- Disco de video digital (DVD) instructivo
- Cable RCA
- Tirante o correa
- Manual del operario de la DVDR Sony

Equipo opcional

N° en el catál.	(EE.UU.)	(Comunidad Europea)
Pila recargable de li-ión de18 V	32743	28218
Cargador de pilas	32068	32073
Kit de dos pilas con cargador	32648	32693
Kit de una pila con cargador	32708	32713

El DVD*Pak* se encuentra protegido por patentes y patentes en trámite de Estados Unidos e internacionales.

Componentes del DVD*Pak*

Figura 1 – Componentes del DVD*Pak*

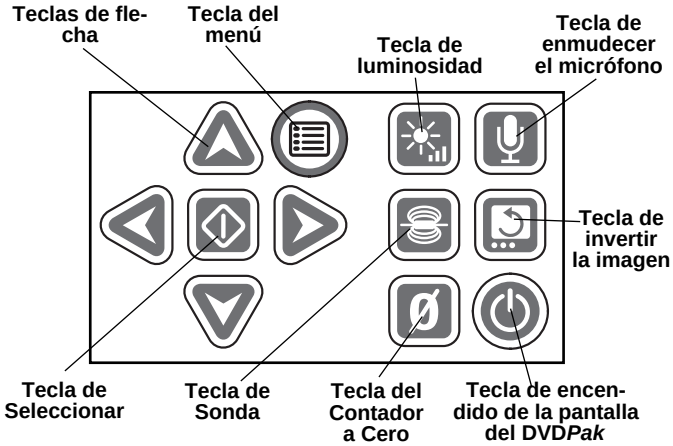

Figura 2 – Teclado del DVD*Pak*

Botones de control de la grabadora DVDR

- **Botón de Regreso al menú:** muestra el Menú de la DVDR Sony.
- **Botón de encendido:** enciende y apaga el sistema DVD*Pak*. También controla el encendido del display.
- **Botón de grabación:** inicia una grabación en la DVDR Sony.
- **Botones de flecha:** realzan el menú seleccionado.
- **Botón de Enter/seleccionar:** escoge la opción realzada.
- **Botón de stop:** detiene la grabación o la reproducción.
- **Botón de expulsión:** abre la bandeja del disco.

Inspección previa al funcionamiento

⚠ ADVERTENCIA

Cada vez, antes de usar el SeeSnake DVD*Pak*, inspecciónelo y corrija cualquier problema que pueda ocasionar graves lesiones debidas a descargas eléctricas u otros factores, o provocar daños al aparato.

1. Asegure que el aparato se encuentra apagado, que no está conectado a ningún cable de alimentación externa, y que se le ha extraído la pila. Inspeccione cordones, cables y conectores por si han sido modificados o están averiados.
2. Quite el aceite, grasa o mugre del SeeSnake DVD*Pak* para facilitar su revisión e impedir que el aparato se resbale de sus manos durante el uso o transporte.
3. Revise el DVD*Pak* para asegurar que no le faltan piezas, que no tiene partes quebradas, desgastadas, desalineadas o agarrotadas, o por si existe cualquiera otra condición que pueda afectar su funcionamiento normal y seguro.
4. Inspeccione cualquier otro aparato que también se vaya a utilizar, según sus propias instrucciones, y asegure que se encuentra utilizable.
5. Si detecta cualquier problema, no use la unidad hasta que no haya sido reparada.

Preparación del equipo y de la zona de trabajo

⚠ ADVERTENCIA

Prepare el DVD*Pak* y la zona de trabajo de acuerdo a los siguientes procedimientos con el fin de prevenir lesiones por descargas eléctricas, incendios u otros factores, y daños al DVD*Pak*.

1. Revise que la zona de trabajo:
   - esté bien iluminada,
   - no tenga líquidos, vapores o polvos inflamables que puedan provocar un incendio. Si estos combustibles están presentes, no trabaje en la zona hasta que hayan sido retirados. El DVD*Pak* no es a prueba de explosión. Las conexiones eléctricas pueden despedir chispas.
   - tenga un lugar nivelado, estable y seco para situar al operario. No use el aparato parado sobre agua.
   - ofrezca un sendero despejado hacia el tomacorriente, libre de elementos que puedan dañar el cordón eléctrico del aparato (si funcionará con suministro externo).
2. Revise la zona en donde trabajará. Hasta donde sea posible, determine dónde se encuentran los accesos a la cañería que se inspeccionará, su tamaño o diámetros, su longitud, si contiene sustancias químicas de limpieza de desagües u otras que podrían ser peligrosas. Si la cañería contiene algún producto químico, es primordial que usted sepa cómo debe protegerse de él. Para mayor información, contacte al fabricante del producto.
3. Establezca cuál es el equipo correcto que debe utilizar para el trabajo que realizará. El SeeSnake DVD*Pak* sirve para ver, grabar y reproducir inspecciones realizadas por una cámara dentro de una cañería. El catálogo Ridge Tool en línea en los sitios web www.RIDGID.com ó www.RIDGID.eu entrega información acerca de la totalidad de los equipos disponibles para inspeccionar tuberías.
4. Asegure que se ha revisado todo el equipo.
5. Observe los alrededores de la zona de trabajo y establezca si necesita poner barricadas o barreras para impedir el ingreso a la zona de personas ajenas a la inspección. Los transeúntes podrían distraer al operario. Si se trabajará en las cercanías de tráfico vehicular, delimite la zona de trabajo con conos u otros dispositivos de alerta.
6. Si es necesario, quite el artefacto sanitario para permitir el acceso al desagüe.

Ubicación del DVD*Pak*

Abra la sombrilla del DVD*Pak* y sitúelo donde cerca del acceso podrá ver la pantalla mientras trabaja con el cable y la cámara en su punta. Elija un sitio seco y asegure que el DVD*Pak* y los otros equipos que se usen no se mojarán. El DVD*Pak* no es a prueba de agua y si se moja puede producir descargas eléctricas o dañarse.

Coloque el rollo y la cámara según instruye su propio manual. Asegure que el DVD*Pak* y el rollo del cable se encuentran sobre una superficie estable.

Conexiones del DVD*Pak*

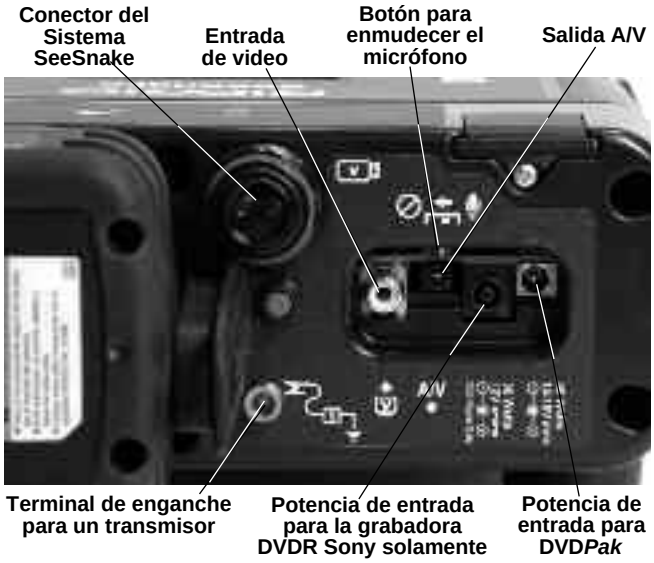

Figura 3 – Conexiones del DVD*Pak*

Íconos de las conexiones

Conector del Sistema SeeSnake

Enchufe de entrada de video

Enchufe hembra de salida A/V

Terminal de enganche para un transmisor

Enchufe hembra para el DVD*Pak*

Enchufe hembra sólo para grabadora DVDR

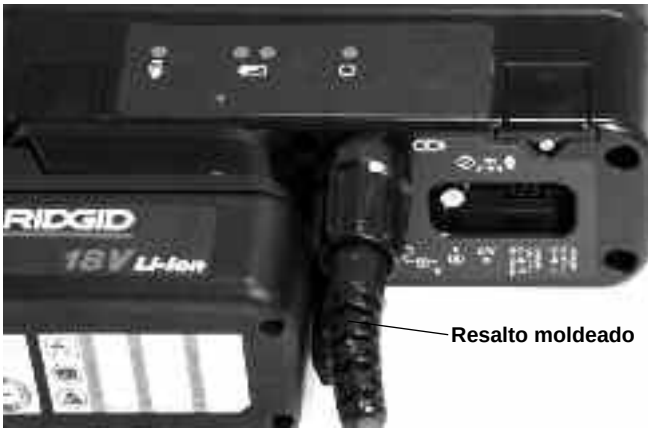

Figura 4 – Conexión del enchufe del cable SeeSnake al conector del Sistema SeeSnake en el DVD*Pak*

AVISO Cuando conecte o desconecte el cable del Sistema SeeSnake, sólo gire el manguito exterior de fijación. No gire ni tuerza el conector o el enchufe del cable, así evita que se dañen.

Cable del Sistema SeeSnake
Desenrolle el cable del Sistema SeeSnake fuera del porta-cordón; el enchufe macho (en su punta) deberá introducirse en el conector del Sistema SeeSnake, en la parte trasera del DVD*Pak*. Alinee la clavija o contacto guía del enchufe con el alveolo guía del conector del sistema SeeSnake. Empuje el enchufe rectamente hacia dentro y apriete el manguito exterior.

¡NOTA! Un resalto moldeado en el exterior del enchufe conector del cable apuntará hacia fuera cuando el enchufe se ha introducido correctamente en el conector hembra.

Monitor externo opcional

1. El DVD*Pak* puede utilizarse con otro monitor SeeSnake externo, conectándolos con un cable RCA ubicado dentro de la bolsita que cuelga del tirante del DVD*Pak*. El cable conecta el puerto de salida de video en el monitor con el puerto amarillo de entrada de video en el DVD*Pak*, marcado con el ícono .
2. El puerto de salida A/V transmitirá video en vivo desde la cámara y sonido en vivo desde el micrófono hacia otra grabadora de DVDs o monitor. (Si se conecta con un monitor que tiene parlantes, podrían producirse chirridos. Estos se evitan enmudeciendo el micrófono con el botón de enmudecer (mute).

   El puerto A/V no transmite video grabado o salida de audio desde la DVDR Sony.

Figura 5 – DVD*Pak* con una Limpiadora de Desagües SeeSnake

Alimentación del SeeSnake DVD*Pak*

El SeeSnake DVD*Pak* puede alimentarse con una pila de li-ión recargable de RIDGID o enchufarse a la corriente eléctrica mediante el convertidor ca. a cc. (AC/DC) incluido. Se prefiere el funcionamiento del aparato alimentado a pila para evitar el riesgo de que ocurran descargas eléctricas. **Aún más, el convertidor de corriente no está clasificado para uso exterior y debe usarse únicamente bajo techo.**

Funcionamiento a pila
Con sus manos secas, conecte una pila completamente cargada en el muelle correspondiente en la parte trasera del DVD*Pak*.

Figura 6 – Pila instalada

Asegure que la pila se asiente firmemente. *Para mayores detalles, vea el manual del operario del Cargador de la pila.*

Las pilas incluidas con el DVD*Pak* tienen una capacidad asignada de 2,2 amps./hr. Según cómo se la use (horas de grabación, etc.), si totalmente cargada, alimentará al DVD*Pak* por aproximadamente 2,5 a 3 horas. En la *Figura 7* se muestran, rodeados de un círculo, los diodos emisores de luz (DELs) indicadores del estado de carga de la pila. Consulte la tabla del pestañeo de los DEL, más abajo.

Figura 7 – DELs indicadores del estado de la pila

Tabla del estado de la pila según los DELs

Estado de la pila	Sin conexión a alimentación externa	Conectado a alimentación externa
FULL (cargada)	Verde constante	Verde pestañeando (apagado x 5 segs., encendido x 0,2)
MED	Verde y rojo constante	Verde y rojo pestañeando (apagado x 5 segs., encendido x 0,2)
BAJA (poca carga)	Rojo constante, 4 pitidos	Rojo pestañeando (apagado x 5 segs., encendido x 0,2)
AGOTADA	Rojo constante por 5 segs., pitido largo 5 segs. y se apaga	

Alimentación eléctrica
Para funcionar enchufado a la electricidad, se incluye un convertidor con doble aislamiento, de corriente alterna a una continua: reduce el voltaje de la corriente que fluye del tomacorriente de pared al apropiado para el DVD*Pak*.

AVISO El cordón eléctrico y convertidor de suministro externo no deben emplearse al aire libre.

Para hacer funcionar el equipo con corriente eléctrica, emplee el cordón de suministro. Éste consta de dos secciones: un extremo de la primera sección se enchufa a un tomacorriente estándar de 110-120V de dos contactos planos (EE.UU.); el otro extremo, a una fuente de alimentación determinada. La segunda sección va desde esta fuente de alimentación hasta el enchufe hembra rotulado 40 Watts—14-16V en el extremo derecho de la parte posterior del DVD*Pak*. *(Figura 8)*.

Figura 8 – Fuente de alimentación externa conectada (extremo derecho)

Con sus manos secas, conecte las dos secciones del cordón de suministro y enchufe el extremo correspondiente en el enchufe hembra en la parte trasera del DVD*Pak*. Extienda el cordón por una senda despejada y, con sus manos secas, enchufe el cordón de suministro en el tomacorriente de pared seleccionado con anterioridad. Si tendrá que utilizar un cordón de extensión, cerciórese de que tiene el calibre necesario. Si el alargador tiene menos de 25 pies de largo, se requiere un calibre mínimo de 18AWG. Los alargadores de más de 25 pies de longitud, deben tener un calibre mínimo de 16 AWG.

Encendido del Monitor y de la DVDR (grabadora)

Una vez conectados al suministro (electricidad o pila), la grabadora de discos de video y el monitor DVD*Pak* se encienden simultáneamente apretando una vez el botón de encendido ⏻. Usted también puede encender el monitor independientemente, apretando la tecla de encendido ⏻ en el teclado. De esta manera sólo se emplea el monitor, sin encender la grabadora, y se ahorra la energía de la pila.

Si usted enciende el monitor por separado, apretando únicamente la tecla de encendido de la pantalla del DVD*P*⏻, no se olvide de apagarlo con esta misma tecla. Si usted enciende el monitor y la grabadora a un mismo tiempo apretando sólo el interruptor de encendido ⏻ de la grabadora DVDR, ambos se apagan en forma simultánea con este mismo interruptor.

Configuraciones del DVD*Pak*

Las siguientes posiciones podrán modificarse dependiendo del lugar y forma en que se emplee el DVD*Pak*.

Procedencia de las imágenes de video
Si en la pantalla no se ven las imágenes transmitidas por la cámara, haga lo siguiente *(Figura 9)*:

1. Oprima el botón de Regreso ●. Aparecerá un menú.
2. Mediante los botones de flecha ⬆⬇ realce la opción Video → DVD y oprima el botón de Enter.
3. Mediante los botones de flecha ⬆⬇ realce la opción VIDEO IN (entrada de video) y oprima el botón de Enter.

Estos pasos informan al aparato de la procedencia de las imágenes que deberá mostrar en pantalla.

Posición Auto-Chapter
Se recomienda poner la posición de Auto-Chapter en "OFF", y así la grabadora comenzará un nuevo capítulo cada vez que se le detenga. Por ende, oprima el botón de Regreso ● para acceder al Menú Principal y seleccione "Setup". Con las flechas, desplácese hasta Auto-Chapter y presione Enter ▭. Nuevamente con los botones de flecha ⬆⬇, cambie la posición a "OFF" y oprima Enter ▭.

Sistema de colores NTSC o PAL
Es posible que deba regular la grabadora con el fin de ponerla en condiciones de formatear los discos para que sean capaces de grabar los mismos colores que envía la cámara. Las opciones de color son NTSC (para

EE.UU.) o PAL (Europa). La DVDR no grabará si los colores que recibe discrepan de los colores que acepta el disco. Regule la opción Color System (sistema de colores):

1. Oprima el botón de Regreso ● para acceder al Menú Principal.
2. Oprima las flechas ⬆⬇ para realzar **Setup** (configurar) y oprima Enter: surgirá el menú de **Setup**.
3. Con las flechas vaya hasta **Color System** y presione Enter.
4. Con los botones de flecha ⬆⬇ realce el sistema de colores correcto (por ejemplo, NTSC para EE.UU. y PAL para Europa).
5. Presione el botón de Regreso para volver al Menú Principal, luego repita los pasos 2 y 3 de este Sistema de colores *(en página 44).*

La posición seleccionada en el menú de Setup establece, al formatearse el disco, el formato que éste tendrá. Usted puede visualizar imágenes, sean PAL ó NRSC, en el DVD*Pak*, sin que importe el sistema de colores preseleccionado en la grabadora Sony. Sin embargo, después de que usted ha formateado un DVD, sólo podrá grabar en el sistema de colores que estaba en vigencia cuando se formateó el disco.

Unidades de medición de distancia

El DVD*Pak* puede regularse para mostrar distancias en metros o en pies, o bien, para que haga la selección automáticamente. (Esta característica rige únicamente en los sistemas SeeSnake equipados con un contador digital de distancia Count*Plus*):

1. Con el DVD*Pak* encendido, oprima la tecla del Menú.
2. Emplee las teclas de flechas hasta llegar a **Unit**.
3. Emplee la tecla de Seleccionar para ir de Feet (pies) a Meters (metros) o a Auto (automática).
4. Realzada la opción que desea, oprima nuevamente la tecla del Menú para cerrarlo.

Densidad de los colores

La pantalla del DVD*Pak* puede regularse para mostrar los colores con mayor o menor densidad. Para regular los colores:

1. Con el DVD*Pak* encendido y conectado a una cámara SeeSnake, oprima la tecla del Menú.
2. Si la opción Color no aparece realzada en el menú, emplee las teclas de flechas hasta llegar a la opción **Color**.
3. Emplee las teclas de flechas para ajustar los colores a como los prefiera.
4. Cuando los colores en pantalla sean de su agrado, oprima nuevamente la tecla del Menú para cerrarlo.

Contraste y luminosidad

Siga los mismos pasos en Densidad de los colores para regular el Contraste y la Luminosidad de las imágenes en pantalla. Es posible que durante una inspección, dependiendo de las condiciones imperantes dentro de la tubería, usted desee regular otra vez el Contraste y la Luminosidad. Es posible acceder al control de la Luminosidad directamente, oprimiendo la tecla de luminosidad.

Mandos del DVD*Pak*

Teclas del teclado

Teclas de flecha: se usan para navegar entre las opciones del menú y para regular variables, como el Contraste.

Tecla de Seleccionar: se emplea para elegir una de tres opciones (Metros, Pies o Auto) en el menú Unidades de medición de distancia.

Tecla del Menú: sirve para acceder a menús de opciones en la pantalla, tales como Color, Luminosidad, Contraste, Unidades de medición.

Tecla de Luminosidad: se usa, en forma directa, para aumentar o disminuir la intensidad de los DELs.

Tecla de Enmudecer el micrófono: se usa para enmudecer el micrófono mientras se graba o para activarlo, en caso de que se quiera grabar comentarios durante una inspección.

Tecla de Sonda: activa la Sonda incorporada para rastrear la cámara mientras navega por la tubería.

Tecla de invertir la imagen: invierte verticalmente la imagen en pantalla (LCD de 5,7 pulgs. solamente).

Tecla del Contador a Cero: coloca el contador de distancia temporalmente a cero en aparatos dotados de Count*Plus*.

Tecla de encendido de la pantalla: enciende y apaga la pantalla del DVD*Pak*. No controla el encendido de la grabadora DVDR.

Botones de mando en la DVDR

Botón de Regreso al menú: muestra el Menú de la DVDR Sony.

Interruptor de encendido: enciende y apaga el sistema DVD*Pak*. También controla el encendido del display de la DVDR.

Botón de grabación: inicia una grabación en la DVDR Sony.

Botones de flecha: realzan el menú seleccionado.

Botón de enter/seleccionar: escoge la opción realzada.

Botón de stop: detiene la grabación o la reproducción.

Botón de expulsión: abre la bandeja del disco.

Íconos en la pantalla del DVD*Pak*

Carga de la pila: indica el estado de carga de la pila.

Micrófono apagado: aparece cuando el micrófono ha sido desconectado.

Sonda: aparece cuando la Sonda está conectada.

Regulación de la luminosidad: aparece cuando se ajusta la luminosidad de la pantalla.

Figura 9 – Mandos del DVD*Pak*

Figura 10 – Botones de la DVDR

Instrucciones de funcionamiento

⚠ ADVERTENCIA

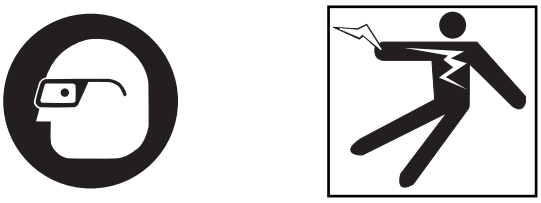

Siempre use protección para sus ojos, para que no les entren mugre o cuerpos extraños.

Al inspeccionar tuberías o desagües que puedan contener sustancias químicas o bacterias, póngase el equipo de protección personal adecuado, es decir, guantes de goma o látex, gafas de seguridad, máscara y/o respirador, para evitar quemaduras e infecciones.

No haga funcionar este equipo si el operario o el aparato quedarán parados sobre agua. El riesgo de sufrir descargas eléctricas es mayor cuando se está en contacto con agua. Vista zapatos de suela de goma, no sólo previenen las caídas, también las descargas eléctricas.

Siga fielmente las instrucciones de funcionamiento con el fin de reducir el riesgo de que descargas eléctricas u otras causas lo lesionen.

Inicio

1. Asegure que el aparato ha sido bien preparado.
2. Conecte el DVD*Pak* ya sea directamente a la cámara SeeSnake o a un monitor SeeSnake externo mediante el cable RCA.
3. Coloque el cabezal de la cámara entro del aro guía del rollo y encienda ⏻ el DVD*Pak*.
4. Si hay un disco DVD en la bandeja para el disco, el sistema lo revisará. Solicitará que se monte un disco si ninguno se halla en la bandeja
5. Oprima el botón de Expulsión ⏏ y coloque en la bandeja un disco DVD-R ó DVD-RW en blanco. Cierre la bandeja oprimiendo de nuevo el botón de Expulsión.

AVISO **Antes de expulsar la bandeja del disco, asegure que su tapa se encuentra abierta. Así se evitan daños al mecanismo que abre y cierra la bandeja.**

6. Si el sistema se encuentra con un disco sin formatear, pedirá permiso para formatearlo. Oprima el botón de Regreso para ● matear el disco. La grabadora no grabará un disco sin formato.

7. Cierre la tapa de la bandeja del disco para protegerla del polvo y la humedad.

Figura 11 – Bandeja del disco DVD abierta

Una vez que el aparato detecta un disco debidamente formateado, deben aparecer en el display de la DVDR y en la pantalla del DVD*Pak* las imágenes que está captando la cámara. Si no se ven imágenes en los visualizadores, debe cambiarse la procedencia de la imagen *(vea Procedencia de las imágenes de video en la página 44).*

Figura 12 – Imagen transmitida por la cámara vista en el display de la DVDR

Inspección de una tubería

1. Si está apagado, encienda el DVD*Pak*.
2. Introduzca la cámara (en la punta del cable) en la tubería.
3. Proceda a inspeccionar la tubería según las instrucciones del manual SeeSnake.

Regulación de la luminosidad
Si debido a las condiciones imperantes dentro de la tubería, se precisa aumentar o disminuir la luminosidad de los DEL, oprima la tecla de Luminosidad. Incremente o reduzca el nivel de luminosidad con las flechas Oprima la tecla del Menú Principal para terminar.

Rotación de la imagen
Si la cámara se ha dado vueltas en la cañería y transmite una imagen invertida, usted puede subsanar el inconveniente si dispone del DVD*Pak* con pantalla LCD de 5,7 pulgs. Su tecla de invertir la imagen hará girar la imagen en la pantalla (verticalmente). La pantalla OLED de 4,3 pulgs. no ofrece esta característica. La grabadora grabará las imágenes tal cual aparecen en pantalla.

Medición con un Count*Plus* de las distancias recorridas
Si se utiliza un rollo SeeSnake dotado de un contador de distancia Count*Plus*, la distancia recorrida por la cámara aparecerá en la pantalla del DVD*Pak*. Si desea establecer la distancia recorrida por el cable desde un punto intermedio en la inspección (desde una unión, empalme, sifón), una pulsación de la tecla del Contador a Cero en el DVD*Pak* le permitirá iniciar un conteo temporal que será mostrado entre paréntesis cuadrados [0.0]. De nuevo oprima levemente esta tecla y el contador volverá a la cuenta principal o inicial. Si la tecla se mantiene oprimida por 3 segundos, el contador volverá a ponerse en cero.

Consulte el manual del contador Count*Plus* para mayores detalles de su funcionamiento. Los parámetros en el Count*Plus*, como la fecha y la hora de la inspección, se ingresan con la tecla del Menú del Count*Plus* en la opción Tools (herramientas). La superposición de texto en el Count*Plus* se administra en su teclado, como se describe en su propio manual.

Grabación de una inspección

En cuanto se inserta un nuevo disco en la grabadora, la DVDR lo formateará siempre y cuando la cámara esté conectada.

Si es necesario, siga los pasos de la sección Procedencia de las imágenes de video *(página 44)* para escoger **Video In** como señal de entrada.

AVISO Si el aparato se sacude o golpea mientras graba, el disco puede averiarse o quedar inservible. Si se corta el suministro al aparato durante una grabación, los capítulos que no se hayan guardado se perderán.

Grabación de video
El método básico de grabación es sencillo.

1. Coloque la cámara en el punto dentro de la tubería desde el cual desea comenzar a grabar.
2. Oprima el botón de grabación ⊙. La palabra "Recording" (grabando) aparecerá en pantalla. El audio se grabará automáticamente a través del micrófono incorporado, al menos que haya sido enmudecido con la tecla de Enmudecer el micrófono *(vea la Figura 3)*.
3. Para hacer una PAUSA (Pause, en inglés) oprima el botón ⊙ de grabación. Oprímalo de nuevo para reanudar la grabación.
4. Para detener (STOP) la grabación, presione el botón de STOP ■. Luego de una breve pausa –para permitir el cierre del capítulo en curso-, la pantalla volverá a mostrar las imágenes en vivo provenientes de la cámara. Abajo, se verá el tiempo de grabación que resta en el disco.

Grabación de sonido
El micrófono incorporado en el DVD*Pak* está ubicado justo a la derecha de la pantalla del monitor. En un ambiente ruidoso o ventoso es preferible tener el micrófono en enmudecido y sólo grabar las imágenes o video de la inspección. Active el micrófono cuando desee grabar sus comentarios a la inspección visual. Para cambiar el micrófono entre activo e inactivo, tan solo oprima la tecla de Enmudecer el micrófono. Cuando el micrófono se enmudece, aparecerá el ícono; y cuando se activa, este ícono desaparece.

Cómo se "finaliza" un disco DVD
Cuando se graba un disco DVD-R, no puede reproducirse en ningún otro aparato mientras no haya sido "finalizado". Y una vez que ha sido finalizado, no se puede grabar nuevamente sobre él. Un disco finalizado mostrará al inicio una fila de capítulos para seleccionar. Los discos DVD-RW no exigen finalizarse y se les pueden superponer grabaciones.

1. Cuando el aparato le apunte que debe finalizar un disco, si usted opta por finalizarlo, emplee los botones de flecha para realzar "Yes" (Sí) y presione Enter. *(Vea la Figura 13)*. Si no quiere finalizarlo, realce "No" con los botones de flecha y oprima el botón Enter.

Figura 13 – En pantalla la opción de "finalizar el disco"

2. Aparecerá un aviso indicando que, después de una finalización, a este disco no podrán grabársele más capítulos. *(Vea la Figura 14.)* Seleccione OK para comenzar la "finalización" de este disco.

Figura 14 – Aviso previo a la finalización de un disco

3. El proceso de finalización puede tardar varios minutos, dependiendo de la cantidad de material grabado. Al término de la finalización, el disco sale expulsado.

   Los discos también se pueden finalizar oprimiendo el botón de Regreso: del menú seleccione "Setup" y luego "Finalize".

Reproducción de una grabación de video

Para reproducir (play back) un capítulo que ha sido grabado, oprima el botón de Regreso ● para acceder al menú y realce **DVD Preview** (Vista preliminar). Luego oprima el botón de Seleccionar ▭.

Si el disco no ha sido finalizado, aparecerá el último video grabado y comenzará a correr en la pantalla de la grabadora.

Si el disco ha sido finalizado, aparecerán una serie de imágenes en miniatura (thumbnails) que representan los capítulos grabados en el disco. Realce aquél que desea reproducir o ver, y oprima de nuevo el botón Seleccionar: comenzará la reproducción. (No se oirá el sonido cuando se reproduzca "preliminarmente" el video en el DVD*Pak*; podrá oírse –si ha sido grabado- cuando se reproduzca el disco en un reproductor DVD o en un computador.) Vuelva a la modalidad de Grabación oprimiendo el botón de Regreso ●, aparecerá el menú y realce Video → DVD. Oprima Seleccionar, realce Video In y oprima Seleccionar nuevamente. El aparato está ahora listo para grabar en un disco RW u otro sin "finalizar".

Localización de la cámara empleando una Sonda

Muchos sistemas de inspección SeeSnake de tuberías traen una Sonda incorporada, la cual transmite una señal de 512 Hz susceptible de ser localizada. Siempre que esté encendida, un localizador -como los RIDGID SR-20, SR-60, Scout™ o NaviTrack® II-, si puestos a 512 Hz, son capaces de detectarla. Así es posible detectar la localización de la cámara que se interna por una tubería soterrada.

Para activar la Sonda SeeSnake al tiempo que se utiliza el DVD*Pak*, oprima la tecla Sonda . Aparecerá el ícono de Sonda en la pantalla; estará allí mientras permanezca encendida. La pantalla también podría tener líneas de interferencia debidas a la transmisión de la Sonda. Éstas desaparecerán cuando se apague la Sonda, oprimiendo otra vez la tecla Sonda .

El mejor método para rastrear la Sonda consiste en introducir el cable de empuje (con la cámara en su punta) un metro y medio a tres metros (5 a 10 pies) y utilizar el localizador para establecer la posición de la Sonda. A continuación, si se quiere, puede avanzarse el cable otro trecho similar cañería abajo y localizar la Sonda nuevamente, a partir de la posición localizada anteriormente. Para localizar la Sonda, encienda el localizador y póngalo en la modalidad de Sonda. Eche un vistazo en dirección al punto donde probablemente se encuentra la Sonda hasta que el localizador la detecte. Una vez detectada, siga las indicaciones del localizador para concentrar su atención en ella. Consulte el Manual del Operario del modelo de localizador en uso para localizar la Sonda con precisión.

Rastreo del cable de empuje SeeSnake

El DVD*Pak* no sólo le permite rastrear una Sonda incorporada a la cámara sino también seguirle la pista al conducto soterrado por donde se ha internado un cable de empuje SeeSnake. Rastrea conductos o tuberías con la ayuda de localizadores RIDGID como el NaviTrack® II, el Scout™, el SR-20 o el SR-60. Para el rastreo de un conducto, simplemente emplee un transmisor con uno de sus conectores debidamente puesto a tierra mediante una estaca a tierra, y el otro conector enganchado al terminal de enganche para un transmisor en el DVD*Pak*. El terminal de enganche es una oreja o agarradera, se ubica a la derecha de la pila *(vea la Figura 3)*.

Ponga el transmisor y el localizador a la misma frecuencia -33 kHz por ejemplo- y emplee el localizador para rastrear el conducto *(Figura 15)*. La Sonda incorporada a la cámara puede permanecer encendida y, si su localizador está dotado de la capacidad SimulTrace™, usted puede desde la superficie ir siguiendo el cable de empuje hasta el punto donde se encuentra la cámara y luego detectar la Sonda alojada en la cámara.

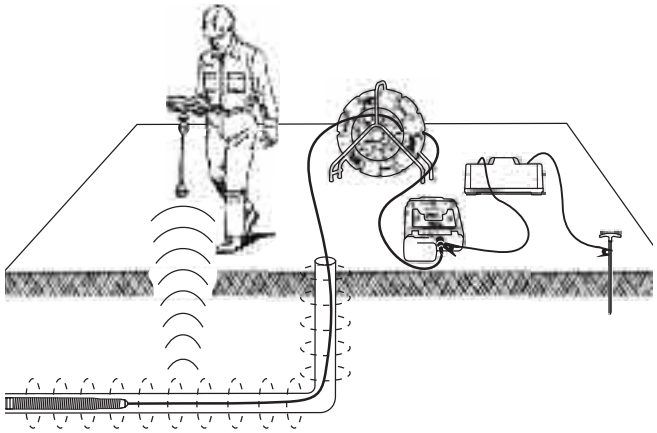

Figura 15 – Rastreo del cable de empuje en el conducto

Si no se dispone de la característica SimulTrace™, emplee un transmisor y un localizador para rastrear el cable de empuje. Cuando se debilite la señal, cambie la modalidad del localizador a Sonda y regúlelo a la frecuencia de la Sonda en el conducto, generalmente 512 Hz. Tome la señal desde donde la señal comenzó a perderse y ahora concentre la atención en la Sonda dentro del conducto. Porque la localización de frecuencias provenientes de un transmisor puede distorsionar las imágenes en el monitor, se recomienda apagar la Sonda y los transmisores cuando se inspecciona el interior de un conducto. Cuando esté pronto a efectuar la localización, enciéndalos.

Instrucciones de mantenimiento

Limpieza

⚠ ADVERTENCIA

Antes de limpiar el DVD*Pak* asegure que todos los cables, cordones y pila están desconectados. Así se reduce el riesgo de que ocurran descargas eléctricas.

No use líquidos ni limpiadores abrasivos sobre el DVD*Pak*. Límpielo con un paño húmedo. Sólo emplee los limpiadores indicados para limpiar pantallas de cristal líquido (LCD). No permita que le entre líquido alguno al DVD*Pak*.

Accesorios

⚠ ADVERTENCIA

Los siguientes accesorios han sido diseñados para funcionar con el DVD*Pak*. Otros accesorios aptos para usarse con otros equipos podrían transformarse en peligrosos cuando se utilicen con el DVD*Pak*. Para evitar lesiones de gravedad, sólo use los accesorios hechos y recomendados para usarse con el DVD*Pak*, tales como los que se listan a continuación.

N° en el catálogo		Descripción
EE.UU.	CE	
32743	28218	Pila recargable de litio-ión 18V
32068	32073	Cargador de pila
32648	32693	Kit de dos pilas con cargador
32708	32713	Kit de una pila con cargador
Varios		Localizador SeekTech® o NaviTrack® de RIDGID
Varios		Transmisores SeekTech® o NaviTrack® de RIDGIDs

Transporte y almacenamiento

Extráigale la pila antes de enviar el aparato por correo o encomienda. No lo exponga a golpes fuertes durante su transporte. Si lo almacenará por largo tiempo, extraiga su pila. Guárdelo a temperaturas entre -20 a 70°C (-4 a 158°F).

Almacene cualquier aparato eléctrico en lugares secos para evitar descargas eléctricas.

Protéjalo del calor excesivo. No guarde el aparato cerca artefactos que generan calor, tales como radiadores, rejillas de calefacción, estufas, cocinas eléctricas o amplificadores.

Servicio y reparaciones

⚠ ADVERTENCIA

El DVD*Pak* puede tornarse inseguro si se le repara o mantiene incorrectamente.

El servicio y reparación de este aparato deben confiarse únicamente a un Servicentro Autorizado de RIDGID.

Para obtener información acerca del Servicentro Autorizado RIDGID más cercano a su localidad o consultar sobre el servicio o reparación de esta máquina:

- Contacte al distribuidor de Ridge Tool en su localidad.
- En internet visite el sitio www.RIDGID.com ó www.RIDGID.eu para averiguar dónde se encuentran los centros autorizados de Ridge Tool más cercanos.
- Llame al Departamento de Servicio Técnico de Ridge Tool desde EE.UU. o Canadá al (800) 519-3456 o escriba a rtctechservices@emerson.com .

Eliminación del aparato

Piezas y partes de este aparato están fabricadas de materiales valiosos que pueden reciclarse. Averigüe cuáles empresas se especializan en reciclaje en su localidad. Deseche el aparato o sus componentes cumpliendo con todas y cada una de las disposiciones vigentes en su jurisdicción. Para mayor información, llame a la agencia local encargada de la eliminación de residuos sólidos.

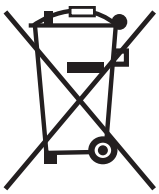

En los países miembros de la Comunidad Europea: ¡No se deshaga de equipos eléctricos junto con la basura doméstica!

Según la directriz de la Comunidad Europea 2002/96/EC a sus países miembros sobre desechos eléctricos y electrónicos, los equipos eléctricos inutilizables deben ser recolectados en forma separada de la basura municipal y eliminados sin causar daños al medio ambiente.

Eliminación de las pilas

En EE.UU. y Canadá: La presencia del sello de la RBRC™ (Rechargeable Battery Recycling Corporation) en los bloques de pilas significa que RIDGID ha pagado por anticipado el costo del reciclaje de estas pilas de litio-ión. RBRC™, RIDGID® y otros proveedores de pilas han creado programas de recolección y reciclaje de pilas recargables en los EE.UU. y Canadá. Las pilas corrientes y las recargables contienen materiales que no deben echarse directamente a botaderos de basura como, asimismo, elementos valiosos que pueden reciclarse. Ayude a proteger el medioambiente y a conservar recursos naturales: lleve las pilas agotadas que usted tenga en su poder a las tiendas de su localidad que participan en programas de reciclaje, a un servicentro autorizado de RIDGID o a uno de los centros urbanos de reciclaje en su municipio.

RBRC™ es marca registrada de la Rechargeable Battery Recycling Corporation.

En los países miembros de la Comunidad Europea: Las pilas o cápsulas de pilas usadas o defectuosas deben reciclarse según la directriz 2006/66/EC.

Tabla 1 Detección de averías

PROBLEMA	POSIBLES CAUSAS	SOLUCIÓN
No se ven las imágenes transmitidas por la cámara.	El Rollo de cable SeeSnake no recibe suministro eléctrico.	Revise que el aparato esté bien conectado al suministro o que la pila está cargada.
		Revise que el interruptor de encendido ha sido oprimido en el DVD*Pak*.
	Conexiones defectuosas o incorrectas.	Revise las conexiones entre el rollo de cable SeeSnake y el DVD*Pak* en ambos extremos.
		Revise que los contactos estén bien asentados en esta conexión.
	Pantalla regulada a una fuente equivocada.	Establezca la procedencia de las imágenes correctamente.
	Pila con poca carga o agotada.	Cargue la pila o enchufe el aparato a la electricidad.
Pestañeos indican problema con la pila.	Pila 18V del DVD*Pak* agotada.	Cargue la pila del DVD*Pak*, o enchúfelo a la electricidad (ca.110/220V).

SeeSnake® DVD*Pak*

⚠ WARNUNG!

Lesen Sie diese Bedienungs-anleitung vor dem Gebrauch des Geräts sorgfältig durch. Die Unkenntnis und Nichtbeachtung des Inhalts dieser Bedienungsanleitung kann zu Stromschlag, Brand und/oder schweren Verletzungen führen.

RIDGID®

SeeSnake® DVD*Pak*	
Notieren Sie unten die Seriennummer und bewahren Sie diese auf. Sie finden die Produkt-Seriennummer auf dem Typenschild.	
Serien-No.	

Inhaltsverzeichnis

Formular zum Festhalten der Maschinenseriennummer 53

Sicherheitssymbole 55

Allgemeine Sicherheitsvorschriften
- Sicherheit im Arbeitsbereich 55
- Elektrische Sicherheit 55
- Persönliche Sicherheit 55
- Sachgemäßer Umgang mit dem Gerät 56
- Sachgemäßer Umgang mit dem Akku 56
- Wartung 56

Spezielle Sicherheitshinweise 56
- DVD*Pak*-Sicherheit 57

Beschreibung, technische Daten und Standardausstattung
- Beschreibung 57
- Technische Daten 58
- Standardausstattung 58
- Optionale Ausstattung 58

DVD*Pak*-Elemente 58
- DVDR-Steuerungstasten 58

Kontrolle vor dem Betrieb 59

Vorbereiten von Arbeitsbereich und Gerät 59
- Aufstellen des DVD*Pak* 59
- Anschluss des DVD*Pak* 60
- Anschlusssymbole 60
- Stromversorgung des SeeSnake DVD*Pak* 60
- Einschalten des Monitors und des DVDR 61

DVD*Pak*-Einstellungen 62

DVD*Pak*-Bedienelemente 63
- Steuerungstasten 63
- DVDR-Steuerungstasten 63
- DVD*Pak*-Display-Symbole 63

Bedienungsanleitung 64
- Inbetriebnahme 64
- Inspektion der Leitung 64
- Aufzeichnen einer Inspektion 65
- Wiedergabe eines aufgezeichneten Videos 66
- Lokalisieren der Kamera mithilfe der Sonde 66
- Verfolgen des SeeSnake Schubkabel-Verlaufes 66

Wartungsanweisungen 67
- Reinigen 67

Zubehör 67

Transport und Lagerung 67

Wartung und Reparatur 67

Entsorgung 68

Entsorgung von Akkus 68

Fehlersuche 68

Sicherheitssymbole

Wichtige Sicherheitshinweise werden in dieser Bedienungsanleitung und auf dem Produkt mit bestimmten Sicherheitssymbolen und Warnungen gekennzeichnet. Dieser Abschnitt enthält Erläuterungen zu diesen Warnhinweisen und Symbolen.

Dies ist das allgemeine Gefahrensymbol. Es weist auf mögliche Verletzungsgefahren hin. Beachten Sie alle Hinweise mit diesem Symbol, um Verletzungs- oder Lebensgefahr zu vermeiden.

⚠ GEFAHR GEFAHR weist auf eine gefährliche Situation hin, die ohne entsprechende Sicherheitsvorkehrungen zu Lebensgefahr oder schweren Verletzungen führt.

⚠ WARNUNG WARNUNG weist auf eine gefährliche Situation hin, die ohne entsprechende Sicherheitsvorkehrungen zu Lebensgefahr oder schweren Verletzungen führen kann.

⚠ ACHTUNG ACHTUNG weist auf eine gefährliche Situation hin, die ohne entsprechende Sicherheitsvorkehrungen zu kleineren bis mittelschweren Verletzungen führen kann.

HINWEIS HINWEIS kennzeichnet Informationen, die sich auf den Schutz von Gegenständen beziehen.

Dieses Symbol bedeutet, dass die Bedienungsanleitung sorgfältig durchzulesen ist, bevor das Gerät in Betrieb genommen wird. Die Bedienungsanleitung enthält wichtige Informationen für den sicheren, ordnungsgemäßen Gebrauch des Gerätes.

Dieses Symbol bedeutet, dass bei der Arbeit mit diesem Gerät immer eine Schutzbrille mit Seitenschutz oder ein Augenschutz zu verwenden ist, um Augenverletzungen zu vermeiden.

Dieses Symbol weist auf die Gefahr von Stromschlägen hin.

Allgemeine Sicherheitsvorschriften

⚠ WARNUNG

Lesen Sie alle Sicherheitshinweise und Anweisungen in dieser Betriebsanleitung. Die Nichtbeachtung der nachstehend aufgeführten Warnhinweise und Anweisungen kann zu Stromschlag, Brand und/oder schweren Verletzungen führen.

ALLE WARNUNGEN UND ANWEISUNGEN ZUR SPÄTEREN EINSICHT AUFBEWAHREN!

Arbeitsbereich

- **Halten Sie Ihren Arbeitsbereich sauber, und sorgen Sie für eine gute Beleuchtung.** Unaufgeräumte und unzureichend beleuchtete Arbeitsbereiche erhöhen das Unfallrisiko.
- **Betreiben Sie das Gerät nicht in Umgebungen mit erhöhter Explosionsgefahr, in denen sich leicht entflammbare Flüssigkeiten, Gase oder Staub befinden.** Das Gerät kann im Betrieb Funken erzeugen, durch die sich Staub oder Dämpfe leicht entzünden können.
- **Sorgen Sie beim Betrieb des Geräts dafür, dass sich keine Kinder oder sonstige Unbeteiligte in dessen Nähe befinden.** Bei Unachtsamkeit kann die Kontrolle über das Gerät verloren gehen.

Elektrische Sicherheit

- **Vermeiden Sie Körperkontakt mit geerdeten Oberflächen, wie Rohren, Heizungen, Herden und Kühlschränken.** Es besteht eine erhöhte Stromschlaggefahr, wenn Ihr Körper geerdet ist.
- **Halten Sie das Gerät von Regen und Nässe fern.** Wenn Wasser in das Gerät eindringt, erhöht sich das Risiko eines Stromschlags.
- **Das Netzkabel darf nicht für anderweitige Zwecke missbraucht werden. Verwenden Sie es niemals zum Tragen oder Ziehen des Geräts oder zum Herausziehen des Steckers. Halten Sie das Kabel von Hitze, Öl, scharfen Kanten und beweglichen Geräteteilen fern.** Beschädigte oder verwickelte Kabel erhöhen die Stromschlaggefahr.
- **Wenn Sie das Gerät in feuchter Umgebung einsetzen müssen, verwenden Sie eine Stromversorgung mit Erdschlussunterbrecher (RCD).** Die Verwendung eines Fehlerstromschutzschalters (FI-Schutzschalters) verringert die Gefahr eines Stromschlags.
- **Sorgen Sie dafür, dass sämtliche elektrischen Anschlüsse trocken bleiben und sich nicht auf dem Boden befinden. Fassen Sie das Gerät oder den Stecker nicht mit nassen Händen an.** Dies verringert die Stromschlaggefahr.

Persönliche Sicherheit

- **Seien Sie beim Betrieb des Geräts immer aufmerksam und verantwortungsbewusst. Verwenden Sie das Gerät nicht unter Einfluss von Drogen, Alkohol oder Medikamenten.** Durch einen kurzen Moment der Unaufmerksamkeit können Sie sich selbst oder anderen erhebliche Verletzungen zufügen.
- **Tragen Sie immer Ihre persönliche Schutzkleidung. Tragen Sie stets einen Augenschutz.** Das Tragen einer Schutzausrüstung, wie Staubmaske, rutschfeste Sicherheitsschuhe, Schutzhelm oder Gehörschutz verringert das Risiko von Verletzungen und ist daher unbedingt erforderlich.
- **Überschätzen Sie sich nicht. Achten Sie darauf, dass Sie stets einen festen Stand haben und das Gleichgewicht halten.** Dadurch können Sie das Gerät in unerwarteten Situationen besser kontrollieren.

- **Tragen Sie angemessene Kleidung. Tragen Sie keine weiten Kleidungsstücke oder Schmuck. Halten Sie Haare, Kleidung und Handschuhe von beweglichen Teilen fern.** Weite Kleidung, Schmuck oder lange Haare können von bewegten Teilen erfasst werden.

Sachgemäßer Umgang mit dem Gerät

- **Überbeanspruchen Sie das Gerät nicht. Verwenden Sie immer ein für den Einsatzbereich geeignetes Gerät.** Mit dem richtigen Gerät können Sie Ihre Arbeit effektiver und sicherer ausführen.
- **Verwenden Sie das Gerät nicht, wenn es nicht über einen Schalter ein- und ausgeschaltet werden kann.** Ein Gerät, das sich nicht über einen Schalter ein- und ausschalten lässt, stellt eine Gefahrenquelle dar und muss repariert werden.
- **Ziehen Sie den Stecker aus der Steckdose, oder nehmen Sie den Akku aus dem Gerät, bevor Sie Geräteeinstellungen vornehmen, Zubehörteile wechseln oder das Gerät weglegen.** Durch solche Vorsichtsmaßnahmen wird das Risiko von Verletzungen verringert.
- **Bewahren Sie unbenutzte Geräte außerhalb der Reichweite von Kindern auf, und lassen Sie Personen, die mit dem Gerät nicht vertraut sind oder diese Anweisungen nicht gelesen haben, das Gerät nicht benutzen.** Das Gerät kann gefährlich sein, wenn es von unerfahrenen Personen benutzt wird.
- **Das Gerät muss regelmäßig gewartet werden.** Stellen Sie sicher, dass sich alle beweglichen und festen Teile in der richtigen Position befinden, keine Teile fehlen oder gebrochen sind oder sonstige Fehler vorliegen, um den reibungslosen Betrieb des Geräts sicherzustellen. Bei Beschädigungen muss das Gerät vor einer erneuten Verwendung zunächst repariert werden. Viele Unfälle werden durch schlecht gewartete Geräte verursacht.
- **Verwenden Sie das Gerät und Zubehör gemäß diesen Anweisungen und unter Berücksichtigung der Arbeitsbedingungen und der auszuführenden Tätigkeit.** Wenn Geräte nicht vorschriftsmäßig verwendet werden, kann dies zu gefährlichen Situationen führen.
- **Verwenden Sie für das Gerät nur die vom Hersteller empfohlenen Zubehörteile.** Zubehörteile, die für ein Gerät passend sind, können beim Einsatz in einem anderen Gerät zu einer Gefahr werden.
- **Halten Sie die Griffleisten trocken, sauber und frei von Ölen und Fetten.** Dadurch können Sie das Gerät besser bedienen.

Sachgemäßer Umgang mit akkubetriebenen Werkzeugen

- **Nur mit dem vom Hersteller angegebenen Ladegerät laden.** Ein Ladegerät, das für einen Akkutyp geeignet ist, kann bei Verwendung mit einem anderen Typ zu Brandgefahr führen.
- **Verwenden Sie das Gerät nur mit explizit dafür vorgesehenen Akkus.** Der Einsatz mit anderen Akkus kann zu Verletzungs- und Brandgefahr führen.
- **Testen Sie die Akkus nicht mit leitenden Gegenständen. Wenn der Akku nicht verwendet wird, halten Sie ihn fern von anderen metallischen Objekten wie Büroklammern, Münzen, Schlüsseln, Nägeln, Schrauben und anderen kleinen Metallgegenständen, die die Anschlüsse kurzschließen könnten.** Das Kurzschließen von Akkuanschlüssen kann zu Verbrennungen oder Bränden führen.
- **Bei falscher Anwendung kann aus dem Akku Flüssigkeit austreten. Kontakt vermeiden. Bei versehentlichem Kontakt mit Wasser abspülen. Bei Kontakt mit Augen kontaktieren Sie zusätzlich einen Arzt.** Die aus dem Akku austretende Flüssigkeit kann Reizungen oder Verätzungen verursachen.
- **Akkus und Ladegeräte dürfen nur in trockener Umgebung und bei geeigneten Temperaturen verwendet und gelagert werden.** Extreme Temperaturen und Feuchtigkeit können die Akkus beschädigen und zu Undichtigkeiten, Stromschlag, Brand oder Brandverletzungen führen. *Weitere Informationen finden Sie im Handbuch des Ladegeräts.*
- **Achten Sie darauf, dass das Ladegerät nicht bedeckt wird, während es in Betrieb ist.** Für den einwandfreien Betrieb des Ladegeräts ist eine ausreichende Belüftung erforderlich. Das Abdecken des Ladegeräts kann zu Brand führen.
- **Akkus und Batterien sind fachgerecht zu entsorgen.** Bei großer Hitze können die Akkus explodieren, diese dürfen daher nicht verbrannt werden. In manchen Ländern gelten besondere Vorschriften für die Entsorgung von Altakkus. Beachten Sie die örtlich geltenden Bestimmungen.

Wartung

- **Lassen Sie Ihr Gerät nur von qualifiziertem Fachpersonal und nur mit Original-Ersatzteilen reparieren.** Dadurch bleibt die Sicherheit des Geräts gewährleistet.
- Entfernen Sie die Akkus und beauftragen Sie einen qualifizierten Wartungstechniker mit der Wartung des Geräts, sobald eine der folgenden Bedingungen eintritt:
  - Wenn Flüssigkeit verschüttet wurde oder Gegenstände in das Produkt gelangt sind;
  - Wenn das Produkt trotz Befolgen der Bedienungsanleitung nicht normal funktioniert;
  - Wenn das Produkt heruntergefallen ist oder in irgendeiner Weise beschädigt wurde; oder
  - Wenn eine deutliche Leistungsveränderung des Produkts eintritt.

Spezielle Sicherheitshinweise

⚠ WARNUNG

Dieser Abschnitt enthält wichtige Sicherheitshinweise, die speziell für dieses Gerät gelten.

Lesen Sie vor dem Gebrauch des DVD*Pak* diese Sicherheitshinweise sorgfältig durch, um die Gefahr eines Stromschlags oder ernsthafter Verletzungen zu vermeiden.

BEWAHREN SIE DIESE ANWEISUNGEN AUF!

Bewahren Sie diese Bedienungsanleitung beim Gerät auf, damit sie dem Bediener jederzeit zur Verfügung steht.

Falls Sie Fragen zu diesem Ridge Tool Produkt haben:

– Wenden Sie sich an Ihren örtlichen RIDGID® Händler.
– Unter www.RIDGID.com oder www.RIDGID.eu finden Sie Ihre örtliche Ridge Tool Kontaktstelle.
– Wenden Sie sich an die Abteilung Technischer Kundendienst von Ridge Tool unter rtctechservices@emerson.com oder in den USA und Kanada telefonisch unter (800) 519-3456.

DVD*Pak*-Sicherheit

- **Ein falsch geerdeter Netzanschluss kann Stromschläge verursachen und/oder das Gerät schwer beschädigen.** Verwenden Sie im Arbeitsbereich stets ordnungsgemäß geerdete Netzanschlüsse. Das bloße Vorhandensein von Netzanschlüssen oder Fehlerstromschutzschaltern (FI-Schutzschaltern) garantiert noch keine ordnungsgemäße Erdung. Aus Sicherheitsgründen sollten im Zweifelsfall entsprechende Netzanschlüsse von einem autorisierten Elektriker überprüft werden.
- **Verwenden Sie für die Stromversorgung des DVD Pak ausschließlich einen explizit hierfür vorgesehenen Akku oder ein doppelt isoliertes Netzteil.**
- **Arbeiten Sie nicht mit dem Gerät, wenn der Bediener oder das Gerät im Wasser stehen.** Bei der Arbeit mit dem Gerät im Wasser erhöht sich die Stromschlaggefahr.
- **Der DVD*Pak* ist nicht wasserbeständig. Lediglich die Kamera und das Schubkabel sind wasserbeständig.** Setzen Sie das Gerät weder Wasser noch Regen aus. Dies erhöht die Stromschlaggefahr.
- **Verwenden Sie das Gerät nicht, wenn die Gefahr eines Kontakts mit Hochspannung besteht.** Das Gerät ist nicht darauf ausgelegt, Hochspannungsschutz und -isolierung zu bieten.
- **Sie müssen diese Bedienungsanleitung, die Bedienungsanleitung der Trommel und die Anweisungen für jedes andere verwendete Gerät sorgfältig durchlesen, bevor Sie mit dem DVD*Pak*** arbeiten. Die Nichtbefolgung dieser Anweisungen kann zu Sachschäden und/oder schweren Verletzungen führen.
- **Tragen Sie immer die geeignete persönliche Schutzausrüstung, wenn Sie mit dem Gerät in Abflussrohren arbeiten.** Abflussrohre können Chemikalien, Bakterien und andere Stoffe enthalten, die giftig, ansteckend, ätzend oder in anderer Weise schädlich sind. Zur persönlichen Schutzausrüstung gehört immer eine Schutzbrille, und bei Bedarf auch Rohrreinigungshandschuhe oder -fausthandschuhe, Latex- oder Gummihandschuhe, ein Gesichtsschutz, Spezialbrille, Schutzkleidung, Atemschutz und Sicherheitsschuhe.
- **Wenn Sie gleichzeitig ein Rohrreinigungsgerät und ein Rohrinspektionsgerät verwenden, tragen Sie nur RIDGID Rohrreinigungshandschuhe.** Fassen Sie die rotierende Rohrreinigungsspirale keinesfalls mit etwas anderem an, einschließlich anderer Handschuhe oder eines Tuchs. Diese können sich um die Spirale wickeln und Verletzungen an den Händen verursachen. Tragen Sie unter den RIDGID Rohrreinigungshandschuhen nur Latex- oder Gummihandschuhe. Benutzen Sie keine beschädigten Rohrreinigungshandschuhe.
- **Achten Sie stets auf Sauberkeit.** Waschen Sie Hände und andere Körperteile, die mit Abwässern in Berührung kommen, nach dem Gebrauch oder der Arbeit mit dem Rohrinspektionsgerät gründlich mit heißer Seifenlauge. Während des Gebrauchs und der Arbeit mit dem Rohrinspektionsgerät sind Essen und Rauchen untersagt. Dadurch wird die Verunreinigung mit giftigen oder ansteckenden Stoffen vermieden.

Detaillierte Anweisungen zum Betrieb des Sony® DVDR-Geräts finden Sie im Handbuch des Herstellers.

Beschreibung, technische Daten und Standardausstattung

Beschreibung

Der SeeSnake® DVD*Pak* ist ein robustes, leichtes und wetterbeständiges Inspektionsgerät mit Monitor und Kamera und wird zusammen mit einem SeeSnake Diagnosesystem zur Rohrinspektion eingesetzt. In Kombination mit dem multifunktionalen Digital Video Disc Recorder (DVDR) von Sony® kann der DVD*Pak* zur Wiedergabe, Aufzeichnung und zum Speichern von Videos im praktischen DVD-Format verwendet werden.

Der DVD*Pak* ist für einen schnellen Anschluss an eine SeeSnake Trommel und Kamera konzipiert und liefert eine klare Wiedergabe und Aufzeichnung des Aufnahmebereichs der Kamera. Er kann zudem mit einem SeeSnake Diagnosesystem zur Rohrinspektion in Verbindung mit einem separaten Monitor zur Aufzeichnung von Rohrinspektionen auf DVD verwendet werden. Dieser ermöglicht die sofortige Steuerung des Sony Multifunktions-Recorders und bietet für diesen durch das langlebige, tragbare Gehäuse optimalen Schutz.

Folgende Zusatzgeräte können mit dem SeeSnake DVD*Pak* verwendet werden:

- Akku.
- Ortungsgerät/Empfänger von RIDGID (z. B. SR-20, SR-60, Scout oder Navitrack® II).
- Transmitter von RIDGID (z. B. ST-510, ST-305, Navitrack® 10-Watt-Transmitter).
- Count*Plus* Meterzähler (normalerweise bei SeeSnake Rohrinspektionsgeräten eingebaut).

Technische Daten

Gewicht (einschl. DVDR) ..4,2 kg ohne Akku, 4,8 kg mit Akku

Gewicht (ohne DVDR) .....2,6 kg ohne Akku, 3,2 kg mit Akku

Maße (geschlossen):

Länge.....(35 cm) ohne Akku

Breite .....23 cm

Höhe .....13,4 cm

Stromquelle .....100-240VAC/50-60 Hz, AC oder 18 VDC Akku

Akkutyp.....1 x 18 V Lithium-Ionen, 2,2 Ah

Nennstrom .....14-16 VDC 40 W
12 VDC 30 W (nur DVR)

Umgebungsbedingungen:

Temperatur .....5 °C bis 35 °C

Feuchtigkeit: .....5 % bis 95 % relative Luftfeuchtigkeit

Lagertemperatur.....-20 °C bis 70 °C

Höhe ü. NN .....4.000 Meter

Display.....10,9 cm OLED oder 14,47 cm LCD

Auflösung.....480 x 272 (OLED)
320 x 240 (LCD)

Die Betriebstemperatur beim Betrieb des Displays (ohne Verwendung des DVDR) beträgt:

beim 4,3-Zoll-OLED-Display .....-40 °C bis 85 °C

5,7-Zoll-LCD-Display .....-20 °C bis 70 °C

Standardausstattung

- DVD*Pak*
- 100-220 VAC bis 15 VDC Stromrichter und Stromversorgung
- Bedienungsanleitung
- Sony VRD-MC5 Digital Video Disc Recorder (DVDR)
- DVD mit Anweisungen
- RCA-Kabel
- Schulterriemen
- Sony DVDR Bedienungsanleitung

Optionale Ausstattung

	Best. # (US)	Best. # (EU)
18 V Lithium-Ionen-Akku	32743	28218
Akkuladegerät	32068	27963
Doppel-Akku-Kit mit Ladegerät	32648	32693
Einfaches Akku-Kit mit Ladegerät	32708	32713

Der DVDPak ist durch US-amerikanische und internationale sowie angemeldete Patente geschützt.

DVD*Pak*-Elemente

Abbildung 1 – DVD*Pak*-Elemente

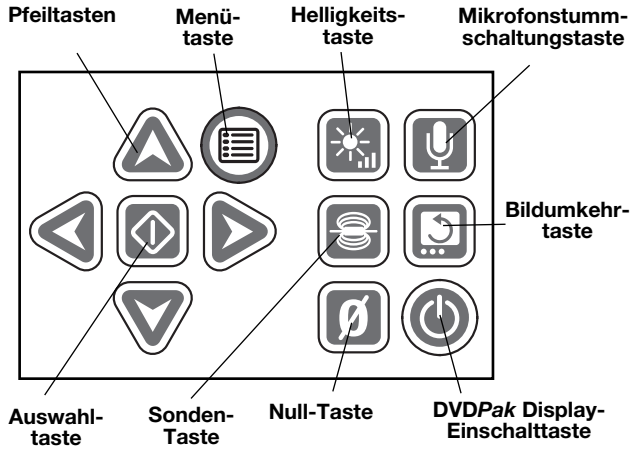

Abbildung 2 – DVD*Pak*-Bedienfeld

DVDR-Steuerungstasten

Zurück-Taste: Ruft das Sony DVDR-Menü auf.

Ein/Aus-Taste: Schaltet das DVD*Pak*-System ein und aus. Dieser steuert auch die Stromversorgung des Displays.

Aufnahmetaste: Startet die Aufzeichnung des Sony DVDR.

Pfeiltasten: Hervorheben einer Menüauswahl.

Eingabe-/Auswahltaste: Wählt eine hervorgehobene Menüoption aus.

Stopp-Taste: Stoppt die Aufnahme oder Wiedergabe.

Auswurftaste: Öffnet das DVD Fach.

Kontrolle vor dem Betrieb

⚠ WARNUNG

Kontrollieren Sie den SeeSnake DVD*Pak* vor dem Gebrauch und beheben Sie eventuelle Störungen, um die Verletzungsgefahr durch Stromschlag oder andere Ursachen sowie Schäden am Gerät zu verringern.

1. Stellen Sie sicher, dass das Gerät ausgeschaltet ist sowie alle externen Kabel und der Akku entfernt wurden. Kontrollieren Sie alle Kabel und Anschlüsse auf Beschädigungen oder Veränderungen.
2. Entfernen Sie Schmutz, Öl oder sonstige Verunreinigungen vom SeeSnake DVD*Pak* , um die Inspektion leichter zu gestalten und um zu vermeiden, dass das Gerät beim Transport oder Gebrauch aus den Händen gleitet.
3. Untersuchen Sie den DVD*Pak* auf beschädigte, abgenutzte, fehlende oder falsch angebrachte Teile oder auf jegliche andere Bedingungen, die einen sicheren und normalen Betrieb des Gerätes beeinträchtigen könnten.
4. Kontrollieren Sie alle anderen verwendeten Ausrüstungsteile gemäß der jeweiligen Anleitung, um sicherzustellen, dass sie in gutem Gebrauchszustand sind.
5. Falls Probleme auftreten, benutzen Sie das Gerät solange nicht, bis die Probleme behoben sind.

Vorbereiten von Arbeitsbereich und Gerät

⚠ WARNUNG

Beachten Sie bitte diese Anweisungen für die Vorbereitung des DVD*Pak* und des Arbeitsbereichs, um die Gefahren von Stromschlag, Brand und andere Risiken zu verringern und um Schäden am DVD*Pak* zu vermeiden.

1. Prüfen Sie den Arbeitsbereich auf:
   - Ausreichende Beleuchtung.
   - Entflammbare Flüssigkeiten, Dämpfe oder Stäube, die sich entzünden können. Sind solche Gefahrenquellen vorhanden, arbeiten Sie in diesen Bereichen erst, wenn sie erkannt und beseitigt wurden. Der DVD*Pak* ist nicht explosionsgeschützt. Elektrische Anschlüsse können Funken verursachen.
   - Einen freien, ebenen, stabilen und trockenen Arbeitsplatz für den Bediener. Benutzen Sie die Inspektionskamera nicht, wenn Sie im Wasser stehen.
   - Einen freien Weg zum Netzanschluss, sodass eine mögliche Beschädigung des Netzkabels ausgeschlossen ist.
2. Falls möglich, bestimmen Sie Zugangspunkt(e), Größe(n) und Länge(n), das Vorhandensein von Rohrreinigungschemikalien oder anderen Chemikalien usw. Falls Chemikalien vorhanden sind, müssen die besonderen Sicherheitsmaßnahmen bei der Arbeit in chemikalienbelasteten Umgebungen bekannt sein. Fragen Sie beim Hersteller der Chemikalien nach den jeweiligen Produktinformationen.
3. Bestimmen Sie die für den Einsatzbereich geeigneten Geräte. Der SeeSnake DVD*Pak* ist für die Aufzeichnung und Wiedergabe von mit einer Inspektionskamera aufgezeichneten Inspektionen bestimmt. Inspektionsgeräte für sonstige Anwendungen finden Sie im Katalog von Ridge Tool oder online unter www.RIDGID.com oder www.RIDGID.eu.
4. Stellen Sie sicher, dass alle Geräte ordnungsgemäß kontrolliert wurden.
5. Besichtigen Sie den Arbeitsbereich und überprüfen Sie, ob Barrieren aufgestellt werden müssen, die unbefugte Personen fernhalten. Unbefugte können den Bediener von seiner Arbeit ablenken. Bei Arbeiten in Verkehrsnähe sind Warnkegel oder andere Signale aufzustellen, die die Verkehrsteilnehmer warnen.
6. Entfernen Sie ggf. eingebaute Armaturen (Toiltette, Spülbecken usw.), um den Zugang zu ermöglichen.

Aufstellen des DVD*Pak*

Öffnen Sie die Sonnenblende und das Display des DVD*Pak* und stellen Sie das Gerät so auf, dass Sie bei der Bedienung der Kamera und des Schubkabels während der Inspektion Zugriff und Sicht auf dieses haben. Stellen Sie sicher, dass der Aufstellort nicht feucht ist und der DVD*Pak* sowie alle anderen Geräte während der Nutzung nicht feucht werden können. Der DVD*Pak* ist nicht wasserbeständig, daher besteht unter feuchten Bedingungen die Gefahr von Stromschlägen und Beschädigungen der Geräte.

Stellen Sie Kamera und Trommel wie in der Bedienungsanleitung beschrieben auf. Stellen Sie sicher, dass der DVD*Pak* und die Kabeltrommel stabil positioniert sind.

Anschluss des DVD*Pak*

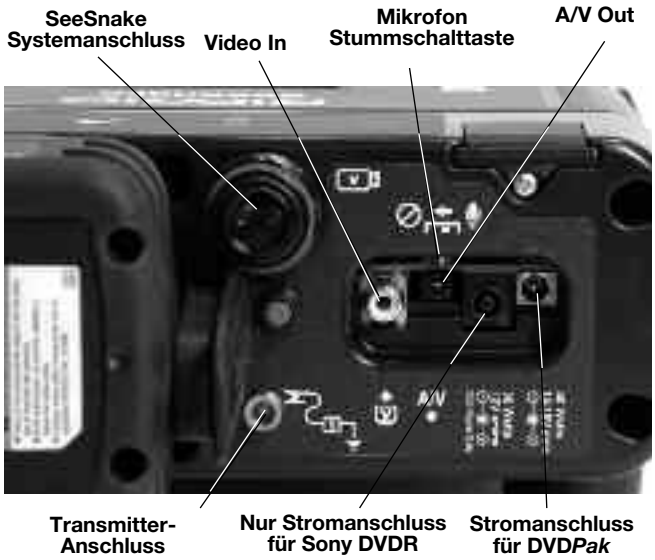

Abbildung 3 – DVD*Pak*-Anschlüsse

Anschlusssymbole

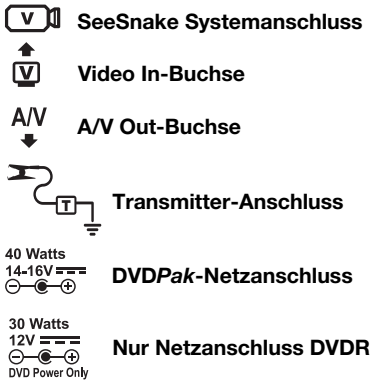

Abbildung 4 – Verbinden des Systemsteckers mit dem DVD*Pak*-Systemanschluss

HINWEIS Drehen Sie beim Anschließen/Trennen des SeeSnake-Systemkabels nur die äußere Verschraubhülse. Drehen Sie den Anschlussstecker oder das Kabel nicht, da dies zu Schäden führen kann.

SeeSnake-Systemkabel

Wickeln Sie das SeeSnake-Systemkabel von der Kabelhalterung ab und stecken Sie den Systemkabelstecker in den passenden SeeSnake-Systemanschluss am DVD*Pak*. Achten Sie beim Verbinden des Kabels auf die korrekte Ausrichtung des Steckers. Der Führungsstift am Stecker und die Führungsbuchse an der Anschlussbuchse müssen zueinander ausgerichtet sein. Drücken Sie den Stecker gerade in die Anschlussbuchse und drehen Sie die äußere Verschraubhülse fest

HINWEIS! Eine Ausrichtungsleiste an der Oberseite des Kabelanschlusssteckers zeigt nach oben, wenn der Stecker korrekt ausgerichtet ist.

Optionen für externen Monitor

1. Der DVD*Pak* kann mit einem externen SeeSnake-Monitor verwendet werden, indem das RCA-Kabel, das sich in der Tasche am Schulterriemen befindet, an den Video Out-Anschluss am Monitor angeschlossen wird. Schließen Sie das andere Ende des Kabels an den mit ⇧V gekennzeichneten DVD*Pak*-Videoeingang-Anschluss an der Rückseite des DVD*Pak*an.
2. Der A/V Out-Anschluss A/V⇩ gibt das aktuelle Videosignal der Kamera und das aktuelle Audiosignal des Mikrofons an einen anderen DVDR oder Monitor aus. (Bei einer Verbindung zu einem Monitor mit integrierten Lautsprechern kann sich eine Rückkopplung ergeben; dies lässt sich vermeiden, indem das Mikrofon mit der Stummschalttaste stummgeschaltet wird.)

   Über den A/V Out-Anschluss werden keine aufgezeichneten Video- oder Audio-Ausgangssignale des Sony DVDR übertragen.

Abbildung 5 – DVD*Pak* mit SeeSnake

Stromversorgung des SeeSnake DVD*Pak*

Der SeeSnake DVD*Pak* kann entweder mit einem RIDGID Lithium-Ionen-Akku oder mithilfe des mitgelieferten Netzteils mit Strom versorgt werden. Akkubetrieb wird empfohlen, da hierbei das Risiko von Stromschlag verringert wird. **Darüber hinaus ist Netzteil nicht für die Verwendung im Freien zugelassen und sollte daher nur in geschlossenen Räumen verwendet werden.**

Akkubetrieb
Schieben Sie mit trockenen Händen einen vollständig geladenen Akku in den Akkusteckplatz an der Rückseite des DVD*Pak* ein.

Abbildung 6 – Eingesteckter Akku

Stellen Sie sicher, dass der Akku korrekt in den Steckplatz eingesteckt ist. *Weitere Informationen finden Sie in der Bedienungsanleitung des Akkuladegeräts.*

Der mit dem DVDPak mitgelieferte Akku (Abhängig von der Ausführung) hat eine Nennladung von 2,2 Amperestunden. Bei vollständig geladenem Akku beträgt die Betriebsdauer des DVD*Pak* je nach Betriebsart (Aufnahmezeit usw.) ca. 2,5 bis 3 Stunden. Die Akkustatus-LEDs zeigen den Akkuladezustand an *(Abbildung 7)*. *Siehe Tabelle zu den Akkustatus-LEDs.*

Abbildung 7 – Akkustatus-LEDs

Tabelle zu den Akkustatus-LEDs

Akku Status	Externer Einschalt- Nicht angeschlossen	Externer Einschalt- Angeschlossen
VOLL	Grün leuchtend	Grün blinkend (5 Sek. AUS 0,2 EIN)
MITTEL	Grün und rot leuchtend	Grün und rot blinkend (5 Sek. AUS 0,2 EIN)
GERING	Rot leuchtend, 4 Pieptöne	Rot blinkend (5 Sek. AUS 0,2 EIN)
LEER	Rot leuchtend für 5 Sek., 5 Sek. langer Piepton und Abschalten	

Netzstrom
Für den Betrieb mit Netzstrom wird ein doppelt isoliertes Netzkabel mitgeliefert, mit dem sich die vorhandene Netzspannung auf eine für den DVD*Pak* geeignete Spannung reduzieren lässt.

HINWEIS Das externe Stromkabel ist für die Nutzung in geschlossenen Räumen bestimmt.

Das System können Sie über das Netzkabel mit Strom versorgen. Das Netzkabel verfügt über zwei Teile: der erste Teil besteht aus einem Stecker für standardmäßige Steckdosennutzung und einem Stecker, der in das Netzteil gesteckt wird. Der zweite Teil ist das Netzteil mit dem Verbindungsstecker der in die Rückseite des DVDPaks gesteckt wird. (Buchse 40 Watt - 14-16V) *(Abbildung 8)*.

Abbildung 8 – Angeschlossenes externes Netzkabel

Verbinden Sie die beiden Teile mit trockenen Händen und stecken Sie den Stecker in die Buchse an der Rückseite des DVD*Pak*. Führen Sie das Kabel übersichtlich am Gerät entlang und stecken Sie das Netzkabel mit trockenen Händen in eine passende Buchse ein. Wenn Sie ein Verlängerungskabel verwenden, achten Sie darauf, dass das Kabel für die erforderliche elektrische Leistung ausgelegt ist. Kabel mit einer Länge von ca. 7,5 m müssen einen Querschnitt gemäß 18AWG besitzen. Kabel mit einer Länge über 7,5 m müssen einen Querschnitt gemäß 16AWG besitzen.

Einschalten des Monitors und des DVDR

Sobald alle Verbindungen hergestellt und (falls benötigt) der Akku installiert wurde, können DVD Recorder und DVD*Pak*-Monitor durch Betätigen der Ein/Aus-Taste eingeschaltet werden ⏻. Der Monitor kann auch durch Drücken der

Ein/Aus-Taste im Bedienfeld separat eingeschaltet werden. Hierdurch können Sie den Monitor ohne Einschalten des Recorders verwenden und somit Akkukapazitäten einsparen.

Wenn Sie den Monitor auf diese Weise separat einschalten, sollten Sie daran denken, diesen nach dem Gebrauch über die Ein/Aus-Taste wieder auszuschalten. Wenn Sie sowohl den Monitor als auch den DVDR durch Drücken der Ein/Aus-Taste ⏻ am DVD*Pak* einschalten, können beide Geräte mit dieser Taste wieder ausgeschaltet werden.

DVD*Pak*-Einstellungen

Die folgenden Einstellungen sollten abhängig davon, wo der DVD*Pak* eingesetzt wird, überprüft oder geändert werden.

Video Display-Einstellung
Wenn die Kameraansicht im Display nicht angezeigt wird, müssen Sie die folgenden Schritte durchführen *(Abbildung 9)*:

1. Drücken Sie die Zurück-Taste auf der linken Seite des DVD*Pak*-Bedienfelds. Ein Menü öffnet sich.
2. Wählen Sie mithilfe der Pfeiltasten die Video → DVD-Option aus und drücken Sie die Eingabetaste.
3. Wählen Sie mithilfe der Pfeiltasten die VIDEO IN-Option aus und drücken Sie die Eingabetaste.

Durch diese Schritte wird das Gerät über die richtige Anzeigequelle informiert.

Auto-Chapter-Einstellung
Für die Auto-Chapter-Funktion wird die Einstellung „Off“ empfohlen, da der Recorder hier bei jedem Pausieren der Aufnahme ein neues Kapitel erstellt. Diese Einstellung kann wie folgt vorgenommen werden: Drücken Sie zum Aufrufen des Hauptmenüs die Zurück-Taste und wählen Sie „Setup“ Navigieren Sie mithilfe der Pfeiltasten zum Menüpunkt Auto-Chapter und drücken Sie die Eingabetaste . Stellen Sie die Funktion mithilfe der Pfeiltasten auf „Off“ und drücken Sie die Eingabetaste .

NTSC/PAL-Videoeinstellung
Unter Umständen muss der verwendete Recorder so eingestellt werden, dass die verwendeten DVD-Rohlinge auf das Farbformat eingestellt werden, in dem die Kamera Daten übermittelt. Die Farbsystemoptionen sind NTSC (USA) oder PAL (Europa). Das Gerät nimmt nicht auf, wenn Farbsystem und DVD-Format nicht übereinstimmen. So stellen Sie die Farbsystemoptionen ein:

1. Drücken Sie zum Aufrufen des Hauptmenüs die Zurück-Taste .
2. Wählen Sie mithilfe der Pfeiltasten den Menüpunkt **Setup** aus und drücken Sie die Eingabetaste, um das **Setup**-Menü zu öffnen.
3. Navigieren Sie mithilfe der Pfeiltasten zum Menüpunkt **Color System** und drücken Sie die Eingabetaste.
4. Wählen Sie mithilfe der Pfeiltasten das korrekte Farbsystem aus (z. B. PAL für Europa oder NTSC für die USA).
5. Drücken Sie zum Aufrufen des Hauptmenüs die Zurück-Taste und wiederholen Sie die Schritte 2 und 3 unter Video Display-Funktion *(siehe Seite 62).*

Die während der Formatierung der DVD gewählte Einstellung im Setup-Menü wird bei der Formatierung verwendet. Am DVD*Pak* kann unabhängig vom im Sony-Gerät eingestellten Farbsystem PAL oder NTSC angezeigt werden. Jedoch kann bei der Verwendung einer bereits formatierten DVD nur das Farbsystem verwendet werden, das während der Formatierung ausgewählt war.

Geräteeinstellung
Der DVD*Pak* kann Abstände in Metern oder Fuß anzeigen bzw. kann diese Einstellung auch automatisch ausgewählt werden. (Dies trifft nur für SeeSnake-Systeme zu, die mit dem digitalen Count*Plus*-Meterzähler ausgestattet sind.) So stellen Sie die Gerätefunktion ein:

1. Drücken Sie auf dem eingeschalteten DVD*Pak* die Menütaste .
2. Navigieren Sie mithilfe der Pfeiltasten zum Menüpunkt **Unit**.
3. Mittels der Auswahltaste können Sie zwischen den Optionen Feet, Meters oder Auto auswählen.
4. Wenn die gewünschte Option ausgewählt ist, drücken Sie die Menütaste erneut, um das Menü zu verlassen.

Farbeinstellung
Die Farbdichte im Display des DVD*Pak* kann eingestellt werden. So stellen Sie die Farbe ein:

1. Drücken Sie auf dem eingeschalteten DVDPak bei angeschlossener SeeSnake-Kamera die Menütaste .
2. Sollte die Farboption im Menü nicht ausgewählt sein, so verwenden Sie die Pfeiltasten , um diese auszuwählen.
3. Verwenden Sie die Pfeiltasten , um die Farbe wie gewünscht einzustellen.
4. Wenn die Einstellungen des Displays Ihren Anforderungen entsprechen, drücken Sie die Menütaste erneut, um das Menü zu verlassen.

Kontrast- und Helligkeitseinstellungen
Nehmen Sie die gleichen Schritte wie unter Farbeinstellungen vor, um Kontrast und Helligkeit des Displays einzustellen. Beachten Sie, dass diese Einstellungen während einer Inspektion je nach vorhandenem Licht und den Farbbedingungen in der Leitung unter Umständen angepasst werden müssen. Sie können die Helligkeitsfunktion direkt aufrufen, indem Sie die Helligkeitstaste drücken.

DVD*Pak*-Steuerungstasten

Steuerungstasten

Pfeiltasten: Zur Auswahl von Menüpunkten und zur Einstellung von Variablen (z. B. Kontrast).

Auswahltaste: Zur Auswahl von Optionen im Gerätemenü (Auto, Meter und Fuß).

Menütaste: Zum Aufrufen des Menüs mit Displayoptionen wie z. B. Farbe, Helligkeit, Kontrast und Geräte.

Helligkeitstaste: Zur direkten Steuerung der Helligkeit der Kamera-LEDs.

Mikrofonstummschaltungstaste: Zur Stummschaltung oder Aktivierung des Mikrofons während einer Aufnahme.

Sonden-Taste: Zur Aktivierung der integrierten Sonde zur Lokalisierung des Kamerakopfs.

Bildumkehrtaste: Zur vertikalen Drehung der Displayanzeige (nur 5,7-Zoll-LCD-Display).

Null-Taste: Zur Festlegung eines temporären Nullpunkts zur Abstandsmessung für Geräte mit Meterzähler Count*Plus*.

Display-Einschalttaste: Schaltet das DVD*Pak* ein oder aus. Mit diesem lässt sich nicht der DVDR ein- oder ausschalten.

Abbildung 9 – DVD*Pak*-Steuerungstasten

DVDR-Steuerungstasten

Zurück-Taste: Ruft das Sony DVDR-Menü auf.

Ein/Aus-Taste: Schaltet das DVD*Pak* ein oder aus. Dieser steuert auch die Stromversorgung des Displays.

Aufnahmetaste: Startet die Aufnahme des Sony DVDR.

Pfeiltasten: Auswählen eines Menüpunkts.

Eingabe-/Auswahltaste: Wählt eine hervorgehobene Menüoption aus.

Stopp-Taste: Stoppt die Aufnahme oder Wiedergabe.

Auswurftaste: Öffnet das DVD Fach.

Abbildung 10 – DVDR-Tasten

DVDPak-Display-Symbole

Akkustatus: Zeigt den Ladestatus der Batterie an.

Mikrofon aus: Wir angezeigt, wenn das Mikrofon ausgeschaltet wurde.

Sonde: Erscheint, wenn der Sender eingeschaltet wird.

Helligkeitseinstellung: Erscheint, wenn die Display-Helligkeit eingestellt wird.

Bedienungsanleitung

⚠ WARNUNG

Tragen Sie stets einen Augenschutz zum Schutz der Augen vor Schmutz und Fremdkörpern.

Tragen Sie bei der Inspektion von Abflussrohren, die gefährliche Chemikalien oder Bakterien enthalten können, die geeignete Schutzausrüstung, wie Latexhandschuhe, Spezialbrille, Gesichts- oder Atemschutz, um Verbrennungen und Infektionen vorzubeugen.

Arbeiten Sie nicht mit dem Gerät, wenn der Bediener oder das Gerät im Wasser stehen. Bei der Arbeit mit dem Gerät im Wasser erhöht sich die Stromschlaggefahr. Rutschfeste Schuhe mit Gummisohlen können das Ausrutschen und Stromschlag, insbesondere auf nassen Flächen, vermeiden.

Halten Sie sich an die Bedienungsanweisungen, um die Verletzungsgefahr durch Stromschlag oder andere Risiken zu vermeiden.

Inbetriebnahme

1. Stellen Sie sicher, dass das Gerät richtig aufgestellt ist.
2. Verbinden Sie den DVD*Pak* mittels RCA-Kabel direkt mit der SeeSnake-Kamera oder mit einem externen SeeSnake-Monitor.
3. Setzen Sie den Kamerakopf in den Haltebügel an der Trommel, und schalten Sie den DVD*Pak* ein ⏻ .
4. Wenn sich eine DVD im Fach befindet, wird diese vom System überprüft. Wenn sich keine DVD im Fach befindet, fragt das System danach.
5. Drücken Sie die Auswurftaste ⏏ und legen Sie eine leere DVD-R oder DVD-RW in das Fach ein. Schließen Sie das DVD Fach mit der Auswurftaste.

HINWEIS **Stellen Sie sicher, dass die Abdeckung geöffnet ist, bevor Sie das DVD Fach herausfahren. Wenn Sie dies nicht beachten, kann es zu Beschädigungen des DVD Fachmechanismus kommen.**

6. Wenn das System eine unformatierte DVD erkennt, fragt es nach, ob diese formatiert werden soll. Drücken Sie zum Formatieren ZURÜCK ●. Das Gerät nimmt bei unformatierter DVD keine Aufnahmen vor.
7. Schließen Sie die DVD Fachabdeckung des DVD*Pak*, um das Gerät vor Staub und Feuchtigkeit zu schützen.

Abbildung 11 – Geöffnetes DVD-Fach

Sobald eine formatierte DVD erkannt wird, sollte die Kameraansicht auf dem DVDR-Bildschirm und dem DVD*Pak*-Monitor erscheinen. Wenn auf dem Display keine Kameraansicht angezeigt wird, muss die Displayquelle geändert werden. *(Siehe Video Display-Einstellungen auf Seite 62.)*

Abbildung 12 – Kamerabildansicht auf dem DVDR-Bildschirm

Inspektion der Leitung

1. Schalten Sie den DVD*Pak* ein.
2. Führen Sie den Kamerakopf in die Leitung ein.
3. Führen Sie die Rohrinspektion wie im SeeSnake Handbuch beschrieben durch.

Anpassen der Helligkeit

Je nach vorhandenen Lichtverhältnissen kann eine Erhöhung oder Reduzierung der Helligkeit der Kamera-LEDs während der Inspektion notwendig sein. Drücken Sie hierzu die Helligkeitstaste ☼ und stellen Sie die Helligkeit mit der

Pfeiltaste ein. Drücken Sie abschließend die Menütaste .

Bildumkehrung
Während einer Inspektion kann es vorkommen, dass sich die Kamera in der Leitung dreht und daher ein umgedrehtes Bild zu sehen ist. Wenn der DVD*Pak* in Verbindung mit einem 5,7-Zoll-LCD-Display verwendet wird, kann das Bild auf dem Display mit der Bildumkehrtaste vertikal gedreht werden. (Diese Funktion wird von dem 4,3-Zoll-OLED-Display nicht unterstützt.) Der Recorder zeichnet das Bild wie angezeigt auf.

Count*Plus*-Steuerung
Wenn eine SeeSnake-Trommel in Verbindung mit dem Count*Plus*-Meterzähler verwendet wird, erscheint der gemessene Abstand auf dem Display des DVD*Pak*. Wenn Sie zur Messung eines Abstands (z. B. zu einem Anschluss oder Rohrende) einen vorläufigen Nullpunkt einstellen möchten, können Sie durch Drücken der Null-Taste am DVD*Pak* eine temporäre Abstandsmessung starten, bei der der Wert in eckigen Klammern angezeigt wird [0.0]. Wird die Taste noch einmal kurz gedrückt, kehren Sie zum Hauptabstandszähler zurück. Durch langes Drücken der Taste (ca. 3 Sekunden) wird der Hauptabstandszähler auf Null zurückgesetzt.

Weitere Informationen zur Verwendung des Count*Plus* finden Sie im entsprechenden Handbuch. Die Parameter des Count*Plus* wie z. B. Datum und Uhrzeit werden im über die Count*Plus*-Menütaste aufrufbaren Count*Plus*-Werkzeugmenü eingestellt. Count*Plus*-Text Overlays können über das Bedienfeld des Count*Plus* eingestellt werden (siehe Count*Plus*-Bedienungshandbuch).

Aufzeichnen einer Inspektion

Wenn eine leere DVD eingelegt wird, formatiert der DVDR diese für die Aufnahme (sofern eine Kamera angeschlossen ist).

Führen Sie wenn nötig die unter Video Display-Einstellungen *(Seite 62)* beschriebenen Schritte aus, um **Video In** als Eingang auszuwählen.

HINWEIS Durch Rütteln oder Bewegen des Geräts während der Aufnahme kann die DVD beschädigt werden und ist danach u. U. nicht mehr abspielbar. Durch eine Unterbrechung der Stromversorgung während der Aufnahme gehen ungespeicherte Kapitel verloren.

Grundlagen der Aufnahme
Das grundlegende Vorgehen zur Aufnahme ist sehr einfach.

1. Positionieren Sie die Kamera in der Leitung, in der aufgezeichnet werden soll.
2. Drücken Sie die Aufnahmetaste . Im Display wird „Recording“ angezeigt. Der Ton wird automatisch über das integrierte Mikrofon aufgezeichnet, sofern dieses nicht über die Mikrofonstummschaltungstaste stummgeschaltet wurde *(siehe Abbildung 3.)*
3. Drücken Sie die Aufnahmetaste , um die Aufnahme anzuhalten. Drücken Sie die Taste erneut, um mit der Aufnahme fortzufahren.
4. Um die Aufnahme zu beenden, drücken Sie die Stopp-Taste . Nach einer kurzen Pause zum Beenden des aktuellen Kapitels wird die derzeitige Kameraansicht erneut im Display angezeigt. Darunter wird die verbleibende Aufzeichnungszeit auf der verwendeten DVD angegeben.

Tonaufzeichnung
Das integrierte Mikrofon zur Tonaufzeichnung mit dem DVD*Pak* befindet sich rechts neben dem Display. Es wird empfohlen, das Mikrofon während einer Inspektion in windiger oder lauter Arbeitsumgebung stummzuschalten und nur das Video mit der Kamera aufzunehmen. Wenn Sie während der Inspektion Kommentare aufzeichnen möchten, müssen Sie das Mikrofon zuvor wieder aktivieren. Drücken Sie zum Aktivieren/Deaktivieren des Mikrofons die Mikrofonstummschaltungstaste . Das Audio-Stummschaltungssymbol wird bei stummgeschaltetem Mikrofon angezeigt. Dieses ist nicht zu sehen, wenn das Mikrofon aktiviert ist.

Finalisieren einer DVD
Wenn zur Aufnahme eine DVD/R verwendet wird, kann die DVD nicht auf anderen Geräten abgespielt werden, solange sie nicht finalisiert wurde. Sobald die DVD finalisiert wurde, kann auf dieser nicht mehr aufgezeichnet werden. Auf einer finalisierten DVD befinden sich mehrere auswählbare Kapitel, die beim Starten angezeigt werden. RW-Discs müssen nicht finalisiert werden und können

1. Wenn Sie aufgefordert werden, die DVD zu finalisieren und Sie dies auch tun möchten, wählen Sie mithilfe der Pfeiltasten „Yes“ und drücken Sie die Eingabetaste. *(Siehe Abbildung 13)* Wenn Sie die DVD nicht finalisieren möchten, wählen Sie „No“ und drücken Sie die Eingabetaste.

Abbildung 13 – Option „Finalize a Disc“

2. Im Display erscheint ein Hinweis, dass nach der Finalisierung der DVD keine weitere Aufnahme möglich ist. *(Siehe Abbildung 14)* Wählen Sie „OK“, um die Finalisierung zu starten.

Abbildung 14 – Finalisierungswarnung

3. Je nach Menge des aufgezeichneten Materials kann der Finalisierungsvorgang mehrere Minuten in Anspruch nehmen. Sobald die Finalisierung abgeschlossen ist, wird die DVD ausgeworfen.

   Die Finalisierung einer DVD kann auch durch Drücken der Zurück-Taste, Auswahl von „Setup“ und „Finalize“ im Menü gestartet werden.

Wiedergabe eines aufgezeichneten Videos

Drücken Sie die Zurück-Taste ● zum Aufrufen des Menüs und wählen Sie **DVD Preview**,
um ein aufgezeichnetes Kapitel abzuspielen. Drücken Sie anschließend die Auswahltaste ▭.

Wenn die DVD nicht finalisiert wurde, wird das zuletzt aufgezeichnete Video im DVDR-Display abgespielt.

Wenn die DVD finalisiert wurde, werden mehrere Vorschaubilder der vorhandenen Kapitel angezeigt. Wählen Sie ein Kapitel aus, das Sie abspielen möchten und drücken Sie zum Starten erneut die Auswahltaste. (In der Videovorschau auf dem DVD*Pak* ist kein Ton zu hören; sofern jedoch mit Ton aufgezeichnet wurde, ist dieser bei der Wiedergabe auf einem DVD-Player oder Computer zu hören.) Kehren Sie mit der Zurück-Taste ● ins Menü zurück und wählen Sie Video → DVD, um wieder in den Aufnahmemodus zu schalten. Drücken Sie die Auswahltaste, wählen Sie **Video In** und drücken Sie erneut die Auswahltaste. Das Gerät ist nun für die Aufnahme auf eine RW oder nicht finalisierte DVD bereit.

Lokalisieren der Kamera mithilfe der Sonde

Viele SeeSnake-Leitungsinspektionssysteme verfügen über eine eingebaute Sonde, die ein lokalisierbares 512-Hz-Signal aussenden. Wenn die Sonde eingeschaltet ist, kann die Kamera mit einem Ortungsgerät, z. B. einem RIDGID SR-20, SR-60, Scout oder NaviTrack® II, das auf 512 Hz eingestellt ist, lokalisiert werden.

Drücken Sie die Sonden-Taste, um die SeeSnake-Sonde bei der Verwendung des DVD*Pak* einzuschalten. Wenn die Sonde eingeschaltet ist, erscheint ein Sondensymbol im Display. Auf dem Display werden eventuell Interferenzlinien von der Übertragung der Sonde angezeigt.

Diese verschwinden, wenn die Sonde durch erneutes Drücken der Sonden-Taste ausgeschaltet wird.

Die Ortung der Sonde gelingt am besten, indem man das Schubkabel etwa 1,5 bis 3 Meter in das Rohr führt und die Position der Sonde mit dem Ortungsgerät ausfindig macht. Auf Wunsch können Sie dann das Schubkabel über eine ähnliche Strecke weiter in das Rohr einführen und die Sonde von der zuvor georteten Position aus erneut lokalisieren. Um die Sonde zu lokalisieren, schalten Sie das Ortungsgerät ein, und stellen Sie es auf den Sondenmodus ein. Suchen Sie in der Richtung, wo sich die Sonde wahrscheinlich befindet, bis das Ortungsgerät die Sonde lokalisiert. Sobald die Sonde entdeckt wurde, können Sie ihre Position mit den Ortungsgerätanzeigen genau bestimmen. Genaue Anweisungen zur Sondenlokalisierung finden Sie in der Bedienungsanleitung des verwendeten Ortungsgeräts.

Verfolgen des SeeSnake Schubkabel-Verlaufes

Die Kamerasuche ist nicht nur mit einer in der Kamera integrierten Sonde möglich. Mit dem DVD*Pak* lässt sich auch der Verlauf des Schubkabels unter der Erde verfolgen. Dazu ist ein gängiges RIDGID Ortungsgerät erforderlich, wie z. B. NaviTrack® II, Scout, SR-20 oder SR-60. Um den Verlauf des SeeSnake Schubkabels zu verfolgen, schließen Sie einfach einen Leitungstransmitter an, wobei ein Steckverbinder mit einem Erdungsstift verbunden sein muss, um den Transmitter ordnungsgemäß zu erden. Der andere Steckverbinder ist mit dem Transmitter-Anschluss am DVD*Pak* zu verbinden. Der Transmitter-Anschluss ist eine Anschlussnase aus Metall, die sich rechts neben dem Akku befindet. *(Siehe Abbildung 3)*

Stellen Sie den Leitungstransmitter und das Ortungsgerät auf dieselbe Frequenz ein, z. B. 33 kHz, und verfolgen Sie dann mithilfe des Ortungsgerätes den Verlauf des Schubkabels *(Abbildung 15).* Die in die Kamera integrierte Sonde kann dabei auch eingeschaltet sein. Sofern das Ortungsgerät mit SimulTrace™ Doppelfrequenzfunktionalität ausgestattet ist, können Sie den Schubkabelverlauf bis zur Kamera verfolgen und dann, wenn Sie sich oberhalb der Kamera aufhalten, die Sonde lokalisieren.

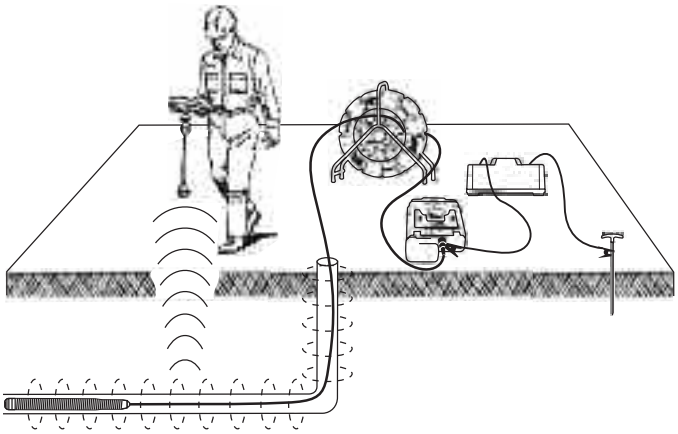

Abbildung 15 – Verfolgen des Schubkabels

Wenn Sie nicht über die SimulTrace™-Funktion verfügen, können sie mit einem Leitungstransmitter und einem Ortungsgerät den Schubkabelverlauf verfolgen. Wenn das Signal schwächer wird, schalten Sie am Ortungsgerät in den Sondenmodus und auf die Frequenz der Sonde um. Wechseln Sie zu diesem Signal, sobald die Leitungsverfolgungsfrequenz schwächer wird, und lokalisieren Sie die Sonde. Da die Erfassung von Leitungstransmitter-Frequenzen das Monitorbild beeinträchtigen kann, sollten Sonde und Leitungstransmitter während der Rohrinspektion ausgeschaltet sein und nur eingeschaltet werden, wenn eine Positionsbestimmung erforderlich ist.

Wartungsanweisungen

Reinigen

⚠ WARNUNG

Stellen Sie sicher, dass alle Kabel getrennt sind und der Akku entfernt wurde, bevor Sie mit der Reinigung des DVD*Pak* beginnen, um die Gefahr von Stromschlägen zu reduzieren.

Verwenden Sie zur Reinigung des DVD*Pak* keine Reinigungsflüssigkeiten oder Scheuermittel. Wischen Sie den DVD*Pak* mit einem feuchten Tuch ab. Reinigen Sie die LCD-Bildschirme nur mit einem Reiniger, der speziell für LCD-Bildschirme geeignet ist. Achten Sie darauf, dass keine Feuchtigkeit bzw. keine Flüssigkeiten in das Innere des DVD*Pak* gelangen.

Zubehör

⚠ WARNUNG

Für den Betrieb mit dem DVD*Pak* sind die folgenden Zubehörteile zulässig. Die Verwendung anderer Zubehörteile mit dem DVD*Pak* kann zu Gefährdungen führen. Um Verletzungsgefahr zu vermeiden, sind nur die speziell für den DVD*Pak* entwickelten und empfohlenen Zubehörteile, die nachstehend aufgeführt sind, zu verwenden.

Bestell-Nr.		Beschreibung
US	EU	
32743	28218	18 V Lithium-Ionen-Akku
32068	27963	Akkuladegerät
32648	32693	Kit mit 2 Akkus und 1 Ladegerät
32708	32713	Kit mit 1 Akku und 1 Ladegerät
Verschiedene		RIDGID SeekTech® oder NaviTrack® Ortungsgeräte
Verschiedene		RIDGID SeekTech® oder NaviTrack® Transmitter

Transport und Lagerung

Entfernen Sie vor dem Transport den Akku. Vermeiden Sie während des Transportes starke Stöße oder Schläge gegen das Gerät. Vor einer längeren Nichtnutzung/Lagerung des Gerätes sollten Sie den Akku entfernen. Die Lagertemperatur sollte zwischen -20 °C und + 70 °C liegen.

Bewahren Sie elektrische Geräte an trockenen Orten auf, um die Gefahr von Stromschlägen zu reduzieren.

Schützen Sie das Gerät vor großer Hitze. Das Gerät darf nicht neben Hitzequellen wie Radiatoren, Warmluftauslässen, Öfen und anderen vergleichbaren Objekten (einschließlich Verstärkern) gelagert werden, wenn diese Hitze produzieren.

Wartung und Reparatur

⚠ WARNUNG

Die Betriebssicherheit des DVD*Pak* kann durch unsachgemäße Wartung oder Reparatur beeinträchtigt werden.

Wartungs- und Reparaturarbeiten am DVD*Pak* dürfen nur von einem von RIDGID autorisierten Kundendienst-Center durchgeführt werden.

Falls Sie Informationen zu einem RIDGID Kundendienst-Center in Ihrer Nähe benötigen oder Fragen zu Service oder Reparatur haben:

- Wenden Sie sich an Ihren örtlichen RIDGID Händler.
- Unter www.RIDGID.com oder www.RIDGID.eu finden Sie Ihre örtliche Ridge Tool Kontaktstelle.
- Wenden Sie sich an die Abteilung Technischer Kundendienst von Ridge Tool unter rtctechservices@emerson.com oder in den USA und Kanada telefonisch unter (800) 519-3456.

Entsorgung

Teile des Geräts enthalten wertvolle Materialien und können recycelt werden. Hierfür gibt es auf Recycling spezialisierte Betriebe, die u. U. auch örtlich ansässig sind. Entsorgen Sie die Teile entsprechend den örtlich geltenden Bestimmungen. Weitere Informationen erhalten Sie bei der örtlichen Abfallwirtschaftsbehörde.

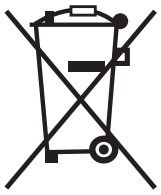

Für EG-Länder: Werfen Sie Elektrogeräte nicht in den Hausmüll!

Gemäß der Europäischen Richtlinie 2002/96/EG über Elektro- und Elektronik-Altgeräte und ihrer Umsetzung in nationales Recht müssen nicht mehr gebrauchsfähige Elektrogeräte getrennt gesammelt und einer umweltgerechten Wiederverwertung zugeführt werden.

Entsorgung von Akkus

Für die USA und Kanada: Das RBRC™-Siegel (Rechargeable Battery Recycling Corporation) auf den Akkus weist darauf hin, dass RIDGID bereits die Gebühren für das Recycling der Lithium-Ionen-Akkus am Ende ihrer Nutzungszeit entrichtet hat.

RBRC™, RIDGID® und andere Akkuhersteller haben in den USA und Kanada Programme für die Annahme und das Recycling von Akkus entwickelt. Normale Batterien und Akkus enthalten Materialien, die nicht direkt in der Natur entsorgt werden sollten, sowie wertvolle Materialien, die recycelt werden können. Tragen Sie zum Schutz der Umwelt und zur Erhaltung der natürlichen Ressourcen bei, indem Sie Ihre verbrauchten Akkus bei einem örtlichen Händler oder einem autorisierten RIDGID Kundendienst-Center zwecks Recycling abgeben. Die örtliche Recyclingstelle kann Ihnen auch weitere Abgabestellen nennen.

RBRC™ ist eine eingetragene Marke der Rechargeable Battery Recycling Corporation.

Für EG-Länder: Gemäß der Richtlinie 2006/66/EG müssen defekte oder verbrauchte Akkus/Batterien recycelt werden.

Tabelle 1 Fehlersuche

PROBLEM	MÖGLICHE FEHLERURSACHE	ABHILFE
Kamerabild wird nicht angezeigt.	Die Stromversorgung zur SeeSnake wurde unterbrochen.	Überprüfen Sie, ob die Stromverbindung hergestellt ist.
		Überprüfen Sie die Ein/Aus-Taste am DVD*Pak*.
	Es liegt ein Anschlussfehler vor.	Überprüfen Sie die Anschlüsse zwischen dem DVD*Pak* und SeeSnake.
		Überprüfen Sie, ob die SeeSnake Verbindung korrekt ist und die Steckerstifte in ordnungsgemäßem Zustand sind.
	Am Display ist eine falsche Videoquelle eingestellt.	Nehmen Sie die Einstellungen wie unter Video Display-Einstellungen beschrieben vor.
	Der Akku sind entladen.	Laden Sie den Akku auf oder schließen Sie ein externes Netzkabel an.
Die Akkuwarnung beginnt zu blinken.	Der 18 V Akku des DVD*Pak* sind entladen.	Laden Sie den Akku des DVD*Pak* auf. Schalten Sie die Stromversorgung auf Wechselstrom um (110/220 VAC).

SeeSnake® DVD*Pak*

⚠ WAARSCHUWING!

Lees aandachtig deze gebruikershandleiding voordat u dit toestel gebruikt. Het niet begrijpen en niet opvolgen van de instructies in deze handleiding kan leiden tot een elektrische schok, brand en/of ernstig persoonlijk letsel.

RIDGID®

SeeSnake® DVD*Pak*	
Registreer het serienummer hieronder en noteer het serienummer van het product op het identificatieplaatje.	
Serie- No.	

Inhoudsopgave

Registratieformulier voor serienummer van machine 69

Veiligheidssymbolen 71

Algemene veiligheidsvoorschriften
- Veiligheid op de werkplek 71
- Elektrische veiligheid 71
- Persoonlijke veiligheid 71
- Gebruik en onderhoud van de apparatuur 72
- Gebruik en onderhoud van batterij 72
- Service 72

Specifieke veiligheidsinformatie 72
- DVD*Pak* veiligheid 73

Beschrijving, specificaties en standaarduitrusting
- Beschrijving 73
- Specificaties 74
- Standaarduitrusting 74
- Optionele apparatuur 74

DVD*Pak* componenten 74
- DVDR-knoppen 74

Inspectie voor inbedrijfstelling 75

Inrichting van de werkplek en opstelling van het apparaat 75
- DVD*Pak* plaatsen 75
- DVD*Pak* aansluiten 76
- Aansluitingspictogrammen 76
- SeeSnake DVD*Pak* inschakelen 76
- Monitor en DVDR inschakelen 77

DVD*Pak* instellingen 78

DVD*Pak* knoppen 79
- Toetsenbordknoppen 79
- DVDR-knoppen 79
- DVD*Pak* schermpictogrammen 79

Gebruiksaanwijzing 80
- Opstarten 80
- De leiding inspecteren 80
- Een inspectie opnemen 81
- Opgenomen video afspelen 82
- De camera met de sonde traceren 82
- De positie van de SeeSnake-duwkabel traceren 82

Onderhoudsinstructies 83
- Reinigen 83

Toebehoren 83

Transport en opslag 83

Onderhoud en reparatie 83

Afvoer 84

Afvoeren van batterijen 84

Problemen oplossen 84

Veiligheidssymbolen

In deze gebruiksaanwijzing en op het product worden veiligheidssymbolen en bepaalde woorden gebruikt om de aandacht te vestigen op belangrijke veiligheidsinformatie. Deze waarschuwingssymbolen en -teksten worden in dit hoofdstuk nader toegelicht.

Dit is het veiligheidsalarmsymbool. Het wordt gebruikt om u te waarschuwen voor gevaar voor persoonlijk letsel. Volg alle veiligheidsinstructies bij dit symbool op om ernstig of fataal letsel te voorkomen.

⚠ GEVAAR GEVAAR verwijst naar een gevaarlijke situatie die, als deze niet wordt vermeden, zal leiden tot ernstig of fataal letsel.

⚠ WAARSCHUWING WAARSCHUWING verwijst naar een gevaarlijke situatie die, als deze niet wordt vermeden, kan leiden tot ernstig of fataal letsel.

⚠ VOORZICHTIG VOORZICHTIG verwijst naar een gevaarlijke situatie die, als deze niet wordt vermeden, kan leiden tot licht of matig letsel.

KENNISGEVING OPGELET verwijst naar informatie over de bescherming van eigendommen.

Dit symbool geeft aan dat u de handleiding zorgvuldig moet doorlezen voordat u de apparatuur gebruikt. De handleiding bevat belangrijke informatie over de veilige en correcte bediening van de apparatuur.

Dit symbool geeft aan dat u altijd een veiligheidsbril moet dragen als u deze apparatuur gebruikt of bedient om het risico op oogletsel te beperken.

Dit symbool waarschuwt voor het gevaar van een elektrische schok.

Algemene veiligheidsvoorschriften

⚠ WAARSCHUWING

Lees alle veiligheidswaarschuwingen en instructies. Als u de waarschuwingen en instructies niet opvolgt, kan dat leiden tot elektrische schokken, brand en/of ernstig letsel.

BEWAAR ALLE WAARSCHUWINGEN EN INSTRUCTIES VOOR TOEKOMSTIG GEBRUIK!

Werkplek

- **Houd de werkplek schoon en zorg dat hij goed verlicht is.** Op een rommelige of donkere plek doen zich eerder ongelukken voor.
- **Gebruik apparatuur niet in een explosieve omgeving, bijvoorbeeld in de aanwezigheid van brandbare vloeistoffen, gassen of stof.** Apparatuur geeft vonken af die stof of dampen kunnen doen ontbranden.
- **Houd kinderen en omstanders op afstand terwijl u met apparatuur werkt.** U kunt de controle over het gereedschap verliezen wanneer u wordt afgeleid.

Elektrische veiligheid

- **Vermijd lichamelijk contact met geaarde oppervlakken zoals buizen, radiatoren, fornuizen en koelkasten.** Het risico op elektrische schokken neemt toe als uw lichaam geaard is.
- **Stel apparatuur niet bloot aan regen of vochtige omstandigheden.** Als er water in apparatuur terechtkomt, neemt het risico op een elektrische schok toe.
- **Gebruik het snoer alleen waarvoor het bedoeld is. Gebruik het snoer nooit om apparatuur te dragen, te verslepen of om de stekker uit het contact te trekken. Houd het snoer uit de buurt van warmtebronnen, olie, scherpe randen en bewegende onderdelen.** Als het snoer wordt beschadigd of in de knoop raakt, neemt het risico op elektrische schokken toe.
- **Als u gedwongen bent de apparatuur op een vochtige plek te gebruiken, moet de voeding beveiligd zijn met een aardlekschakelaar.** Door het gebruik van een aardlekschakelaar wordt het risico van elektrische schokken beperkt.
- **Zorg dat alle elektrische aansluitingen droog en van de grond blijven. Raak apparatuur of stekkers niet met natte handen aan.** Dat vermindert de kans op elektrische schokken.

Persoonlijke veiligheid

- **Blijf alert, let op wat u doet en gebruik uw gezond verstand bij het gebruik van apparatuur. Gebruik geen apparatuur wanneer u moe bent of onder invloed van drugs, alcohol of geneesmiddelen.** Als u ook maar even niet oplet tijdens het gebruik van apparatuur kan dit resulteren in ernstig persoonlijk letsel.
- **Gebruik persoonlijke beschermingsmiddelen. Draag altijd een veiligheidsbril.** Het gebruik van beschermingsmiddelen zoals een stofmasker, veiligheidsschoenen met antislipzool, een veiligheidshelm en/of oorbescherming naargelang de omstandigheden kan de kans op persoonlijk letsel verkleinen.
- **Reik niet te ver. Zet uw voeten altijd stevig op de grond en zorg dat u uw evenwicht bewaart.** Zo hebt u meer controle over de apparatuur als zich een onverwachte situatie voordoet.
- **Draag geschikte kleding. Draag geen loszittende kleding of sieraden. Houd haren, kleding en handschoenen uit de buurt van bewegende delen.** Loszittende kleding, sieraden of lang haar kunnen vast komen te zitten in bewegende delen.

Gebruik en onderhoud van de apparatuur

- **Forceer de apparatuur niet. Gebruik de juiste apparatuur voor uw werkzaamheden.** De juiste apparatuur werkt beter en veiliger als u het gebruikt tegen het tempo waarvoor het is ontworpen.
- **Gebruik de apparatuur niet als u deze niet IN en UIT kunt schakelen met de schakelaar.** Apparatuur die niet met de schakelaar kan worden in- of uitgeschakeld, is gevaarlijk en moet worden gerepareerd.
- **Trek de stekker uit het stopcontact en/of koppel het batterijpack los van de apparatuur voordat u afstellingen verricht, accessoires verwisselt of de apparatuur opbergt.** Door dergelijke veiligheidsmaatregelen neemt de kans op letsel af.
- **Bewaar ongebruikte apparatuur buiten het bereik van kinderen en laat personen die onbekend zijn met de apparatuur of met deze instructies niet met de apparatuur werken.** Apparatuur kan in de handen van onervaren gebruikers gevaarlijk zijn.
- **Onderhoud de apparatuur goed.** Controleer op verkeerd aangesloten en vastgelopen bewegende delen, ontbrekende onderdelen, defecte onderdelen en andere omstandigheden die gevolgen kunnen hebben voor de werking van de apparatuur. Als de apparatuur is beschadigd, moet u deze laten repareren voordat u deze weer in gebruik neemt. Veel ongelukken worden veroorzaakt door slecht onderhouden apparatuur.
- **Gebruik de apparatuur en de accessoires in overeenstemming met deze instructies, en houd daarbij rekening met de werkomstandigheden en de te verrichten werkzaamheden.** Het gebruik van apparatuur voor andere doeleinden dan het beoogde gebruik kan gevaarlijke situaties opleveren.
- **Gebruik alleen accessoires die door de fabrikant voor uw apparatuur aanbevolen worden.** Toebehoren die geschikt zijn voor bepaalde apparatuur kunnen in combinatie met andere apparatuur gevaarlijk zijn.
- **Houd handgrepen droog en schoon; vrij van olie en vet.** Hierdoor houdt u meer controle over de apparatuur.

Gebruik en onderhoud van op batterijen werkend gereedschap

- **Laad uitsluitend met de door de fabrikant voorgeschreven lader.** Een lader die geschikt is voor één batterijpacktype, kan bij gebruik met een ander batterijpack brandgevaar veroorzaken.
- **Gebruik gereedschap alleen met het daarvoor specifiek bestemde batterijpack.** Gebruik van een ander batterijpack kan risico van letsel en brand opleveren.
- **Houd geen geleidende voorwerpen tegen de batterijen. Wanneer het batterijpack niet in gebruik is, moet u het uit de buurt houden van andere metalen voorwerpen, zoals paperclips, munten, sleutels, spijkers, schroeven en andere kleine metalen voorwerpen die een elektrische brug tussen de twee aansluitingen zouden kunnen vormen.** Kortsluiting tussen de batterijaansluitingen kan tot brandwonden en brand leiden.
- **Bij onjuist gebruik kan er vloeistof uit de batterij spuiten. Zorg dat u die niet aanraakt. Als zich per ongeluk toch contact voordoet, spoelt u de vloeistof af met water. Als er vloeistof in de ogen komt onmiddellijk medische bijstand inroepen.** Uit de batterij spuitende vloeistof kan irritatie en brandwonden veroorzaken.
- **Batterijen en laders enkel in droge ruimtes op de juiste temperatuur bewaren.** Extreme temperaturen en vocht kunnen batterijen beschadigen en lekkage, elektrische schokken, brand of brandwonden veroorzaken. *Raadpleeg de handleiding van de lader voor meer informatie.*
- **Dek de lader niet af terwijl hij in gebruik is.** Voor een correcte werking moet er voldoende geventileerd worden. Door het afdekken van de werkende lader kan er brand ontstaan.
- **Voer batterijen op de voorgeschreven wijze af.** Blootstelling aan hoge temperaturen kan de batterijen doen ontploffen; gooi batterijen dus niet in het vuur. In bepaalde landen gelden speciale voorschriften met betrekking tot het afvoeren van batterijen. Volg alle geldende voorschriften op.

Service

- **Laat uw apparatuur onderhouden en repareren door een bevoegde hersteldienst die uitsluitend identieke vervangingsonderdelen gebruikt.** Zo wordt de veiligheid van de apparatuur gewaarborgd.
- Verwijder de batterijen en laat het apparaat in de volgende gevallen nakijken door een gekwalificeerd technicus:
  - als er vloeistof is gemorst of als er voorwerpen in het apparaat zijn gevallen;
  - als het apparaat ondanks het opvolgen van de bedieningsinstructies niet normaal werkt;
  - als het apparaat gevallen of anderszins beschadigd is; of,
  - als het apparaat merkbaar anders presteert.

Specifieke veiligheidsinformatie

⚠ WAARSCHUWING

Dit hoofdstuk bevat belangrijke veiligheidsinformatie speciaal voor deze apparatuur.

Lees aandachtig de voorzorgsmaatregelen door voordat u de DVD*Pak* gebruikt om het risico op elektrische schokken of op ernstig lichamelijk letsel te verminderen.

BEWAAR DEZE HANDLEIDING!

Bewaar deze handleiding voor de gebruiker bij de machine.

Als u vragen hebt over dit product van Ridge Tool:

– Neem contact op met de plaatselijke RIDGID®-distributeur.
– Kijk op www.RIDGID.com of www.RIDGID.eu voor de contactpersoon van Ridge Tool bij u in de buurt.
– De serviceafdeling van Ridge Tool is te bereiken via rtctechservices@emerson.com, of in de VS en Canada op het nummer (800) 519-3456.

DVD*Pak* veiligheid

- **Een onjuist geaard elektrisch stopcontact kan leiden tot elektrische schokken en/of ernstige schade aan apparatuur.** Controleer op de werkplek altijd of het stopcontact correct geaard is. De aanwezigheid van een driepolig stopcontact of een stopcontact met aardlekschakelaar is geen garantie dat het stopcontact ook daadwerkelijk correct geaard is. Neem in geval van twijfel contact op met een erkend elektrotechnisch installateur.
- **Gebruik de DVD Pak alleen met een daarvoor specifiek bestemde batterij of een dubbel geïsoleerde voeding.**
- **Bedien deze apparatuur niet als de operator of het toestel in water staat.** Het gebruik van het toestel in water verhoogt het risico op een elektrische schok.
- **De DVD*Pak* is niet waterdicht. Alleen de camera en de duwkabel zijn waterdicht.** Stel de apparatuur niet bloot aan water of regen. Dat zou het risico op een elektrische schok verhogen.
- **Gebruik de apparatuur niet in de buurt van hoogspanningsbronnen.** De apparatuur is niet geschikt voor het gebruik bij hoogspanning.
- **Lees deze handleiding, de handleiding van de haspel en de instructies voor andere apparatuur die in combinatie met deze apparatuur wordt gebruikt en zorg dat u de handleidingen en alle waarschuwingen begrijpt voordat u de DVD*Pak*gebruikt.** Als u zich niet houdt aan deze instructies, kan dit leiden tot materiële schade en/of ernstig lichamelijk letsel.
- **Gebruik altijd passende persoonlijke beschermingsmiddelen als u met apparatuur in afvoerleidingen werkt.** Afvoerleidingen kunnen chemicaliën, bacteriën en andere stoffen bevatten die mogelijk giftig of besmettelijk zijn, of brandwonden en andere problemen kunnen veroorzaken. Aangepaste persoonlijke beschermingsmiddelen omvatten altijd een veiligheidsbril en handschoenen of wanten voor het reinigen van afvoerleidingen, latex of rubber handschoenen, een gelaatsscherm, een stofbril, beschermingskledij, een gasmasker en veiligheidsschoenen met stalen tip.
- **Draag uitsluitend handschoenen voor het reinigen van afvoerleidingen van RIDGID als u apparatuur voor zowel het reinigen als het inspecteren van afvoerleidingen gebruikt.** Pak de draaiende veer voor het reinigen van afvoerleidingen nooit met iets anders, zoals andere handschoenen of een lap, vast. Deze kunnen rond de kabel verstrikt raken, met handletsel als gevolg. Draag latex of rubberen handschoenen alleen onder RIDGID Drain Cleaner-handschoenen. Draag geen beschadigde handschoenen voor het reinigen van afvoerleidingen.
- **Werk hygiënisch.** Na het gebruik van apparatuur voor de inspectie van afvoerleidingen moet u uw handen en andere lichaamsdelen die in contact zijn gekomen met de inhoud van de afvoerkanalen grondig wassen met warm water en zeep. Eet of rook niet terwijl u de apparatuur voor de inspectie van afvoerleidingen gebruikt of bedient. Dat helpt om contaminatie door toxisch of besmettelijk materiaal te voorkomen.

Raadpleeg voor gedetailleerde instructies over de werking van de Sony®DVDR-eenheid de handleiding van de fabrikant.

Beschrijving, specificaties en standaarduitrusting

Beschrijving

The SeeSnake® DVD*Pak* is een robuuste, lichtgewicht, weersbestendige monitor- en camerabesturingseenheid voor gebruik in combinatie met een SeeSnake-leidinginspectiesysteem. In combinatie met de Sony® Multi-Function Digital Video Disc Recorder (DVDR) kan de DVD*Pak* gebruikt worden voor het bewaken, opnemen en opslaan van video in een comfortabel dvd-format.

De DVD*Pak* is ontworpen om gemakkelijk aangesloten te kunnen worden op een SeeSnake-haspel en camera en een helder beeld van het opnamebereik van de camera weer te geven. Een andere optie is het gebruik met het SeeSnake-leidinginspectiesysteem met een aparte monitor, voor het opnemen van leidinginspectiebeelden op dvd. Het systeem is uitgevoerd met goed toegankelijke knoppen voor de Sony Multi-Function recorder. De recorder zelf zit in een onverslijtbare, eenvoudig draagbare behuizing.

Andere randapparatuur die gebruikt kan worden in combinatie met de DVD*Pak*:

- lithium-ionbatterij.
- een RIDGID-locator/ontvanger (zoals de SR-20, de SR-60, de Scout™ of de NaviTrack® II).
- een RIDGID-zender (zoals de ST-510, de ST-305, de NaviTrack® Brick of de NaviTrack® 10 watt-zender).
- De Count*Plus* kabelteller kabelmeetsysteem, dat gewoonlijk in een SeeSnake-leidinginspectiesysteem ingebouwd wordt.

Specificaties

Gewicht (met DVDR) .....4,2 kg zonder batterij,
4,8 kg met batterij

Gewicht (zonder DVDR) ...2,6 kg zonder batterij,
3,2 kg met batterij

Afmetingen (gesloten):

Lengte.....(35 cm) zonder batterij

Breedte .....23 cm

Hoogte.....13,4 cm

Voeding.....100-240 VAC/50-60 Hz, AC of
18 VDC lithium-ionbatterij

Batterijtype .....1 x 18 V Li-Ion, 2,2 Ah

Nominaal vermogen .....14-16 VDC 40 W
12 VDC 30 W (alleen DVR)

Werkomgeving:

Temperatuur .....5 °C tot 35 °C

Luchtvochtigheid .....5 % tot 95 % RL

Opslagtemperatuur .....-20 °C tot 70 °C

Hoogte .....4.000 meter (13.120 feet)

Scherm .....4,3” OLED (10,9 cm) of
5,7” LCD (14,47 cm)

Resolutie.....480 x 272 (OLED)
320 x 240 (LCD)

Bedrijfstemperaturen voor alleen scherm (zonder DVDR)

4,3” OLED-scherm .....-40 °C tot 85 °C

5,7” LCD-scherm .....-20 °C tot 70 °C

Standaarduitrusting

- DVD*Pak*
- 100-220 VAC naar 15 VDC vermogensomzetter en voeding
- Handleiding
- Sony VRD-MC5 Digital Video Disc Recorder (DVDR)
- Instructie-dvd
- RCA-kabel
- Schouderband
- Handleiding Sony DVDR

Optionele apparatuur

	Cat. # (V.S.)	Cat. # (EU)
18 V oplaadbare lithium-ionbatterij	32743	28218
Batterijlader	32068	32073
Dubbele batterij met lader	32648	32693
Enkele batterij met lader	32708	32713

De DVDPak wordt beschermd door Amerikaanse en internationale octrooien en lopende octrooiaanvragen.

DVD*Pak* componenten

Figuur 1 – DVD*Pak* -componenten

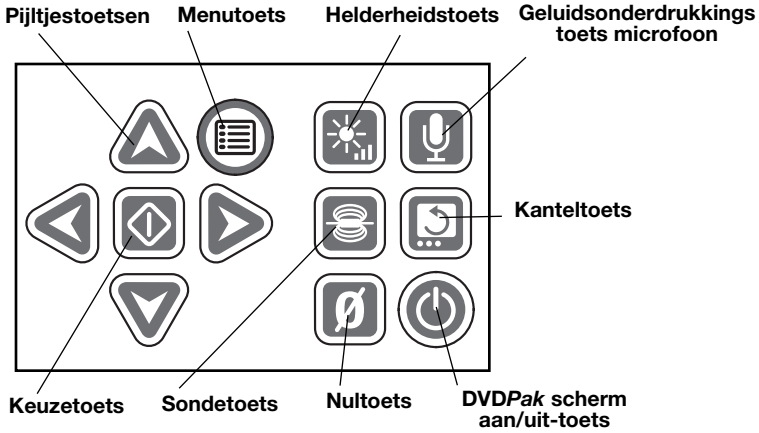

Figuur 2 – DVD*Pak* -toetsenbord

DVDR-knoppen

Terug-knop: hiermee gaat u naar het Sony DVDR-menu.

Aan/uit-knop: hiermee zet u het DVD*Pak* systeem AAN of UIT. Regelt ook de voeding van het scherm.

Opnameknop: start het opnemen met de Sony DVDR.

Pijltjesknoppen: een menuoptie markeren.

Enter/Select-knop: kiest een gemarkeerde menuoptie.

Stopknop: stopt het opnemen of het afspelen.

Uitwerpknop: opent de dvd-lade.

Inspectie voor inbedrijfstelling

⚠ WAARSCHUWING

U moet uw SeeSnake DVD*Pak* dagelijks voor gebruik controleren en eventuele problemen verhelpen om het risico op ernstig letsel door een elektrische schok of een andere storing en beschadiging van het apparaat te voorkomen.

1. Controleer of de voeding uitgeschakeld is, externe voedingen en snoeren ontkoppeld zijn en of de batterij verwijderd is. Inspecteer de snoeren, kabels en stekkers op schade of wijzigingen.
2. Verwijder alle vuil, olie of andere onreinheden van de SeeSnake DVD*Pak* voor een gemakkelijker inspectie en om te voorkomen dat u bij transport of gebruik de macht over de eenheid verliest.
3. Controleer de DVD*Pak* op kapotte, versleten, ontbrekende, slecht uitgelijnde of geblokkeerde onderdelen of andere factoren die een veilige, normale werking in de weg staan.
4. Inspecteer eventuele andere gebruikte apparaten zoals beschreven in de bijbehorende instructies op een goede werking.
5. Als u op problemen stuit, mag u de eenheid niet gebruiken tot de problemen verholpen zijn.

Inrichting van de werkplek en opstelling van het apparaat

⚠ WAARSCHUWING

Volg voor de afstelling van de DVD*Pak* en de inrichting van de werkplek de onderstaande procedures om de kans op letsel door elektrische schokken, brand, beknelling of andere oorzaken te beperken en beschadiging van de DVD*Pak* te voorkomen.

1. Controleer de werkplek op de volgende punten.
   - aangepaste verlichting;
   - ontvlambare vloeistoffen, dampen of stof dat kan ontbranden. In aanwezigheid van deze stoffen mag u niet aan de slag gaan voordat de bronnen geïdentificeerd en afgesloten zijn. De DVD*Pak* is niet explosieveilig. Elektrisch aansluitingen kunnen vonken veroorzaken.
   - Een opgeruimde, vlakke, stabiele, droge plaats voor de gebruiker. Gebruik de machine niet terwijl u in water staat.
   - Houd de weg naar het stopcontact vrij van objecten die schade aan het netsnoer kunnen veroorzaken.
2. Ga na welke werkzaamheden verricht moeten worden, bepaal het/de toegangspunt(en), maat/maten en lengte(s) van de afvoer en ga na of er afvoerreinigers of andere chemicaliën aanwezig zijn. Het is belangrijk dat u de specifieke veiligheidsmaatregelen begrijpt die noodzakelijk zijn om te werken in de nabijheid van chemicaliën. Neem contact op met de chemicaliënfabrikant voor de vereiste informatie.
3. Bepaal de juiste apparatuur voor uw werkzaamheden. De SeeSnake DVD*Pak* is bedoeld voor het bekijken en opnemen van inspecties met een inspectiecamera. Inspectieapparatuur voor andere werkzaamheden vindt u in de Ridge Tool-catalogus, online op www.RIDGID.com of www.RIDGID.eu.
4. Vergewis u ervan dat alle apparatuur grondig is gecontroleerd.
5. Controleer de werkplek en bepaal of er eventueel versperringen nodig zijn om omstanders op afstand te houden. Omstanders kunnen de operator afleiden tijdens de werkzaamheden. Plaats verkeerskegels of andere versperringen om chauffeurs te waarschuwen wanneer de werkzaamheden in de buurt van verkeer uitgevoerd moeten worden.
6. Demonteer zo nodig het sanitair (WC, gootsteen enz.) voor een betere toegang.

DVD*Pak* plaatsen

Open de zonneklep en het scherm van de DVD*Pak* en plaats deze zodanig dat u met de camera en de duwstang gemakkelijk een inspectie in het systeem kunt verrichten. Controleer of de locatie niet vochtig is en voorkom dat de DVD*Pak* en andere apparatuur tijdens het gebruik vochtig worden. De DVD*Pak* is niet waterdicht. daarom kan blootstelling aan vocht elektrische schokken of schade aan de apparatuur veroorzaken.

Plaats de camera en de haspel volgens de instructies in de gebruikershandleiding. Zorg ervoor dat de DVD*Pak* en de kabelhaspel stabiel staan.

De DVD*Pak* aansluiten

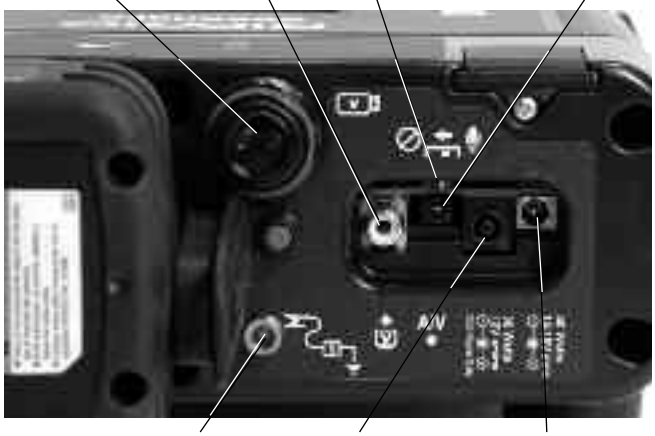

Figuur 3 – DVD*Pak* -aansluitingen

Aansluitingspictogrammen

Systeemconnector voor SeeSnake

Ingangsstekker video

Uitgangscontact A/V

clip-on-zenderaansluiting

VoedingscontactDVD*Pak*

Voedingscontact DVDR-Only

Figuur 4 – De systeemstekker aansluiten op de systeemconnector van de DVD*Pak*

KENNISGEVING Voor het aansluiten/loskoppelen van de systeemkabel van de SeeSnake volstaat het draaien aan de vergrendelmof. Draai niet aan de stekker of de kabel om schade te voorkomen.

SeeSnake-systeemkabel

Wikkel de SeeSnake-systeemkabel van de houder af en steek de stekker van de systeemkabel in de bijpassende SeeSnake-systeemconnector op de DVD*Pak*. Om de connectors op elkaar aan te sluiten houdt u de geleidingspen tegenover de geleidingsopening en drukt u de stekker in de aansluiting. Draai vervolgens de buitenste vergrendelmof vast.

OPMERKING! Een gegoten geleiderand bovenin de kabelconnector geeft de juiste plaatsing van de stekker aan.

Externe monitoropties

1. De DVD*Pak* kan gebruikt worden met een externe SeeSnake -monitor door het aansluiten van een RCA-kabel uit het buitenzakje aan de schouderband, vanuit de video-uitgang op de monitor. Sluit het andere uiteinde van de kabel aan op de gele DVD*Pak* -video-ingang op de achterkant van de DVD*Pak*, gemarkeerd met ⬆V.
2. De A/V-uitgang A/V⬇ loopt door live-video vanuit de camera en live-audio vanuit de microfoon uit naar een andere DVDR of monitor. (Bij het aansluiten op een monitor met luidsprekers kan er een responspiep klinken; u onderdrukt dit door het geluid van de microfoon met de geluidsonderdrukkingsschakelaar te drukken.)

   De A/V-uitgang verzendt geen opgenomen video- of audiosignalen vanuit de Sony DVDR.

Figuur 5 – DVD*Pak* met SeeSnake

De SeeSnake DVD*Pak* inschakelen

De SeeSnake DVD*Pak* kan ingeschakeld worden met een oplaadbare RIDGID lithium-ionbatterij of met de meegeleverde AC/DC-vermogensomzetter op een stopcontact aangesloten worden. Batterijvoeding geniet de voorkeur vanwege zo min mogelijk gevaar voor elektrische schokken. **Ook is de vermogensomzetter niet geschikt voor buitengebruik en mag deze alleen binnen worden gebruikt.**

Batterijvoeding
Schuif met droge handen een volledig opgeladen batterij op het batterijvak op de achterkant van de DVD*Pak*.

Figuur 6 – Batterij geplaatst

Vergewis u ervan dat de batterij goed op het vak zit. *Raadpleeg de handleiding van de batterijlader voor meer informatie.*

Batterijen voor de DVD*Pak* hebben een nominaal vermogen van 2,2 Ah. Bij volledig geladen batterijen werkt de DVD*Pak* afhankelijk van het gebruik (bv. opnametijd) ongeveer 2,5 tot 3 uur. Leds voor batterijstatus geven het oplaadniveau van de batterij aan *(figuur 7). Zie tabel Leds batterijstatus.*

Figuur 7 – Leds batterijstatus

Tabel Leds batterijstatus

batterij-Status	Extern Voeding Niet aangesloten	Extern Voeding Aangesloten
FULL (VOL)	Permanent groen	Knipperend groen (5 sec. UIT 0,2 AAN)
MED (MID)	Permanent groen en rood	Groen en rood knipperend (5 sec. UIT 0,2 AAN)
LOW (LAAG)	Permanent rood, 4 pieptonen	Knipperend rood (5 sec. UIT 0,2 AAN)
DEAD (LEEG)	Permanent rood gedurende 5 sec. 5 sec. lange pieptoon en uitschakeling	

Netspanning
Voor het werken op netspanning wordt een dubbel geïsoleerde AC/DC-voeding meegeleverd voor het omvormen van de netspanning naar de juiste spanning voor de DVD*Pak*.

KENNISGEVING De externe voeding kan alleen binnenshuis gebruikt worden.

Om het systeem te voeden via het netsnoer, gebruikt u de voeding. Het netsnoer heeft twee gedeeltes, een met een uiteinde voor een standaard 110-120 V tweepins stopcontact (V.S.) en een ander uiteinde voor een voeding. Het tweede gedeelte loopt van de voeding naar de achterkant van de DVD*Pak* naar het contact met het opschrift 40 watt —14-16 V geheel rechts achterop de eenheid *(figuur 8)*.

Figuur 8 – Aangesloten externe voeding

Sluit de twee gedeeltes met droge handen op elkaar aan en sluit de contactstekker aan op het contact aan de achterkant van de DVD*Pak*. Leg het snoer langs een vrij traject en sluit de voeding met droge handen op een passend stopcontact aan. Controleer bij gebruik van een verlengsnoer of de uitvoering voldoende zwaar is. Bij een verlengsnoer van ongeveer 7,5 m (25 ft) moeten aders een doorsnede van min. 1 mm^2 (18 AWG) hebben. Verlengsnoeren langer dan 7,5 m moeten aders van min. 1,5 mm^2 (16 AWG) hebben.

Monitor en DVDR inschakelen

Na het maken van de aansluitingen en het aanbrengen van de batterijen (indien gebruikt kunt u de DVD Recorder en de DVD*Pak* -monitor met een druk op de aan/uit-knop inschakelen ⏻. U kunt de monitor met de aan/uit-toets op het toetsenblok ook apart inschakelen. Zo kunt u de monitor gebruiken zonder de recorder in te schakelen en bespaart u batterijstroom.

Als u de monitor met de aan/uit-toets voor het scherm apart inschakelt, moet u deze uiteindelijk weer met dezelfde toets uitschakelen. Als u zowel monitor als DVDR inschakelt met de aan/uit-knop ⏻ op de DVD*Pak*, kunnen ze beide met dezelfde knop uitgeschakeld worden.

DVD*Pak* -instellingen

De volgende instellingen moeten wellicht gecontroleerd of gewijzigd worden, afhankelijk van waar en hoe u de DVD*Pak* gebruikt.

Instelling videoweergave
Als het camerabeeld niet op het scherm verschijnt, moet u wellicht als volgt te werk gaan *(figuur 9)*:

1. Druk op de Terug-knop ● links op het bedieningspaneel van de DVD*Pak*. Er verschijnt een menu.
2. Markeer met de pijltjesknoppen ⬆⬇ de optie Video ➔ DVD en druk op de Enter-knop.
3. Markeer met de pijltjesknoppen ⬆⬇ de optie VIDEO IN en druk op de Enter-knop.

Deze stappen informeren de eenheid wat de bron voor weergave is.

Instelling automatisch hoofdstuk
De instelling AUTOMATISCH hoofdstuk werkt het best in de stand 'Uit'. In dat geval begint de recorder na elke pauze in de opname met een nieuw hoofdstuk. Druk hiervoor op de Terug-knop ● voor het Hoofdmenu en selecteer 'Instellingen'. Pijltje omlaag naar automatisch hoofdstuk en druk op Enter ▭. Zet de instelling met de pijltjesknoppen ⬆⬇ op 'Uit' en druk op Enter ▭.

Video-instelling NTSC/PAL
Wellicht moet u uw recorder zodanig instellen dat deze schijven formatteert op hetzelfde kleurenformaat dat de camera verzendt. De kleurensysteemopties zijn NTSC (V.S.) of PAL (Europa). De eenheid neemt niet op als het kleurensysteem niet hetzelfde is als het dvd-formaat. Stel het kleurensysteem als volgt in:

1. Ga met de Terug-knop ● naar het Hoofdmenu.
2. Markeer met de pijltjes ⬆⬇ de optie **Instellingen** en druk op Enter om het menu **Instellingen** op te vragen.
3. Ga met pijltje omlaag naar **Kleurensysteem** en druk op Enter.
4. Markeer met de pijltjesknoppen ⬆⬇ het juiste kleurensysteem (bv. NTSC voor de V.S. en PAL voor Europa).
5. Druk op Terug om weer naar het Hoofdmenu te gaan en herhaal de stappen 2 en 3 van Instelling videoweergave *(op bladzijde 78).*

De instelling in het menu Instellingen ten tijde van het formatteren van de dvd bepaalt het formaat van de dvd. U kunt PAL- of NTSC-signalen weergeven op de DVD*Pak*, ongeacht de instelling van 'Kleurensysteem' in de Sony-eenheid. Echter, na het formatteren van een dvd kunt u enkel opnemen in het kleurensysteem dat bij het formatteren van de dvd was ingesteld.

Instelling Eenheden
De DVD*Pak* kan zodanig ingesteld worden dat deze de afstand in meter of in voet weergeeft, of dat deze de eenheid automatisch selecteert. (Dit geldt enkel voor SeeSnake-systemen met Count*Plus* digitale afstandsmeters.) Stel de eenheid als volgt in:

1. Schakel de DVD*Pak* in en druk op de menutoets ▤.
2. Blader met de pijltjestoetsen ▽ omlaag naar **Eenheid**.
3. Selecteer met de Keuzetoets ◇ Auto, Meters of voet.
4. Als de door u gewenste optie gemarkeerd is, drukt u eenvoudig opnieuw op de menutoets ▤ om het menu te sluiten.

Instelling Kleuren
De DVD*Pak* kan op meer kleurendichtheid op het scherm afgesteld worden. Ga als volgt te werk om de kleuren bij te stellen:

1. Druk na het inschakelen en het op een SeeSnake-camera aansluiten van de DVDPak op de menutoets ▤.
2. Als de optie Kleur niet op het menu gemarkeerd is, bladert u met de pijltjestoetsen ▽△ naar deze optie.
3. Gebruik de pijltjestoetsen ◁▷ om de kleur aan uw voorkeur aan te passen.
4. Als de weergavekleuren naar wens zijn, drukt u eenvoudig weer op de menutoets ▤ om het menu te sluiten.

Instelling Contrast en Helderheid
Ga voor het instellen van het contrast en de helderheid van het scherm op dezelfde manier te werk als bij Instelling kleuren. Bedenk dat u deze afhankelijk van het licht en de kleuren in de leiding tijdens de inspectie wellicht opnieuw wilt instellen. U kunt de helderheid ook rechtstreeks regelen door eenvoudig op de Helderheidstoets ☀ te drukken.

DVD*Pak* -knoppen

Toetsenbordknoppen

Pijltjestoetsen: voor het navigeren tussen menuopties en het bijstellen van variabelen (o.a. contrast).

Keuzetoets: voor het kiezen van opties in het menu Eenheden (auto, meters of voet).

Menutoets: voor een menu met displayopties als Kleur, Helderheid, Contrast, Eenheden.

Helderheidstoets: voor het direct bijstellen van de helderheid van de camera-led.

Geluidsonderdrukkingstoets microfoon: geluid van microfoon bij opnames onderdrukken of activeren om commentaar bij een inspectie op te nemen.

Sondetoets: activeren van de ingebouwde sonde voor de precieze locatie van de camerakop.

Kanteltoets: voor het verticaal kantelen van het beeld op de afbeelding (alleen 5,7” LCD-scherm).

Nultoets: voor het vaststellen van een tijdelijk nulpunt voor de afstandsmeter voor toestellen met de Count*Plus*.

Scherm aan/uit-toets: voor het in- of uitschakelen van het scherm van de DVD*Pak*. Niet voor het in- en uitschakelen van DVDR.

DVDR-knoppen

Terug-knop: opvragen van het Sony DVDR-menu.

Aan/uit-knop: voor het IN- of UITschakelen van het DVD*Pak*-systeem. Regelt ook de voeding van het scherm.

Opnameknop: start het opnemen met de Sony DVDR.

Pijltjesknoppen: markeren van een menuoptie.

Enter/Select-knop: een gemarkeerde menuoptie kiezen.

Stopknop: opnemen of afspelen stoppen.

Uitwerpknop: opent de dvd-lade.

DVDPak-schermpictogrammen

Batterijniveau: geeft de resterende batterijcapaciteit weer.

Microfoon uit: verschijnt na het uitschakelen van de microfoon.

Sonde: verschijnt bij het inschakelen van de sonde.

Helderheidsregeling: verschijnt bij het instellen van de helderheid van het scherm.

Figuur 9 – DVD*Pak* knoppen

Figuur 10 – DVDR-knoppen

Gebruiksaanwijzing

⚠ WAARSCHUWING

Draag altijd een veiligheidsbril om uw ogen te beschermen tegen stof en andere vreemde voorwerpen.

Draag bij het inspecteren van afvoeren die mogelijk gevaarlijke chemicaliën of bacteriën bevatten goede beschermende uitrusting, bv. latex handschoenen, een veiligheidsbril, gelaatsschermen of beademingsapparatuur, ter voorkoming van brandwonden en infecties.

Bedien deze apparatuur niet als de operator of het toestel in water staat. Het gebruik van het toestel in water verhoogt het risico op een elektrische schok. Slipvaste schoenen met rubberen zolen kunnen uitglijden en elektrische schokken tegengaan, met name op een vochtige ondergrond.

Volg de bedieningsinstructies om het risico op letsel door een elektrische schok of andere oorzaken te beperken.

Opstarten

1. Controleer of de eenheid goed ingesteld is.
2. Sluit de DVD*Pak* aan om rechtstreeks via de SeeSnake-camera of om met de RCA-kabel op een externe SeeSnake-monitor te kijken.
3. Plaats de camerakop in de geleidering van de haspel en schakel de voeding van de DVD*Pak* in ⏻ .
4. Als er een dvd in de dvd-lade zit, verricht het systeem een dvd-controle. Als dat niet het geval is, vraagt het om een dvd.
5. U plaatst een dvd door op de Uitwerpknop ⏏ te drukken en een blanco dvd-r of dvd-rw in de lade te plaatsen. Sluit de lade door op de Uitwerpknop te drukken.

KENNISGEVING **Controleer voor het uitwerpen van de dvd-lade of het afdekklepje geopend is. Zo voorkomt u schade aan het mechanisme van de lade.**

6. Als het systeem een ongeformatteerde dvd aantreft, vraagt het toestemming om deze te formatteren. Druk op TERUG ● om te formatteren. De eenheid kan niet op een ongeformatteerde dvd opnemen.
7. Sluit het afdekklepje voor op de dvd-lade van de DVD*Pak* ter bescherming tegen stof en vocht.

Figuur 11 – Dvd-lade open

Na het detecteren van een geformatteerde dvd moet het camerabeeld zowel op het scherm van de DVDR als de monitor van de DVD*Pak* verschijnen. Als het camerabeeld niet op het scherm verschijnt, moet de bron voor het scherm veranderd worden *(Zie Instellingen videoweergave op bladzijde 78).*

Figuur 12 – Camerabeeldweergave op scherm van DVDR

De leiding inspecteren

1. Schakel de DVD*Pak* in als deze uit is.
2. Steek de camerakop in de leiding.
3. Ga verder met de inspectie van de leiding op de manier zoals beschreven is in de handleiding bij de SeeSnake.

Helderheid afstellen

Afhankelijk van de omstandigheden bij het inspecteren van de binnenkant van een leiding wilt u wellicht de helderheid van de camera-led hoger of lager zetten. Druk hiervoor eenvoudig op de Helderheidstoets en zet de helderheid met

de pijltjestoets hoger of lager. Druk ter afsluiting op de menutoets .

Beeld draaien
Tijdens een inspectie kan de camera in de leiding draaien en een omgekeerd beeld opleveren. Bij een DVD*Pak* met een 5,7” LCD-scherm, kunt u het beeld beter bekijken door het met de Kanteltoets (verticaal) te draaien (Deze functie wordt niet ondersteund bij het 4,3” OLED-scherm). De recorder neemt het weergegeven beeld op.

Count*Plus* bedienen
Als u een SeeSnake-haspel met de Count*Plus* afstandsmeter gebruikt, verschijnt de gemeten afstand op het scherm van de DVD*Pak*. Als u voor het meten van de afstand vanaf een bepaald punt een tijdelijk nulpunt (bijvoorbeeld een vertakking of een leidingkop) wilt instellen, kunt u met de Nultoets van de DVD*Pak* een tijdelijke afstandsmeting starten, met de betreffende waarde tussen vierkante haken [0,0]. Door de toets nogmaals kort in te drukken gaat u terug naar de hoofdafstand. Druk de toets langere tijd (3 seconden) in om de hoofdafstandsmeting terug te stellen naar nul.

Voor details over het gebruik van de Count*Plus* verwijzen we u naar de handleiding van de Count*Plus*. Count*Plus* -parameters, o.a. datum en tijd, worden ingesteld met de menutoets van de Count*Plus* en via het menu Extra van de Count*Plus*. Count*Plus* tekstlagen worden beheerd met het toetsenbord van de Count*Plus* zoals beschreven in de handleiding van de Count*Plus*.

Een inspectie opnemen

Bij het aanbrengen van een nieuwe dvd formatteert de DVDR de dvd voor opnemen, als er een camera aangesloten is.

Volg zo nodig de stappen onder Instellingen videodisplay *(bladzijde 78)* om **Video in** als ingang te gebruiken.

KENNISGEVING Door te duwen tegen de eenheid of deze te verplaatsen tijdens het opnemen kan de dvd fysiek beschadigd worden en kan de dvd onbruikbaar raken. Bij een stroomuitval van de eenheid tijdens het opnemen gaan niet opgeslagen hoofdstukken verloren.

Basisprincipes voor opnemen
De basistechniek voor opnemen is eenvoudig.

1. Plaats de camera in de leiding waar u de opname wilt starten.
2. Druk op de Opnameknop . Op het scherm verschijnt het bericht ‘Opnemen’. Audiosignalen worden automatisch met de ingebouwde microfoon opgenomen, tenzij het geluid met de geluidsonderdrukkingstoets voor de microfoon is onderdrukt *(zie figuur 3).*
3. Druk voor een PAUZE op de Opnameknop . Druk opnieuw op deze knop om te hervatten.
4. Druk op de Stopknop om het opnemen te stoppen. Na een korte pauze ter afronding van het huidige hoofdstuk verschijnt het huidige camerabeeld opnieuw op het scherm met daaronder de resterende beschikbare opnametijd op de huidige dvd.

Geluid opnemen
De ingebouwde microfoon voor het opnemen van geluid met de DVD*Pak* bevindt zich rechts van het monitorscherm. In een winderige of lawaaiïge omgeving wilt u wellicht het geluid van de microfoon onderdrukken en enkel de videobeelden van de camera opnemen. Voor het opnemen van commentaar tijdens de inspectie kunt u de microfoon inschakelen. U schakelt de microfoon simpelweg met de geluidsonderdrukkingstoets van de microfoon in en uit. Als het geluid van de microfoon onderdrukt wordt, verschijnt er een geluidsonderdrukkingspictogram . Dit verdwijnt wanneer de microfoon actief is.

Een dvd voltooien.
Bij het opnemen met een dvd/r-schijf kan de dvd op geen enkele andere eenheid afgespeeld worden totdat de dvd voltooid is. Na het voltooien van een dvd kan deze niet meer voor opnemen gebruikt worden. Bij een voltooide dvd ziet u bij het opstarten een rij selecteerbare hoofdstukken. Voltooien is bij een dvd-rw overbodig en u kunt materiaal blijven toevoegen

1. Nadat u is gevraagd of u de dvd wilt voltooien en u dat inderdaad wilt doen, markeert u met de pijltjesknoppen de optie ‘Ja’ en drukt u op Enter *(zie figuur 13).* Als u de dvd niet wilt voltooien, markeert u met de pijltjesknoppen de optie ‘Nee’ en drukt u op de Enter-knop.

Figuur 13 – Optie ‘Een dvd voltooien’

2. Er verschijnt een melding dat verder opnemen na het voltooien niet meer mogelijk is *(zie figuur 14).* Selecteer ‘OK’ om het voltooien te starten.

Figuur 14 – Waarschuwing bij het voltooien

3. Afhankelijk van de hoeveelheid opgenomen materiaal kan het voltooien enige minuten in beslag nemen. Na het voltooien wordt de dvd uitgeworpen.

   U kunt dvd's ook voltooien met de Terug-knop, de optie Instellingen en de optie Voltooien uit het menu.

Opgenomen video afspelen

Voor het afspelen van een opgenomen hoofdstuk vraagt u met de TERUG ●-knop het menu op en markeert u **Dvd-voorbeeld**. Druk daarna op de Select-knop ▭.

Als de dvd niet voltooid is, wordt de laatst opgenomen video op het DVDR-scherm afgespeeld.

Als de dvd wel voltooid is, verschijnt er een reeks miniatuurweergaven voor de op de dvd opgenomen bestaande hoofdstukken. Markeer het hoofdstuk dat u wilt afspelen en start het door nogmaals op de Select-knop te drukken. (Opgenomen audiosignalen worden bij videovoorbeelden op de DVD*Pak* niet, en op een dvd-speler of een pc wel weergegeven.) Ga terug naar de opneemmodus door met de Terug ●-knop weer naar het menu te gaan en Video ➔ dvd te markeren. Druk op Select, markeer **Video In** en druk opnieuw op Select. De eenheid is nu gereed voor het opnemen op een rw of een onvoltooide dvd.

De camera met de sonde traceren

Veel SeeSnake-leidinginspectiesystemen zijn voorzien van een ingebouwde sonde die een traceerbaar signaal van 512 Hz uitzendt. Na het inschakelen van de sonde kan een plaatsbepaler als de RIDGID SR-20, SR-60, Scout™ of NaviTrack® II op een frequentie van 512 Hz het traceren en kunt u zo de plaats van de camera onder de grond detecteren.

Voor het inschakelen van de SeeSnake-sonde tijdens het gebruik van de DVD*Pak,* drukt u de sondetoets in. Na het inschakelen van de sonde verschijnt er een sondepictogram op het scherm. Mogelijk ziet u na het activeren van de sonde enige interferentie op het scherm.

Deze verdwijnt na het uitschakelen van de sonde door weer op de sondetoets te drukken.

De meest handige manier om de sonde te traceren is door de duwstang ongeveer 1,5 tot 3 m (5-10 ft) in de leiding te steken en de sonde met de plaatsbepaler te traceren. Als u wilt, kunt u de duwstang nog eens zo ver in de leiding steken en de sonde opnieuw vanaf de eerder getraceerde plek te traceren. Schakel de plaatsbepaler in en zet deze in de sondestand om de sonde te traceren. Scan in de richting van de vermoedelijke plaats van de sonde totdat de plaatsbepaler de sonde traceert. Na het detecteren van de sonde kunt u met de aanwijzingen van de plaatsbepaler de precieze plaats ervan bepalen. Raadpleeg voor gedetailleerde instructies over het traceren van de sonde de handleiding van de door u gebruikte plaatsbepaler.

De positie van de SeeSnake-duwkabel traceren

De DVD*Pak*kan niet alleen gebruikt worden om de positie van de sonde in de camera, maar ook om de positie van de duwstang te bepalen met behulp van een standaard RIDGID-locator, zoals de NaviTrack® II, de Scout™, de SR-20 of de SR-60. Om de positie van de duwstang van de SeeSnake te traceren sluit u simpelweg een leidingzender met een connector goed geaard aan op de grondpen en de andere connector op de clip-on-zenderaansluiting op de DVD*Pak*. De clip-on-zenderaansluiting is een metalen insteekconnector rechts van de batterij *(zie figuur 3).*

Stel de leidingzender en de locator in op dezelfde frequentie, bijvoorbeeld 33 kHz, en gebruik vervolgens de locator om de leiding te traceren *(figuur 15).* Het is mogelijk dat de ingebouwde camerasonde gelijktijdig ingeschakeld is. Als uw locator uitgerust is met de SimulTrace™-functie, kunt u de duwstang volgen tot de locatie van de camera en vervolgens de sonde in de camera traceren wanneer u deze bovengronds nadert.

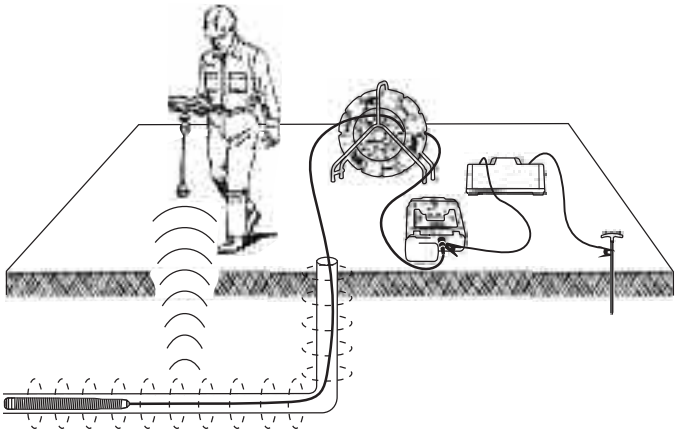

Figuur 15 – De positie van de duwstang traceren

Als uw systeem niet is uitgevoerd met de SimulTrace™-functie, kunt u ook een leidingzender en een locator gebruiken om de duwstang te traceren. Wanneer het signaal zwakker wordt, schakelt u de locator over naar de frequentie van de leidingsonde, meestal 512 Hz. Neem vervolgens het signaal vanaf de positie waar de leidingfrequentie begon te verzwakken en traceer vervolgens de leidingsonde. Omdat het traceren van frequenties van zenders kan leiden tot vervorming van het beeld op de monitor, kunt u het beste de sonde- en leidingzender uitschakelen terwijl u het inwendige van een leiding inspecteert en ze alleen inschakelen wanneer u de positie van de sonde of de duwstang wilt traceren.

Onderhoudsinstructies

Reinigen

⚠ WAARSCHUWING

Controleer voorafgaand aan het reinigen van de DVD*Pak* of alle snoeren en kabels losgekoppeld zijn en de batterij verwijderd is om de kans op elektrische schokken te minimaliseren.

Gebruik geen vloeibare reinigingsmiddelen of schuurmiddelen op de DVD*Pak*. Reinig de DVD*Pak* met een vochtige doek. Gebruik voor het reinigen van LCD-schermen alleen daartoe geschikte reinigingsmiddelen. Voorkom dat vloeistof in de DVD*Pak* binnendringt.

Toebehoren

⚠ WAARSCHUWING

De volgende toebehoren zijn specifiek geschikt voor het gebruik met de DVD*Pak*. Andere toebehoren, die geschikt zijn voor ander gereedschap, kunnen gevaarlijk zijn als ze op de DVD*Pak* gebruikt worden. Om het gevaar voor een ernstig letsel te beperken, mag u enkel de toebehoren gebruiken die specifiek zijn ontworpen en aanbevolen voor de DVD*Pak* (zie lijst hierna).

Catalogusnr.		Beschrijving
V.S.	EU	
32743	28218	18 V oplaadbare lithium-ionbatterij
32068	32073	Batterijlader
32648	32693	Dubbele batterij met lader
32708	32713	Enkele batterij met lader
Diversen		RIDGID SeekTech® of NaviTrack® Locator
Diversen		RIDGID SeekTech® of NaviTrack® -zenders

Transport en opslag

Verwijder de batterijen voor verzending. Stel het apparaat tijdens transport niet bloot aan schokken of stoten. Verwijder de batterijen wanneer het apparaat gedurende langere tijd niet gebruikt wordt. Sla het apparaat op in een omgeving waarin de temperatuur altijd een waarde heeft tussen -20 °C en 70 °C.

Sla elektrische apparaten ter voorkoming van elektrische schokken op een droge plaats op.

Bescherm het product tegen extreme warmte. Houd de eenheid uit de buurt van warmtebronnen zoals radiatoren, warmteroosters, fornuizen of andere producten (inclusief versterkers) die warmte genereren.

Onderhoud en reparatie

⚠ WAARSCHUWING

Door ondeskundig uitgevoerd onderhoud of ondeskundige reparaties kan de DVD*Pak* onveilig in het gebruik worden.

Onderhoud en reparatie van de DVD*Pak* moet door een onafhankelijk geautoriseerd RIDGID-servicecenter uitgevoerd worden.

Voor informatie over het dichtstbijzijnde onafhankelijke servicecentrum van Ridgid of eventuele vragen over onderhoud of reparatie:

- Neem contact op met de plaatselijke RIDGID-distributeur.
- Kijk op www.RIDGID.com of www.RIDGID.eu voor de contactpersoon van Ridge Tool bij u in de buurt.
- De serviceafdeling van Ridge Tool is te bereiken via rtctechservices@emerson.com, of in de VS en Canada op het nummer (800) 519-3456.

Afvoer

Bepaalde delen van de module bevatten waardevol materiaal en kunnen worden gerecycled. Bied de module daarom bij een plaatselijk gespecialiseerd bedrijf aan. Houd u hierbij aan de geldende wet- en regelgeving. Vraag bij de plaatselijke afvalverwerking om nadere informatie.

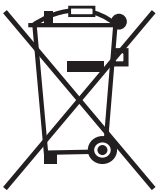

In EU-landen: bied elektrische apparatuur niet bij het huishoudelijk afval aan!

Conform de Europese Richtlijn 2002/96/EG betreffende afgedankte elektrische en elektronische apparatuur en de ratificatie op landelijk niveau ervan, moet elektrische apparatuur die niet meer bruikbaar is afzonderlijk worden ingezameld en op milieuvriendelijke wijze worden afgevoerd.

Afvoeren van batterijen

In de V.S. en Canada: het zegel van de RBRC™ (Rechargeable Battery Recycling Corporation) geeft aan dat RIDGID de verwijderingsbijdrage van de lithium-ionbatterijpacks al heeft betaald.

RBRC™, RIDGID® en andere batterijfabrikanten hebben in de V.S. en Canada programma's voor het inzamelen en recyclen van oplaadbare batterijen ontwikkeld. Normale en oplaadbare batterijen bevatten stoffen die milieuonvriendelijk zijn en bevatten waardevolle materialen die kunnen worden gerecycled. Help mee bij het beschermen van het milieu en draag bij aan het behoud van de natuur door uw gebruikte batterijen bij uw plaatselijke winkelier of de erkende Ridgid-dealer voor recycling aan te bieden. Ook de plaatselijke afvalverwerking heeft nadere informatie over waar u uw batterijen kunt aanbieden.

RBRC™ is een gedeponeerd handelsmerk van de Rechargeable Battery Recycling Corporation.

In EU-landen: defecte of gebruikte batterijpacks/batterijen moeten conform de richtlijn 2006/66/EG gerecycled worden.

Tabel 1 Problemen oplossen

PROBLEEM	MOGELIJKE FOUTLOCATIE	OPLOSSING
Geen videobeeld.	Geen spanning op SeeSnake.	Controleer of de stekker goed in het stopcontact zit of de batterij opgeladen is.
		Controleer of de schakelaar op de DVD*Pak* aan staat.
	Foute aansluiting.	Controleer de aansluiting tussen de DVD*Pak* en de SeeSnake.
		Controleer het contact en de staat van de pennen van de SeeSnake-aansluiting.
	Scherm ingesteld voor onjuiste bron.	Stel in zoals beschreven in videoweergave instellen.
	Batterijen leeg.	Batterijen opladen of externe voeding aansluiten.
Knipperwaarschuwing voor batterij verschijnt.	DVD*Pak* 18 V-batterijen bijna leeg.	Batterijen van DVD*Pak* opladen. Schakel over op wisselstroomvoeding (110/220 VAC).

SeeSnake® DVD*Pak*

⚠ A V I S O !

Leia o manual do operador cuidadosamente antes de utilizar esta ferramenta. A não compreensão e observância do conteúdo deste manual pode resultar em choque eléctrico, fogo, e/ou lesões pessoais graves.

RIDGID®

SeeSnake® DVD*Pak*	
Registe o número de série e retenha o número de série do produto localizado na placa de nome.	
N.º de série	

Índice

Formulário de Registo do Número de Série da Máquina 85

Símbolos de segurança 87

Regras de segurança gerais
- Segurança na área de trabalho 87
- Segurança no manejo de electricidade 87
- Segurança pessoal 87
- Utilização e manutenção do equipamento 88
- Utilização e manutenção da bateria 88
- Revisão / Reparações 88

Informações de segurança específicas 88
- DVD*Pak* Segurança 89

Descrição, especificações e equipamento standard
- Descrição 89
- Especificações 90
- Equipamento de Série 90
- Equipamento Opcional 90

DVD*Pak* Componentes 90
- Botões de Controlo do DVDR 90

Inspecção Pré-Operação 91

Preparação do equipamento e da área de trabalho 91
- DVD*Pak* Colocação 91
- Ligar o DVD*Pak* 92
- Ícones de Ligação 92
- Ligar o SeeSnake DVD*Pak* 92
- Ligação do Monitor e do DVDR 93

DVD*Pak* Definições 94

DVD*Pak* Controlos 95
- Controlos do Teclado 95
- Botões de Controlo do DVDR 95
- DVD*Pak* Ícones do Ecrã 95

Instruções de operação 96
- Ligar 96
- Inspeccionar a Linha 96
- Gravar uma Inspecção 97
- Reproduzir um Vídeo Gravado 98
- Localizar a Câmara com a Sonda 98
- Procura de Linhas da Haste do SeeSnake 98

Instruções de manutenção 99
- Limpeza 99

Acessórios 99

Transporte e Armazenamento 99

Assistência Técnica e Reparação 99

Eliminação 100

Eliminação da Bateria 100

Resolução de problemas 100

Símbolos de segurança

Neste manual de operador e no produto são utilizados símbolos de segurança e palavras de advertência para comunicar informações de segurança importantes. Esta secção é fornecida para melhorar a compreensão das palavras e símbolos de advertência.

Este é o símbolo de alerta de segurança. É utilizado para alertar quanto a potenciais perigos de ferimentos pessoais. Respeite todas as mensagens de segurança que se seguem a este símbolo para evitar possíveis ferimentos ou morte.

PERIGO PERIGO indica uma situação perigosa que, se não for evitada, resultará em morte ou ferimento grave.

AVISO AVISO indica uma situação perigosa que, se não for evitada, poderá resultar em morte ou ferimento grave.

ATENCAO ATENÇÃO indica uma situação perigosa que, se não for evitada, poderá resultar em ferimentos ligeiros a moderados.

NOTA NOTA indica informações relacionadas com a protecção de propriedade.

Este símbolo significa que deve ler o manual do operador cuidadosamente antes de utilizar o equipamento. O manual do operador contém informações importantes sobre a operação segura e adequada do equipamento.

Este símbolo significa que deve utilizar sempre óculos de protecção com protecções laterais, ou viseiras de protecção, ao manusear este equipamento, de forma a reduzir o risco de ferimentos oculares.

Este símbolo indica o risco de choque eléctrico.

Regras de segurança gerais

AVISO

Leia todos os avisos de segurança e todas as instruções. A não observância dos avisos e instruções pode resultar em choque eléctrico, fogo e/ou ferimentos graves.

GUARDE TODOS OS AVISOS E INSTRUÇÕES PARA REFERÊNCIA FUTURA!

Área de Trabalho

- **Mantenha a área de trabalho limpa e bem iluminada.** Áreas desarrumadas ou mal iluminadas podem provocar acidentes.
- **Não opere equipamentos em atmosferas explosivas, como na presença de líquidos inflamáveis, gases, ou poeiras.** O equipamento pode criar faíscas que podem inflamar a poeira ou gás.
- **Mantenha crianças e visitantes fora do alcance enquanto opera o equipamento.** As distracções podem fazê-lo perder o controlo.

Segurança no manejo de electricidade

- **Evite o contacto corporal com superfícies ligadas à terra, tais como tubos, radiadores, fogões e frigoríficos.** O risco de choque eléctrico aumenta se o seu corpo estiver ligado à terra.
- **Não exponha o equipamento à chuva ou a condições de humidade.** O risco de choque eléctrico aumenta com a entrada de água no equipamento.
- **Não force o cabo eléctrico. Nunca use o cabo eléctrico para transportar, puxar ou desligar o equipamento da tomada. Proteja o cabo eléctrico do calor, óleo, arestas afiadas e peças móveis.** Cabos danificados ou emaranhados aumentam o risco de choque eléctrico.
- **Se tiver de operar um equipamento num ambiente húmido, use um corta-circuito em caso de falha na terra (GFCI) protegido.** O uso de um GFCI reduz o risco de choque eléctrico.
- **n Mantenha todas as ligações eléctricas secas e afastadas do chão. Não toque no equipamento nem nas fichas com as mãos molhadas.** Isso reduz o risco de choque eléctrico.

Segurança pessoal

- **Mantenha-se alerta, atento ao que está a fazer, e use o bom senso ao operar o equipamento. Não utilize o equipamento se estiver cansado ou sob a influência de drogas, álcool ou medicamentos.** Um momento de desatenção durante a operação de equipamento pode resultar em lesões pessoais graves.
- **Use equipamento de protecção pessoal. Utilize sempre protecção para os olhos.** O equipamento de protecção, como máscaras para o pó, calçado de segurança anti-derrapante, capacete ou protecção auricular utilizado nas condições apropriadas reduz a ocorrência de lesões pessoais.
- **Não se debruce. Mantenha uma colocação de pés adequada e o equilíbrio em todos os momentos.** Isso permite um melhor controlo do equipamento em situações inesperadas.
- **Vista roupa adequada. Não utilize roupa larga ou jóias. Mantenha o cabelo, roupas e luvas fora do alcance das peças móveis.** As roupas largas, cabelos compridos ou jóias podem prender-se nas peças móveis.

Utilização e manutenção do equipamento

- **Não force o equipamento. Utilize o equipamento correcto para a sua aplicação.** O equipamento correcto fará sempre um trabalho melhor e mais seguro à velocidade para que foi concebido.
- **Não utilize o equipamento se o interruptor não o ligar (ON) e desligar (OFF).** Um equipamento que não possa ser controlado com o interruptor é perigoso e tem de ser reparado.
- **Desligue a ficha da alimentação eléctrica e/ou a bateria do equipamento antes de fazer qualquer ajuste, mudar um acessório ou guardá-lo.** Estas medidas de prevenção reduzem o risco de acidentes.
- **Guarde os equipamentos que não estejam em utilização fora do alcance das crianças e não permita que pessoas não familiarizadas com o equipamento ou as respectivas instruções operem o equipamento.** Os equipamentos são perigosos nas mãos de utilizadores sem formação profissional.
- **Manutenção do equipamento.** Verifique quanto ao mau alinhamento ou bloqueio de peças móveis, peças em falta, danos materiais de peças e quaisquer outras condições que possam afectar a operação do equipamento. Se o equipamento estiver danificado, envie-o para reparação antes de o utilizar. Muitos acidentes são causados por equipamentos afectados por má manutenção.
- **Utilize o equipamento e acessórios de acordo com estas instruções, tendo em conta as condições de trabalho e o trabalho a realizar.** A utilização do equipamento para fins não previstos podem resultar em situações perigosas.
- **Utilize apenas os acessórios recomendados pelo fabricante para o seu equipamento.** Acessórios adequados para um equipamento podem tornar-se perigosos quando utilizados noutro equipamento.
- **Mantenha as pegas secas e limpas; livres de óleo e gordura.** Tal permite um melhor controlo do equipamento.

Utilização e manutenção da ferramenta alimentada a bateria

- **Recarregue a bateria apenas com o carregador especificado pelo fabricante.** Um carregador adequado para um tipo de bateria poderá causar um risco de incêndio quando utilizado com uma bateria diferente.
- **Utilize o equipamento apenas com a bateria especificamente concebida para ele.** A utilização de outras baterias podem causar o risco de acidentes ou de fogo.
- **Não teste a bateria com objectos condutores. Quando uma bateria não estiver a uso, mantenha-a afastada de objectos metálicos, tais como clipes, moedas, chaves, pregos, parafusos ou outros pequenos objectos metálicos que possam estabelecer a ligação entre os terminais.** Um curto-circuito entre os terminais da bateria pode causar queimaduras ou incêndios.
- **Em condições extremas, a bateria poderá emitir líquido; evite o contacto com o líquido. Caso o contacto com o líquido ocorra acidentalmente, lave com água. Caso o líquido entre em contacto com os olhos, procure a ajuda de um médico.** O líquido emitido pela bateria pode causar irritação ou queimaduras.
- **Use e armazene as baterias e carregadores em áreas secas com temperaturas adequadas.** As temperaturas extremas e a humidade podem danificar as baterias e causar fugas, choques eléctricos, incêndios ou queimaduras. *Para mais informações, consulte as instruções de operação do carregador.*
- **Não cubra o carregador enquanto estiver em utilização.** A ventilação adequada é necessária para a operação correcta. Cobrir o carregador pode causar incêndios.
- **Elimine as baterias adequadamente.** A exposição a temperaturas elevadas pode causar a explosão da bateria, por isso não a elimine no fogo. Alguns países têm regulamentações acerca da eliminação de pilhas e baterias. Respeite os regulamentos aplicáveis.

Revisão / Reparações

- **O equipamento deve ser reparado por um técnico qualificado, utilizando apenas peças sobresselentes idênticas.** Isso garante que o equipamento se mantém seguro.
- Remova as baterias e obtenha assistência junto a pessoal de assistência qualificado em qualquer das seguintes condições:
  - Se tiver sido entornado líquido ou tiverem caído objectos sobre o produto;
  - Se o produto não funcionar normalmente de acordo com as instruções de operação;
  - Se o produto tiver sido deixado cair ou danificado de qualquer forma; ou,
  - Se o produto exibir uma alteração evidente no seu desempenho.

Informações de segurança específicas

AVISO

Esta secção contém informações de segurança importantes específicas deste equipamento.

Leia estas precauções cuidadosamente antes de utilizar o DVD*Pak* para reduzir o risco de choque eléctrico e lesões pessoais graves.

CONSERVE ESTAS INSTRUÇÕES

Guarde este manual juntamente com a máquina, para utilização pelo operador.

Se tiver alguma questão relativamente a este produto da Ridge Tool:

– Contacte o distribuidor local da RIDGID®.
– Visite os sites www.RIDGIG.com ou www.RIDGID.eu para encontrar o seu ponto de contacto Ridge Tool local
– Contacte o Departamento de Assistência Técnica da Ridge Tool pelo endereço de correio electrónico rtctechservices@emerson.com, ou no caso dos E.U.A e Canadá, ligue para (800) 519-3456

DVD*Pak* Segurança

- **Uma tomada eléctrica sem ligação à terra pode causar choques eléctricos e/ou danificar gravemente o equipamento.** Confirme sempre se existe uma tomada eléctrica com ligação à terra na área de trabalho. A presença de uma tomada com três espigões ou GFCI não garante que a tomada esteja ligada à terra. Em caso de dúvida, peça a um electricista licenciado que inspeccione a tomada.
- **Utilize o DVD Pak apenas com a bateria especificamente concebida para ela ou com uma fonte de alimentação com isolamento duplo.**
- **Não opere este equipamento se o operador ou o dispositivo estiverem dentro de água.** Operar a máquina dentro de água aumenta o risco de choque eléctrico.
- **O DVD*Pak* não é à prova de água. Só a câmara e a haste são à prova de água.** Não exponha o equipamento a água ou chuva. Isso aumenta o risco de choque eléctrico.
- **Não opere onde haja o perigo de contacto com linhas de alta tensão.** O equipamento não foi concebido para proteger e isolar contra alta tensão.
- **Leia e compreenda este manual do operador, o manual do operador da bobina e as instruções para qualquer outro equipamento em utilização e todos os avisos antes de começar a utilizar o DVD*Pak*.** O desrespeito das instruções pode resultar em danos materiais e/ou acidentes pessoais graves.
- **Utilize sempre equipamento de protecção pessoal adequado enquanto manuseia e utiliza o equipamento em canos de esgoto.** Canos de esgoto podem conter substâncias químicas, bactérias e outras substâncias que podem ser tóxicas, infecciosas, causar queimaduras e outras lesões. Equipamento de protecção pessoal adequado inclui sempre óculos de protecção, e pode incluir equipamento como luvas de látex ou borracha, viseiras protectoras, roupa de protecção, máscaras respiratórias e calçado com biqueira de aço.
- **Se estiver a utilizar equipamento para limpeza de canos de esgoto ao mesmo tempo que o equipamento de inspecção de canos, use apenas luvas RIDGID Drain Cleaning Gloves.** Nunca agarre no cabo de limpeza de esgotos rotativo com qualquer outra coisa, incluindo outras luvas ou um trapo. Estes podem ficar enrolados no cabo e causar ferimentos nas mãos. Use apenas luvas de látex ou borracha debaixo das luvas RIDGID Drain Cleaner Gloves. Não use luvas de limpeza de esgotos danificadas.
- **Pratique uma boa higiene.** Utilize água quente com sabão para lavar as mãos e outras partes do corpo expostas ao conteúdo de canos de esgoto depois de manusear ou utilizar o equipamento de inspecção de esgotos. Não coma nem fume enquanto opera ou manuseia o equipamento de inspecção de esgotos. Isto ajudará a evitar a contaminação por material tóxico ou infeccioso.

Para obter instruções detalhadas sobre a operação da unidade Sony® DVDR, consulte o manual fornecido pelo fabricante da unidade.

Descrição, especificações e equipamento standard

Descrição

O SeeSnake® DVD*Pak* é uma unidade de monitor de câmara robusta, leve e resistente às intempéries, utilizada para controlo e gravação com um Sistema de Inspecção de Canalizações SeeSnake. Combinado com o Gravador de DVD Multifunções Sony® (DVDR), o DVD*Pak* pode ser utilizado para monitorizar, gravar e guardar vídeo no conveniente formato de DVD.

O DVD*Pak* foi concebido para ser facilmente ligado a uma bobina e câmara SeeSnake e monitorizar e gravar as imagens captadas pela câmara. Também pode ser utilizado com um Sistema de Inspecção de Canalizações SeeSnake, com um monitor separado, para gravar vistas de inspecção de canalizações em DVD. Proporciona controlos acessíveis para utilizar o gravador Multifunções Sony e protege o gravador numa caixa durável e fácil de transportar.

Outros equipamentos auxiliares utilizados com o SeeSnake DVD*Pak* podem incluir:

- Bateria recarregável.
- Um localizador/receptor RIDGID (tal como o SR-20, SR-60, o Scout™ ou o NaviTrack® II).
- Um transmissor RIDGID (tal como o ST-510, ST-305, o NaviTrack® Brick ou o transmissor NaviTrack® de 10 Watts).
- O sistema de medição do cabo Count*Plus*, normalmente integrado nos sistemas de inspecção de canalizações SeeSnake.

Especificações

Peso (com DVDR) .....4,2kg (9,25 lbs) sem bateria
4,8 kg (10,65 lbs.) com bateria

Peso (sem DVDR) .....2,6 kg (5,75 lbs) sem bateria
3,2 kg (7,15 lbs.) com bateria

Dimensões (Fechado):
Comprimento .....(35 cm) sem bateria
Largura .....23 cm (9,1”)
Altura .....13,4 cm (5,3”)

Fonte de Alimentação .....100-240V CA/50-60Hz, CA ou Bateria Recarregável 18 V CC

Tipo de bateria .....2x 18 V Li-Ion, 2,2 Ah

Potência Nominal .....14-16V CC 40W
12 V CC 30 W (DVR apenas)

Ambiente operacional:
Temperatura.....-5°C a 35°C (40°F a 95°F)
Humidade.....5% a 95% HR
Temperatura de Armazenamento.....-20°C a 70°C (-4°F a 158°F)
Altitude .....4000 metros (13120 pés)

Ecrã .....4,3” OLED (10,9 cm) ou 5,7 LCD (14,47 cm)

Resolução .....480 x 272 (OLED)
320 x 240 (LCD)

Intervalos de temperatura de operação com Ecrã Apenas (não usando o DVDR):
Ecrã 4,3” OLED .....-40°C a 85°C (-40°F a 185°F)
Ecrã 5,7” LCD .....-20°C a 70°C (-4°F a 158°F)

Equipamento de Série

- DVD*Pak*
- Transformador e Fonte de Alimentação de 100-220V CA para 15V CC
- Manual do Operador
- Gravador de DVD Sony VRD-MC5 (DVDR)
- DVD de Formação
- Cabo RCA
- Alça de transporte
- Manual do Operador de Sony DVDR

Equipamento Opcional

	N.º Cat (EUA)	N.º Cat (UE)
Bateria recarregável de 18 V Li-Ion	32743	28218
Carregador de bateria	32068	32073
Conjunto de Duas Baterias com Carregador	32648	32693
Conjunto de Uma Bateria com Carregador	32708	32713

O DVDPak está protegido por patentes e patentes pendentes internacionais e nos EUA .

DVD*Pak* - Componentes

Figura 1 – DVD*Pak* - Componentes

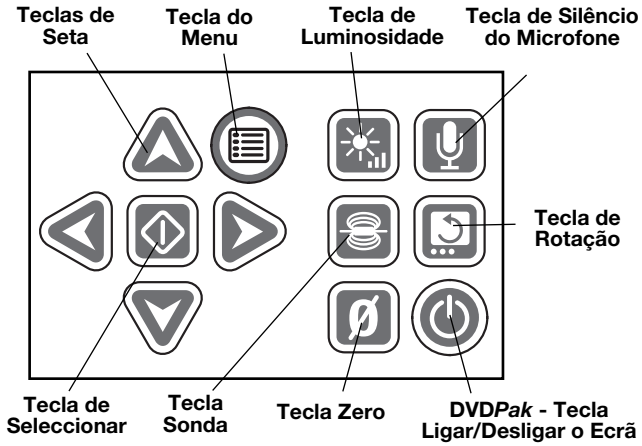

Figura 2 – DVD*Pak* - Teclado

Botões de Controlo do DVDR

Botão de Retorno: Acede ao Menu do Sony DVDR.

Botão Ligar/Desligar: Liga e desliga o DVD*Pak*. Também controla a alimentação do ecrã.

Botão de Gravação: Inicia a gravação com o Sony DVDR.

Botões de Setas: Realça uma selecção do menu.

Botão Confirmar/Seleccionar: Escolhe uma opção de menu realçada.

Botão Parar: Pára a gravação ou a reprodução.

Botão de Ejecção: Abre o tabuleiro do disco.

Inspecção Pré-Operação

⚠ AVISO

Antes de cada utilização, inspeccione o SeeSnake DVD*Pak* e corrija quaisquer problemas para reduzir o risco de ferimentos graves de choque eléctrico ou outras causas, e para evitar danos na máquina.

1. Confirme que a corrente está desligada, que a alimentação externa e os cabos estão desligados e que a bateria foi removida. Inspeccione se os cabos e as ligações apresentam danos ou modificações.
2. Limpe qualquer sujidade, óleo ou outros contaminantes do SeeSnake DVD*Pak* para ajudar na inspecção e para evitar que a unidade escorregue das suas mãos quando a transporta ou utiliza.
3. Inspeccione se o DVD*Pak* tem peças partidas, desgastadas, desalinhadas ou coladas, ou qualquer outra condição que possa impedir o seu funcionamento normal e seguro.
4. Inspeccione qualquer outro equipamento que esteja a ser utilizado, conforme as respectivas instruções, para garantir que está em boas condições de utilização.
5. Se detectar algum problema, não utilize a unidade até que os problemas tenham sido corrigidos.

Preparação do equipamento e da área de trabalho

⚠ AVISO

Configure o DVD*Pak* e a área de trabalho de acordo com estes procedimentos para reduzir o risco de ferimentos causados por choques eléctricos, incêndio e outras causas, bem como para impedir danos ao DVD*Pak*.

1. Verifique a área de trabalho quanto a:
   - Iluminação adequada.
   - Líquidos inflamáveis, gases ou poeira que possam inflamar-se. Se estes estiverem presentes, não trabalhe nessa área até que as fontes dos mesmos tenham sido identificadas e corrigidas. O DVD*Pak* não é à prova de explosões. As ligações eléctricas podem causar faíscas.
   - Espaço limpo, nivelado, estável e seco para o operador. Não utilize a máquina enquanto está sobre água.
   - Caminho desimpedido para a tomada eléctrica, que não contenha quaisquer causas potenciais de danos para o cabo de alimentação, ao utilizar alimentação externa.
2. Inspeccione o trabalho a realizar. Se possível, determine os pontos de acesso aos esgotos, dimensões e comprimentos, presença de produtos químicos de limpeza de esgotos ou outros produtos químicos, etc. Se estiverem presentes produtos químicos, é importante compreender as medidas de segurança específicas para trabalhar na presença desses produtos químicos. Contacte o fabricante das substâncias químicas para obter as informações necessárias.
3. Determine o equipamento correcto para a aplicação. O SeeSnake DVD*Pak* foi feito para visualizar e gravar inspecções realizadas com uma câmara de inspecção. Pode encontrar equipamento de inspecção para outras aplicações consultando o catálogo da Ridge Tool, disponível online em www.RIDGID.com ou www.RIDGID.eu.
4. Assegure-se de que todo o equipamento foi inspeccionado correctamente.
5. Avalie a área de trabalho e determine se é necessário colocar barreiras para manter os transeuntes afastados. Os transeuntes podem distrair o operador durante a utilização. Se estiver a trabalhar perto de trânsito, coloque alguns cones ou outras barreiras para alertar os condutores.
6. Se necessário, remova sanitários (sanitas, lavatórios, etc.) para permitir o acesso.

DVD*Pak* - Colocação

Abra a pala de sol do DVD*Pak* e o ecrã e coloque-o de modo a permitir o acesso fácil e a visualização ao manipular a câmara e a haste para uma inspecção. Certifique-se de que o local não está molhado e não deixe que o DVD*Pak* e outro equipamento se molhem durante a utilização. O DVD*Pak* não é à prova de água e a exposição a condições molhadas pode causar choques eléctricos ou danos ao equipamento.

Coloque a câmara e a bobina conforme instruído no Manual do Operador. Assegure-se de que o DVD*Pak* e a bobina estão estáveis.

Ligar o DVD*Pak*

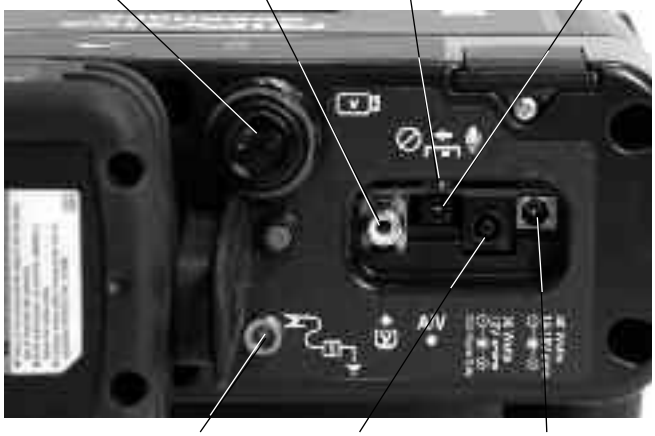

Figura 3 – Ligações do DVD*Pak*

Ícones de Ligação

Conector do Sistema SeeSnake

Ficha Video In

Ficha A/V out

Terminal de Pinça do Transmissor

40 Watts 14-16V **DVD*Pak* - Ficha de alimentação**

30 Watts 12V DVD Power Only **Ficha de alimentação apenas do DVDR**

Figura 4 – Ligar a Ficha do Sistema ao Conector do Sistema DVD*Pak*

NOTA Ao ligar/desligar o cabo do sistema SeeSnake, rode apenas a manga de bloqueio. Para evitar danos, não dobre nem rode o conector ou o cabo.

Cabo do Sistema SeeSnake

Desenrole o Cabo do Sistema SeeSnake do suporte e ligue a ficha do Cabo do Sistema no Conector do Sistema SeeSnake correspondente no DVD*Pak*. Para unir os conectores, alinhe o pino de guia com a tomada de guia, empurre o conector directamente para dentro e aperte a manga de bloqueio exterior.

NOTA! Uma aresta de guia moldada no topo do conector do cabo aponta para cima quando a ficha estiver alinhada correctamente.

Opções do Monitor Externo

1. O DVD*Pak* pode ser usado com um monitor externo SeeSnake ligando um cabo RCA que se encontra na bolsa alça de transporte, na porta Video Out no monitor. Ligue a outra ponta à porta de entrada de vídeo amarela do DVD*Pak* na traseira do DVD*Pak*, marcada com V.
2. A porta de saída A/V A/V passa o vídeo ao vivo da câmara e o áudio ao vivo do microfone para outro DVDR ou monitor. (Se estiver ligado a um monitor que tenha altifalantes, pode causar um apito de feedback; isto pode ser evitado silenciando o microfone com o interruptor de silêncio).

   A porta A/V não transmite vídeo gravado nem saída de áudio do Sony DVDR.

Figura 5 – DVD*Pak* com SeeSnake

Ligar o SeeSnake DVD*Pak*

O SeeSnake DVD*Pak* pode ser alimentado com uma bateria recarregável RIDGID Li-Ion ou ligado a uma tomada com o transformador CA/CC fornecido. A alimentação a bateria é o método de alimentação preferido para reduzir o risco de choque eléctrico. **Além disso, o transformador não é adequado para uso no exterior só pode ser utilizado no interior.**

Alimentação a Bateria

Com as mãos secas, coloque uma bateria completamente carregada no compartimento da bateria, na traseira do DVD*Pak*.

Figura 6 – Bateria instalada

Certifique-se de que a bateria encaixa no compartimento. *Consulte o manual do operador do Carregador da Bateria para obter mais informações.*

As baterias fornecidas para o DVD*Pak* têm a classificação de 2,2 amp-horas. Quando completamente carregadas, dependendo da utilização (tempo de gravação, etc.) o DVD*Pak* funciona durante aproximadamente 2,5 a 3 horas. Os LEDs de estado da bateria indicam o nível de carga da bateria *(Figura 7)*. *Consulte o gráfico dos LEDs de estado da bateria.*

Figura 7 – LEDs de estado da bateria

Gráfico dos LEDs estado da bateria

Estado da da Bateria	Alimentação Externa Não Ligada	Alimentação Externa Ligada
CHEIO	Verde contínuo	Verde a piscar (5 seg OFF 0,2 ON)
MED	Verde e vermelho contínuo	Verde e vermelho a piscar (5 seg OFF 0,2 ON)
FRACO	Vermelho contínuo, 4 apitos	Vermelho a piscar (5 seg OFF 0,2 ON)
VAZIO	Vermelho contínuo durante 5 seg, apito durante 5 seg e desliga-se	

Saída de Alimentação

Para o funcionamento com uma fonte de alimentação externa, é fornecido uma fonte de alimentação CA/CC com isolamento duplo que reduz a tensão da rede para a tensão correcta para utilização pelo DVD*Pak*.

NOTA A fonte de alimentação externa destina-se apenas para utilização em interiores.

Para ligar o sistema com o cabo de alimentação, localize a fonte de alimentação. O cabo de alimentação tem duas secções, uma que se liga a uma tomada standard 110-120V (EUA) numa extremidade e que se liga à fonte de alimentação na outra extremidade. A segunda secção vai da fonte de alimentação até à traseira do DVD*Pak* e liga-se à entrada marcada 40 Watts—14-16V no lado direito da traseira da unidade *(Figura 8)*.

Figura 8 – Fonte de alimentação externa ligada

Com as mãos secas, ligue as duas secções e insira a ficha na traseira do DVD*Pak*. Coloque o cabo ao longo de um percurso desimpedido e, com as mãos secas, ligue a fonte de alimentação a uma tomada correspondente. Se utilizar uma extensão, assegure-se de que o cabo tem o diâmetro adequado. Para cabos de 7,5 metros é necessário um diâmetro mínimo de 18AWG. Para cabos com mais de 7,5 metros é necessário um diâmetro mínimo de 16AWG.

Ligação do Monitor e do DVDR

Depois das ligações estarem feitas e as baterias instaladas (se forem utilizadas), pode ligar o gravador de DVD e o monitor do DVD*Pak* premindo no botão Ligar/Desligar ⏻. Também pode ligar o monitor independentemente, premindo a tecla Ligar/Desligar ⏻ no teclado. Isto permite utilizar o monitor sem ligar o gravador, para conservar carga da bateria.

Se ligar o monitor separadamente usando a tecla Ligar/Desligar ⏻, recorde-se de o desligar usando a tecla Ligar/Desligar do ecrã. Se ligar o monitor e o DVDR premindo o botão Ligar/Desligar ⏻ no DVD*Pak*, ambos podem ser desligados usando o mesmo botão.

DVD*Pak* - Definições

As seguintes definições podem ter de ser verificadas ou modificadas conforme o local e o modo de utilização do DVD*Pak*.

Definição de Ecrã de Vídeo
Se não visualizar a vista da câmara no ecrã, poderá ter de fazer o seguinte *(Figura 9)*:

1. Prima o botão de Retorno ● no lado esquerdo do painel de controlo do DVD*Pak*. É apresentado um menu.
2. Usando os botões de seta ⬆⬇ seleccione a opção Video ➔ DVD e prima o botão Enter.
3. Usando os botões das setas ⬆⬇ seleccione a opção VIDEO IN e prima o botão Enter.

Estes passos informam a unidade da origem correcta para o ecrã.

Definição Auto-Chapter (capítulo automático)
É preferível que a definição Auto-Chapter esteja definida como "Off", o que significa que o gravador inicia um capítulo novo sempre que interromper a gravação. Para tal, prima o botão de retorno ● para aceder ao Menu Principal e seleccione "Setup". Prima a seta para baixo para Auto-Chapter e prima Enter ▭. Mude a definição para "Off" usando os Botões de Setas ⬆⬇ e prima Enter ▭.

Definição de Vídeo NTSC/PAL
Pode ser necessário definir o gravador para formatar os discos no mesmo formato de cor que é enviado pela câmara. As opções do Sistema de Cor são NTSC (E.U.A.) ou PAL (Europa). A unidade não grava se o sistema de cor estiver em conflito com o formato do disco. Para definir a opção de Sistema de Cor:

1. Prima o botão de retorno ● para aceder ao menu principal.
2. Prima as setas ⬆⬇ para seleccionar **Setup** e prima Enter para ir para o menu **Setup**.
3. Prima a seta para baixo para **Color System** e prima Enter.
4. Use os botões de setas ⬆⬇ para seleccionar o sistema de cor correcto (NTSC para E.U.A. e PAL para a Europa, por exemplo).
5. Prima Retorno para ir para o menu principal e repita os passos 2 e 3 da definição do ecrã de vídeo *(na página 94).*

A definição no menu de configuração no momento em que o disco é formatado determina o formato do disco. É possível visualizar em PAL ou NTSC no DVD*Pak*, independentemente da definição "Color System" na unidade Sony. Contudo, depois de ter formatado um DVD, só pode gravar no sistema de cor utilizado para formatar o disco.

Definição de Unidades
O DVD*Pak* pode ser definido para apresentar a distância em metros ou pés ou para permitir que a definição seja seleccionada automaticamente. (Isto aplica-se apenas a sistemas SeeSnake equipados com contadores digitais de distância Count*Plus*.) Para definir a opção de unidade:

1. Com o DVD*Pak* ligado, prima a Tecla Menu ▤.
2. Use as teclas de seta ▽ para ir para **Unit**.
3. Use a tecla de Seleccionar ◇ para mudar para Feet (pés), Meters (metros) ou Auto.
4. Quando a sua escolha estiver seleccionada, basta premir a tecla de Menu ▤ novamente para fechar o menu.

Definição de Cor
O ecrã do DVD*Pak* pode ser ajustado para uma maior densidade de cor. Para ajustar a cor:

1. Com o DVDPak ligado à corrente e ligado a uma câmara SeeSnake, prima a tecla de Menu ▤.
2. Se a opção Color não estiver seleccionada no Menu, use as teclas de seta ▽△ para seleccionar a opção Color.
3. Use as teclas de seta ◁▷ para ajustar a cor conforme a sua preferência.
4. Quando o ecrã estiver conforme as suas necessidades, prima novamente a tecla menu ▤ para fechar o menu.

Definição de Contraste e Luminosidade
Use os mesmos passos indicados na Configuração de Cor para ajustar as definições de Contraste e Luminosidade do ecrã. Note que pode pretender ajustar estas definições novamente durante a inspecção, dependendo das condições de luz e cor dentro do cano. Também pode aceder directamente ao controlo de Luminosidade premindo a tecla de Luminosidade ☀.

DVD*Pak* - Controlos

Controlos do Teclado

Teclas de seta: Usadas para mover entre as escolhas de menu e ajustar variáveis (como o contraste) para cima e para baixo.

Tecla de Seleccionar: Usada para escolher opções no menu Unidades (Auto, Metros e Pés).

Tecla de Menu: Usada para ir para um menu de opções do ecrã, como Cor, Luminosidade, Contraste, Unidades.

Tecla de Luminosidade: Usada para controlar directamente a luminosidade dos LEDs da câmara.

Tecla de Silêncio do Microfone: Usada para silenciar o microfone ao gravar ou para o activar para gravar comentários durante uma inspecção.

Tecla da Sonda: Usada para activar a Sonda integrada para procurar a localização da cabeça da câmara.

Tecla de Rotação: Usada para rodar verticalmente a imagem no ecrã (apenas no ecrã 5,7" LCD).

Tecla de Zero: Usada para estabelecer um ponto zero temporário para o contador de distância para unidades equipadas com Count*Plus*.

Tecla Ligar/Desligar Ecrã: Usada para ligar e desligar o ecrã do DVD*Pak*. Não controla a alimentação do DVDR.

Botões de Controlo do DVDR

Botão de Retorno: Vai para o menu Sony DVDR.

Botão Ligar/Desligar: Liga e desliga o sistema DVD*Pak*. Também controla a alimentação do ecrã.

Botão de Gravação: Inicia a gravação do Sony DVDR.

Botões de Seta: Destaca uma selecção do menu.

Botão Enter/Seleccionar: Escolhe uma opção de menu destacada.

Botão de Paragem: Para a gravação ou a reprodução.

Botão de Ejecção: Abre o tabuleiro do disco.

Ícones de ecrã do DVDPak

Nível da bateria: Indica o estado de carga da bateria.

Microfone Desligado: Aparece quando o microfone foi desligado.

Sonda: Aparece quando a Sonda é ligada.

Controlo de Luminosidade: Aparece ao ajustar a luminosidade do ecrã.

Figura 9 – DVD*Pak* - Controlos

Figura 10 – Botões do DVDR

Instruções de operação

⚠ AVISO

Use sempre protecção ocular para proteger os seus olhos contra sujidade e outros objectos estranhos.

Ao inspeccionar canalizações que possam conter produtos químicos perigosos ou bactérias, use equipamento de protecção adequado, tal como luvas de látex, óculos, máscaras ou respiradores, para evitar queimaduras e infecções.

Não opere este equipamento se o operador ou o dispositivo estiverem dentro de água. Operar a máquina dentro de água aumenta o risco de choque eléctrico. Sapatos com solas de borracha e anti-derrapantes podem evitar que escorregue e choques eléctricos, especialmente em superfícies molhadas.

Respeite as instruções de operação para reduzir o risco de ferimentos por choque eléctrico e outras causas.

Ligar

1. Verifique se a unidade está colocada correctamente.
2. Ligue o DVD*Pak* directamente à câmara SeeSnake ou a um monitor externo SeeSnake com o cabo RCA.
3. Coloque a cabeça da câmara no arco guia da bobina e ligue o DVD*Pak* em ⏻ .
4. Se estiver um disco no tabuleiro do DVD, o sistema irá realizar a verificação o disco. Se não for encontrado um disco, o sistema pede um disco.
5. Para inserir um disco, prima o botão de ejecção ⏏ e insira um DVD-R ou DVD-RW em branco no tabuleiro. Feche o tabuleiro premindo o botão de ejecção.

NOTA **Certifique-se de que a tampa está aberta antes de ejectar o tabuleiro do disco. Isto evita que o mecanismo do tabuleiro seja danificado.**

6. Se o sistema encontrar um disco não formatado, pede permissão para o formatar. Prima RETURN ● para formatar. A unidade não grava num disco não formatado.
7. Feche a tampa do tabuleiro de disco do DVD*Pak* para o proteger contra poeiras e humidade.

Figura 11 – Tabuleiro de DVD aberto

Assim que for detectado um disco formatado, a vista da câmara deve aparecer no ecrã do DVDR e no monitor do DVD*Pak*. Se não vir a vista da câmara no ecrã, é necessário mudar a origem do ecrã. *(Ver Definições de Ecrã de Vídeo na página 94.)*

Figura 12 – Imagem da Câmara no Ecrã do DVDR

Inspeccionar a Linha

1. Ligue DVD*Pak* se estiver desligado.
2. Coloque a cabeça da câmara na linha.
3. Proceda com a inspecção da canalização conforme descrita no manual SeeSnake.

Ajuste de Luminosidade

Pode ser necessário aumentar ou diminuir a luminosidade dos LEDs da câmara LED durante a inspecção do interior de uma linha, dependendo das condições. Para tal,

prima a tecla de luminosidade e aumente ou diminua o nível de luminosidade com a tecla de seta . Pressione a Tecla do Menu quando tiver terminado.

Rotação da Imagem
Durante uma inspecção, a câmara pode rodar na linha e apresentar uma imagem invertida. Se estiver a usar o DVD*Pak* com um ecrã 5,7" LCD, a tecla de rotação roda a imagem no ecrã (roda-a na vertical) para facilitar a visualização. (Esta funcionalidade não é suportada no ecrã 4,3" OLED.) O gravador captura a imagem conforme é apresentada.

Controlo Count*Plus*
Se estiver a utilizar uma bobina SeeSnake equipada com o contador de distância Count*Plus*, a distância medida é apresentada no ecrã do DVD*Pak*. Caso pretenda definir um ponto zero temporário para medir a distância de um local (como um cruzamento ou entrada de cano), prima a tecla Zero do DVD*Pak* para iniciar uma contagem de distância temporária, com o número apresentado entre parênteses rectos [0.0]. Uma segunda pressão curta faz regressar à contagem principal. Premindo mais tempo (3 segundos), coloca o contador de distância principal a zeros.

Para mais detalhes sobre a utilização de Count*Plus* consulte o manual do Count*Plus*. Os parâmetros de Count*Plus*, como a data e hora, são definidos utilizando a tecla de menu do Count*Plus* e acedendo ao menu de Ferramentas do Count*Plus*. As sobreposições de texto de Count*Plus* são geridas com o teclado do Count*Plus* conforme descrito no manual do operador do Count*Plus*.

Gravar uma Inspecção

Quando um disco novo é inserido, o DVDR formata o disco para gravação, desde que a câmara esteja ligada.

Se necessário, siga os passos em Definições de Ecrã de Vídeo *(página 94)* para escolher **Video In** como a entrada.

NOTA Abanar ou mover a unidade durante a gravação pode danificar fisicamente o disco e fazer com que o DVD não possa ser reproduzido. A falha de corrente na unidade durante a gravação causa a perda dos capítulos que não tenham sido gravados.

Gravação Básica
A técnica básica para gravar é simples.

1. Coloque a câmara na linha onde pretende iniciar a gravação.
2. Pressione o botão para gravar . O ecrã apresenta "Recording". Áudio é gravado automaticamente através do microfone integrado, excepto se tiver sido silenciado com a tecla de silêncio do microfone *(ver Figura 3.)*
3. Para fazer PAUSA prima o botão de gravação . Prima-o novamente para retomar a gravação.
4. Para PARAR a gravação, prima o botão Stop . Após uma breve pausa para terminar o capítulo actual, o ecrã apresenta novamente a vista de câmara actual com o tempo de gravação restante disponível no disco.

Gravação de Som
O microfone integrado para a gravação de som do DVD*Pak* encontra-se à direita do ecrã do monitor. Num ambiente ventoso ou barulhento, pode ser preferível ter o microfone silenciado durante uma inspecção e gravar apenas o vídeo da câmara. Pode pretender ligar o microfone para gravar comentários durante a inspecção. Para ligar e desligar o microfone, prima a tecla de silêncio do microfone . É apresentado um ícone de áudio silenciado quando o microfone está desligado, que desaparece que o microfone está ligado.

Finalizar um Disco
Ao utilizar um disco DVD/R para gravar, o DVD não pode ser reproduzido em qualquer outra unidade até o DVD ser finalizado. Depois do disco ter sido finalizado, não pode ser gravado novamente. Um disco que tenha sido finalizado mostra uma série de capítulos seleccionáveis no arranque. Os discos RW não precisam de ser finalizados e podem ser alterados

1. Depois de ser pedido que finalize o disco, se escolher finalizá-lo, use os botões de seta para seleccionar "Yes" e prima Enter. *(Ver Figura 13.)* Caso não pretenda finalizar o disco, seleccione "Não" com os botões de seta e prima Enter.

Figura 13 – Opção "Finalizar um Disco"

2. É apresentado um aviso a indicar que após a finalização, não será possível gravar mais. *(Ver Figura 14.)* Seleccione "OK" para iniciar a finalização.

Figura 14 – Aviso de Finalização

3. O processo de finalização pode demorar vários minutos, dependendo da quantidade de material gravado. Depois da finalização estar concluída, o disco é ejectado.

   Os discos também podem ser finalizados premindo o botão de retorno, seleccionando Setup e seleccionando Finalize no menu.

Reproduzir um Vídeo Gravado

Para reproduzir um capítulo gravado, prima o botão de retorno ● para aceder ao Menu e seleccione **DVD Preview**. De seguida, prima o botão Seleccionar ▭.

Se o disco não tiver sido finalizado, é apresentado o último vídeo gravado reproduzido no ecrã do DVDR.

Se o disco tiver sido finalizado, são apresentadas miniaturas dos capítulos existentes gravados no disco. Seleccione o que pretende reproduzir e prima o botão de seleccionar novamente para iniciar a sua reprodução. (Ao pré-visualizar o vídeo no DVD*Pak* não se ouve áudio, mas se tiver sido gravado, este será ouvido num leitor de DVD ou computador.) Para regressar ao modo de gravação, prima o botão de retorno ● para voltar ao menu e seleccione Video ➔ DVD. Prima Seleccionar, seleccione **Video In** e prima novamente Seleccionar. A unidade está pronta a gravar um disco RW ou não finalizado.

Localizar a Câmara com a Sonda

Muitos sistemas de inspecção de canalizações SeeSnake têm uma Sonda integrada que transmite um sinal localizável de 512 Hz. Quando a Sonda é ligada, um localizador como o RIDGID SR-20, SR-60, Scout™ ou NaviTrack® II definido para 512 Hz poderá detectá-la, permitindo detectar a localização da câmara debaixo do solo.

Para ligar a Sonda SeeSnake enquanto usa o DVD*Pak,* prima a tecla da Sonda. O ícone da Sonda aparece no ecrã enquanto a Sonda estiver ligada. O ecrã também pode mostrar algumas linhas de interferência da transmissão da Sonda.

Estas desaparecem quando a Sonda for desligada, premindo novamente a tecla da Sonda.

A forma mais prática de localizar a Sonda é empurrar a haste para a canalização cerca de 1,5 a 3 metros e utilizar o localizador para determinar a posição da Sonda. Caso pretenda, pode então então empurrar a haste uma distância similar para a canalização e localizar novamente a Sonda a partir da posição anteriormente localizada. Para localizar a Sonda, ligue o localizador e coloque-o no modo de Sonda. Dirija-o na direcção da localização provável da Sonda até que o localizador detecte a Sonda. Depois de ter detectado a Sonda, use as indicações do localizador para determinar precisamente a sua localização. Para obter instruções detalhadas sobre a localização da Sonda, consulte o Manual do Operador do modelo de localizador que estiver a utilizar.

Procura de Linhas da Haste do SeeSnake

Além de poder procurar uma Sonda integrada na câmara do sistema, o DVD*Pak* também permite procurar a linha da haste do SeeSnake sob o solo, usando um localizador standard RIDGID, tal como o NaviTrack® II, o Scout™, o SR-20 ou o SR-60. Para procurar a linha da haste do SeeSnake, basta ligar um transmissor de linha a um conector com terra usando a estaca de terra e o outro conector ao terminal de pinça do transmissor do DVD*Pak*. O terminal de pinça do transmissor é um perno de metal localizado à direita da bateria. *(Ver Figura 3.)*

Defina o transmissor de linha e o localizador para a mesma frequência, tal como 33 kHz, e utilize o localizador para procurar a linha *(Figura 15).* A sonda integrada na câmara pode estar ligada ao mesmo tempo e, se o localizador estiver equipado com capacidade SimulTrace™, pode seguir a haste até à localização da câmara e detectar a sonda na câmara conforme se aproxima dela acima do solo.

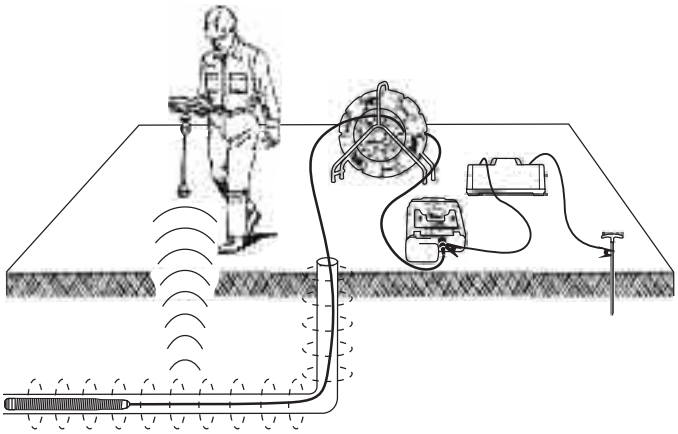

Figura 15 – Procura de Linhas da Haste

Se não tiver a funcionalidade SimulTrace™, utilize um transmissor de linha e um localizador para procurar a linha da haste. Quando o sinal ficar mais fraco, mude o localizador para o modo de Sonda na frequência da sonda na linha, geralmente 512 Hz. Sintonize o sinal de onde a frequência de procura da linha começou a enfraquecer e detecte a sonda em linha. Como as frequências de localização dos transmissores podem causar distorção da imagem no monitor, é melhor desligar a sonda e os transmissores de linha ao inspeccionar o interior de uma linha e ligá-los apenas quando estiver pronto para realizar uma localização.

Instruções de manutenção

Limpeza

⚠ AVISO

Certifique-se que todos os fios e cabos estão desligados e a bateria foi removida antes de limpar o DVD*Pak* para reduzir o risco de choques eléctricos.

Não utilize produtos de limpeza líquidos no DVD*Pak*. Limpe o DVD*Pak* com um pano húmido. Utilize apenas produtos de limpeza aprovados para limpar ecrãs LCD . Não deixe que entre líquido no DVD*Pak*.

Acessórios

⚠ AVISO

Apenas os seguintes acessórios foram concebidos para funcionarem com o DVD*Pak*. Outros acessórios adequados para utilização com outros equipamentos podem tornar-se perigosos quando utilizados com o DVD*Pak*. Para reduzir o risco de ferimentos graves, utilize apenas os acessórios concebidos especificamente e recomendados para utilização com o DVD*Pak*, tais como os indicados em baixo.

N.º de Catálogo		Descrição
EUA	UE	
32743	28218	Bateria recarregável de 18 V Li-Ion
32068	32073	Carregador de bateria
32648	32693	Conjunto de duas baterias com carregador
32708	32713	Conjunto de uma bateria com carregador
Diversos		Localizador RIDGID SeekTech® ou NaviTrack®
Diversos		Transmissores RIDGID SeekTech® ou NaviTrack®

Transporte e Armazenamento

Retire as baterias antes da expedição. Não sujeite a choques ou impactos durante o transporte. Se armazenar durante períodos de tempo prolongados, remova as baterias. Armazene em ambientes com a temperatura entre -20°C a 70°C (-4°F a 158°F).

Guarde os dispositivos eléctricos num local seco para reduzir o risco de choque eléctrico.

Proteja contra o excesso de calor. A unidade deve ser colocada afastada de fontes de calor como radiadores, bocas de ar quente, fornos ou outros produtos (incluindo amplificadores) que produzam calor.

Assistência Técnica e Reparação

⚠ AVISO

Assistência ou reparação inadequadas podem tornar o DVD*Pak* inseguro de operar.

A assistência e reparação do DVD*Pak* deve ser efectuada por um Centro de Assistência Independente Autorizado da RIDGID.

Para obter informações sobre o Centro de Assistência Independente da RIDGID mais próximo ou qualquer serviço ou perguntas acerca da reparação:

- Contacte o seu distribuidor local da RIDGID.
- Visite os sites www.RIDGIG.com ou www.RIDGID.eu para encontrar o seu ponto de contacto Ridge Tool local

- Contacte o Departamento de Assistência Técnica da Ridge Tool pelo endereço de correio electrónico rtctechservices@emerson.com, ou no caso dos E.U.A e Canadá, ligue para (800) 519-3456

Eliminação

Partes da unidade contêm materiais valiosos e podem ser recicladas. Existem empresas especializadas em reciclar que podme ser encontradas localmente. Elimine os componentes de acordo com todos os regulamentos aplicáveis. Contacte a autoridade local de gestão de resíduos para obter mais informações.

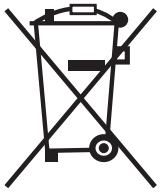

Para os países da CE: Não elimine o equipamento eléctrico juntamente com resíduos domésticos!

De acordo com a Directiva Europeia 2002/96/CE para Resíduos de Equipamento Eléctrico e Electrónic, e respectiva transposição para a legislação dos países, o equipamento eléctrico que já não possa ser utilizado deve ser recolhido separadamente e eliminado de uma forma ambientalmente correcta.

Eliminação da Bateria

Para EUA e Canadá: O selo da RBRC™ (Rechargeable Battery Recycling Corporation) nas baterias significa que a RIDGID já pagou o custo de reciclagem das baterias de iões de lítio depois destas terem atingido o fim de vida.

RBRC™, RIDGID® e outros fornecedores de baterias desenvolveram programas nos EUA e Canadá para recolher e reciclar baterias recarregáveis. As baterias normais e recarregáveis contêm materiais que não devem ser eliminados directamente na natureza e contêm materiais valiosos que podem ser reciclados. Ajude a proteger o ambiente e a conservar recursos naturais devolvendo as baterias usadas ao vendedor local ou a um centro de serviço autorizado da RIDGID para serem recicladas. O centro de reciclagem local também pode indicar locais adicionais onde pode deixar as baterias.

RBRC™ é uma marca registada da Rechargeable Battery Recycling Corporation.

Para países da CE: as baterias com defeito ou usadas devem ser recicladas de acordo com a directiva 2006/66/CE.

Tabela 1 Resolução de problemas

PROBLEMA	ORIGEM PROVÁVEL	SOLUCAO
A imagem de vídeo da câmara não aparece.	O SeeSnake não tem alimentação.	Confirme se a corrente está ligada correctamente ou se a bateria tem carga.
		Verifique o interruptor no DVD*Pak*.
	Falha nas ligações.	Verifique a ligação à unidade DVD*Pak* a partir do SeeSnake.
		Confirme a colocação e os pinos na ligação do SeeSnake.
	Ecrã definido para a fonte errada.	Configure conforme descrito na Configuração do Ecrã de Vídeo
	Baterias fracas.	Recarregue as baterias ou ligue a fonte de alimentação externa.
O aviso de bateria fraca aparece no ecrã.	Baterias de 18V do DVD*Pak* estão fracas.	Recarregue as baterias do DVD*Pak*. Mude para a alimentação externa (230V CA).

DVD*Pak* SeeSnake®

⚠ AVVERTENZA!

Leggere attentamente il Manuale di istruzioni prima di usare questo strumento. La mancata comprensione e osservanza delle istruzioni contenute in questo manuale può causare scosse elettriche, incendi e/o lesioni gravi.

RIDGID®

DVD*Pak* SeeSnake®	
Annotare il numero di serie in basso e conservare il numero di serie del prodotto che si trova sulla targhetta.	
N. di serie	

Indice

Modulo per la registrazione del numero di serie del prodotto 101

Simboli di sicurezza 103

Regole generali per la sicurezza
Sicurezza nell'area di lavoro 103
Sicurezza elettrica 103
Sicurezza individuale 103
Uso e manutenzione dell'apparecchiatura 104
Uso e manutenzione della batteria 104
Manutenzione 104

Informazioni specifiche sulla sicurezza 104
Sicurezza del DVD*Pak* 105

Descrizione, specifiche e dotazione standard
Descrizione 105
Specifiche 106
Dotazione standard 106
Attrezzatura opzionale 106

Componenti del DVD*Pak* 106
Tasti di controllo del DVDR 106

Ispezione prima dell'uso 107

Preparazione dell'apparecchiatura e dell'area di lavoro 107
Posizionamento del DVD*Pak* 107
Collegamento del DVD*Pak* 108
Icone di collegamento 108
Accensione del DVD*Pak* SeeSnake® 108
Accensione monitor e DVDR 109

Impostazioni del DVD*Pak* 110

Comandi del **DVD*Pak*** 111
Comandi tastiera 111
Tasti di controllo del DVDR 111
Icone del display DVD*Pak* 111

Istruzioni per l'uso 112
Accensione 112
Ispezione della linea 112
Registrazione di una ispezione 113
Riproduzione di un video registrato 114
Localizzazione della videocamera utilizzando la sonda 114
Tracciamento del cavo di spinta del SeeSnake 114

Istruzioni per la manutenzione 115
Pulizia 115

Accessori 115

Trasporto e conservazione 115

Assistenza e riparazione 115

Smaltimento 116

Smaltimento batteria 116

Risoluzione dei problemi 116

Simboli di sicurezza

Nel presente manuale d'istruzioni e sul prodotto, i simboli di sicurezza e le indicazioni scritte vengono utilizzati per comunicare importanti informazioni di sicurezza. Questa sezione ha lo scopo di migliorare la comprensione di tali indicazioni e simboli.

Questo è un simbolo di avviso di sicurezza Viene utilizzato per avvertire l'utente di potenziali pericoli di lesioni personali. Rispettare tutti i messaggi che presentano questo simbolo per evitare possibili lesioni anche letali.

PERICOLO PERICOLO indica una situazione pericolosa che, se non evitata, provoca la morte o gravi lesioni.

AVVERTENZA AVVERTENZA indica una situazione pericolosa che, se non evitata, può provocare la morte o gravi lesioni.

ATTENZIONE ATTENZIONE indica una situazione pericolosa che, se non evitata, può causare lesioni lievi o moderate.

AVVISO AVVISO indica informazioni relative alla protezione dello strumento.

Questo simbolo indica che occorre leggere attentamente il manuale d'istruzioni prima di utilizzare l'apparecchiatura. Il manuale d'istruzioni contiene informazioni importanti sul funzionamento sicuro e appropriato dell'apparecchiatura.

Questo simbolo indica che occorre indossare sempre gli occhiali di protezione con schermi laterali o una mascherina quando si utilizza l'apparecchiatura per ridurre il rischio di lesioni agli occhi.

Questo simbolo indica il rischio di scosse elettriche.

Regole generali per la sicurezza

AVVERTENZA

Leggere tutte le avvertenze di sicurezza e le istruzioni. La mancata osservanza delle avvertenze e delle istruzioni può causare scosse elettriche, incendi e/o lesioni gravi.

CONSERVARE TUTTE LE AVVERTENZE E LE ISTRUZIONI PER UNA SUCCESSIVA CONSULTAZIONE!

Area di lavoro

- **Mantenere l'area di lavoro pulita e ben illuminata.** Aree disordinate o al buio favoriscono gli incidenti.
- **Non utilizzare l'apparecchiatura in ambienti a pericolo di esplosione, in presenza di liquidi, gas o polveri infiammabili.** È possibile che l'apparecchiatura produca scintille che possono incendiare la polvere o i fumi.
- **Tenere i bambini e gli estranei lontani quando si utilizza l'apparecchiatura.** Qualunque distrazione può farne perdere il controllo.

Sicurezza elettrica

- **Evitare il contatto del corpo con superfici con messa a terra o collegate a massa come tubature, radiatori, fornelli e frigoriferi.** Il rischio di scosse elettriche è maggiore se il corpo è collegato a massa.
- **Non esporre l'apparecchiatura alla pioggia o all'umidità.** Se penetra dell'acqua nell'apparecchiatura, il rischio di scossa elettrica aumenta.
- **Fare buon uso del cavo. Non usare mai il cavo per trasportare l'apparecchiatura, per tirarlo o per staccare la spina. Mantenere il cavo al riparo dal calore, dall'olio, dagli spigoli e da parti in movimento.** I cavi danneggiati o aggrovigliati aumentano il rischio di scossa elettrica.
- **Se non si può evitare di usare l'apparecchiatura in un ambiente umido, usare una presa protetta da un interruttore differenziale (GFCI).** L'uso di un interruttore differenziale (GFCI) riduce il rischio di scossa elettrica.
- **Tenere tutti i collegamenti elettrici asciutti e sollevati da terra. Non toccare l'apparecchiatura o le spine con le mani bagnate.** Questo riduce il rischio di scosse elettriche.

Sicurezza individuale

- **Non distrarsi, prestare attenzione e utilizzare l'apparecchiatura usando il buon senso. Non utilizzare l'apparecchiatura in caso di stanchezza o sotto l'effetto di droghe, alcool o farmaci.** Un attimo di distrazione durante l'utilizzo dell'apparecchiatura può causare gravi lesioni personali.
- **Usare i dispositivi di sicurezza personale. Indossare sempre occhiali protettivi con protezione laterale.** I dispositivi di sicurezza individuale, come una mascherina per la polvere, calzature di sicurezza industriali con suola antiscivolo, casco protettivo e cuffie antirumore, usati secondo le condizioni appropriate riducono il rischio di lesioni.
- **Non sporgersi eccessivamente. Mantenere stabilità ed equilibrio in ogni momento.** Questo permette di tenere meglio sotto controllo l'apparecchiatura in situazioni inattese.
- **Indossare indumenti adatti. Non indossare indumenti ampi o gioielli. Mantenere i capelli, gli indumenti e i guanti lontano dalle parti in movimento.** Gli indumenti ampi, i gioielli o i capelli lunghi possono impigliarsi nelle parti in movimento.

Uso e manutenzione dell'apparecchiatura

- **Non utilizzare l'apparecchiatura oltre le proprie capacità tecniche. Utilizzare l'apparecchio adatto alla mansione da svolgere.** L'apparecchiatura adatta svolgerà il lavoro meglio e in modo più sicuro se utilizzato secondo le specifiche per le quali è stata progettata.
- **Non utilizzare l'apparecchiatura se l'interruttore di accensione (ON) o spegnimento (OFF) non funziona.** Un apparecchiatura che non possa essere accesa o spenta mediante l'interruttore è pericolosa e deve essere riparata.
- **Scollegare la spina dalla presa di corrente e/o rimuovere la batteria dall'apparecchiatura prima di effettuare regolazioni sulla stessa, di sostituire accessori o di riporla.** Tali misure di sicurezza preventive riducono il rischio di lesioni.
- **Conservare l'apparecchiatura inutilizzata fuori dalla portata dei bambini e non consentire a persone che non abbiano familiarità con l'apparecchiatura o con le presenti istruzioni d'uso di utilizzarla.** L'apparecchiatura può essere pericolosa nelle mani di utenti inesperti.
- **Manutenzione dell'apparecchiatura.** Controllare che le parti in movimento non siano disallineate o bloccate, che non ci siano parti rotte o mancanti, né altre condizioni che possano compromettere il corretto funzionamento dell'apparecchiatura. Se danneggiate, fare riparare le apparecchiature prima dell'utilizzo. Molti incidenti sono causati da apparecchiature trascurate.
- **Usare l'apparecchiatura e gli accessori attenendosi a queste istruzioni, tenendo presenti le condizioni di utilizzo e il lavoro da svolgere.** Un uso dell'apparecchiatura per operazioni diverse da quelle a cui è destinata può dare luogo a situazioni pericolose.
- **Usare solo accessori approvati dal fabbricante.** Accessori adatti all'uso con una determinata apparecchiatura possono diventare pericolosi se utilizzati con altre apparecchiature.
- **Assicurarsi che le maniglie siano asciutte, pulite e prive di olio e grasso.** Ciò consente di controllare meglio l'apparecchiatura.

Uso e manutenzione dello strumento a batteria

- **Eseguire la ricarica solo con il caricabatterie specificato dal costruttore.** Un caricabatterie predisposto per un tipo specifico di batteria può causare rischi d'incendio se viene usato con batterie diverse.
- **Usare l'apparecchiatura solo con batterie appropriate ad essa.** L'utilizzo di qualunque altra batteria può occasionare rischi di lesioni o incendio.
- **Non provare il caricabatterie con oggetti conduttori. Durante i periodi di inutilizzo della batteria, riporla lontano da altri oggetti metallici, come graffette, monete, chiavi, chiodi, viti e altri piccoli oggetti metallici che possono causare un cortocircuito tra un terminale e l'altro.** Cortocircuitare i terminali della batteria può essere causa di ustioni o incendi.
- **In condizioni estreme, la batteria può rilasciare liquido: evitarne il contatto. In caso di contatto accidentale, sciacquare con acqua. Se il liquido entra in contatto con gli occhi, richiedere inoltre assistenza medica.** Il liquido fuoriuscito dalla batteria può provocare irritazioni o ustioni.
- **Utilizzare e conservare le batterie e i caricabatterie in un luogo asciutto con una temperatura adeguata.** Le temperature estreme e l'umidità possono danneggiare le batterie e provocare perdite, scosse elettriche, incendi o ustioni. *Consultare il manuale del caricabatterie per ulteriori informazioni.*
- **Non coprire il caricabatterie durante l'uso.** Per un funzionamento corretto è necessaria un'adeguata ventilazione. La copertura del caricabatterie durante l'uso potrebbe essere all'origine di un incendio.
- **Smaltire correttamente le batterie.** L'esposizione ad alte temperature può causare un'esplosione delle batterie, pertanto non bruciarle. In alcuni paesi esistono normative riguardanti lo smaltimento delle batterie. Osservare tutte le normative applicabili.

Manutenzione

- **Fare eseguire la revisione dell'apparecchiatura da una persona qualificata che usi solo parti di ricambio originali.** Questo garantisce la sicurezza dell'apparecchiatura.
- Rimuovere le batterie e consultare il personale tecnico qualificato nel caso si verifichi una delle seguenti condizioni:
  - se è stato versato del liquido o sono caduti corpi estranei nel prodotto;
  - se il prodotto non funziona normalmente come da istruzioni per l'uso;
  - se il prodotto è caduto o si è danneggiato in qualsiasi modo;
  - quando il prodotto mostra una chiara differenza nel rendimento.

Informazioni specifiche sulla sicurezza

⚠ AVVERTENZA

Questa sezione contiene importanti informazioni sulla sicurezza specifiche per l'apparecchiatura.

Leggere attentamente queste precauzioni prima di utilizzare il DVD*Pak* al fine di ridurre il rischio di scosse elettriche o gravi lesioni personali.

CONSERVARE IL PRESENTE MANUALE DI ISTRUZIONI.

Conservare il presente manuale con l'apparecchiatura per consentirne la consultazione all'operatore.

Per qualsiasi domanda relativa a questo prodotto Ridge Tool:

– contattare il proprio distributore RIDGID®;
– visitare il sito-web www.RIDGID.com o ww.RIDGID.eu per trovare la sede Ridge Tool più vicina;
– contattare il servizio tecnico di Ridge Tool inviando una e-mail all'indirizzo rtctechservices@emerson.com oppure, negli Stati Uniti e in Canada, chiamare il numero (800) 519-3456.

Sicurezza del DVD*Pak*

- **Una presa elettrica collegata a terra in modo improprio può causare scosse elettriche e/o danneggiare seriamente l'apparecchiatura.** Verificare sempre che nell'area di lavoro siano presenti prese elettriche correttamente collegate a terra. La presenza di una presa a tre poli o di un'uscita GFCI non garantiscono l'adeguata messa a terra della presa. In caso di dubbio, far controllare la presa da un elettricista qualificato.
- **Accendere il DVD Pak solo con l'apposita batteria o con una fonte di alimentazione a doppio isolamento.**
- **Non utilizzare questa apparecchiatura se l'operatore o la macchina si trovano nell'acqua.** L'uso dello strumento in acqua aumenta il rischio di scosse elettriche.
- **Il DVD*Pak* non è impermeabile all'acqua. Solo la videocamera ed il cavo di spinta sono impermeabili all'acqua.** Non esporre l'apparecchiatura all'acqua o alla pioggia. Ciò aumenta il rischio di scosse elettriche.
- **Non utilizzare quando vi è la possibilità di un pericoloso contatto con l'alta tensione.** L'apparecchiatura non è progettata per fornire protezione e isolamento dall'alta tensione.
- **Leggere e comprendere il presente manuale d'istruzioni, il manuale d'istruzioni della ruota, le istruzioni delle altre apparecchiature in uso e tutte le avvertenze prima di utilizzare il DVD*Pak*.** La mancata osservanza di tutte le istruzioni può determinare danni materiali e/o gravi lesioni personali.
- **Utilizzare sempre dispositivi di protezione personale durante l'uso dell'apparecchiatura negli scarichi.** Gli scarichi possono contenere agenti chimici, batteri e altre sostanze potenzialmente tossiche, infettive, ustionanti o altrimenti pericolose. Un'adeguata dotazione protettiva comprende sempre occhiali di protezione, oltre a guanti o guanti a mezze dita per la pulizia degli scarichi, guanti di lattice o di gomma, schermi per il viso, mascherine, abbigliamento protettivo, maschere antigas e calzature con punta d'acciaio.
- **Se si utilizza l'apparecchiatura per la pulizia degli scarichi contemporaneamente ad un apparecchiatura per l'ispezione degli scarichi, indossare solo guanti per la pulizia degli scarichi RIDGID.** Non afferrare il cavo rotante per la pulizia degli scarichi con altro, compresi altri guanti o stracci, i quali potrebbero attorcigliarsi al cavo, causando lesioni alle mani. Indossare solo guanti in lattice o in gomma indicati nella sezione Guanti per la pulizia degli scarichi RIDGID. Non utilizzare guanti danneggiati per la pulizia degli scarichi.
- **Mantenere un'igiene ottimale.** Lavare con acqua calda e sapone le mani e le parti del corpo esposte ai contenuti degli scarichi dopo l'uso dell'apparecchiatura di ispezione degli scarichi. Non mangiare né fumare quando si utilizza o si maneggia l'apparecchiatura di ispezione degli scarichi. In questo modo si evita la contaminazione con materiali tossici o infettivi.

Per istruzioni dettagliate sull'uso dell'unità DVDR Sony®, consultare il manuale fornito dal produttore dell'unità.

Descrizione, specifiche e dotazione standard

Descrizione

Il DVD*Pak* SeeSnake® è una leggera e solida unità video, per il controllo e la registrazione, abbinabile al sistema di videoispezione SeeSnake, resistente alle intemperie. In combinazione con il videoregistratore digitale multifunzione (DVDR) Sony®, il DVD*Pak* può essere utilizzato per monitorare, registrare e archiviare video nel comodo formato DVD.

Il DVD*Pak* è progettato per essere collegato facilmente ad una ruota SeeSnake per monitorare e registrare quanto visualizzato dalla videocamera. Può anche essere utilizzato con un sistema di ispezione condutture SeeSnake con monitor separato per registrare su DVD quanto visualizzato durante l'ispezione. È dotato di comandi di accesso rapido per l'uso del registratore multifunzione Sony, protetto in un alloggiamento resistente e facile da trasportare.

Tra gli accessori supplementari che è possibile utilizzare con il DVD*Pak* SeeSnake troviamo:

- batteria ricaricabile;
- un localizzatore/ricevitore RIDGID (come l'SR-20, l'SR-60, lo Scout™ o il Navitrack® II);
- un trasmettitore RIDGID (come l'ST-510, l'ST-305, il Navitrack® Brick o il trasmettitore NaviTrack® da 10 watt);
- il contametri Count*Plus*, normalmente integrato nei sistemi di ispezione per condutture SeeSnake.

Specifiche

Peso (con DVDR).....4,2 kg (9,25 lb) senza batteria
4,8 kg (10,65 lb) con batteria

Peso (senza DVDR) .....2,6 kg (5,75 lb) senza batteria
3,2 kg (7,15 lb) con batteria

Dimensioni (chiuso):
Lunghezza.....(35 cm) senza batteria
Larghezza.....23 cm (9,1”)
Altezza.....13,4 cm (5,3 “)

Alimentazione.....100-240 V CA/50-60Hz, CA o batteria ricaricabile 18 V CC

Tipo di batteria .....1 x 18 V agli ioni di litio, 2,2 Ah

Potenza a regime .....14-16 V CC 40 W
12 V CC 30 W (solo DVR)

Ambiente operativo:
Temperatura.....da 5 °C a 35 °C (da 40 °F a 95 °F)
Umidità.....5% - 95% UR
Temperatura d’immagazzinamento ...da -20 a 70 °C (da -4 a 158 °F)
Altitudine .....4000 metri (13120 piedi)

Display.....OLED da 4,3” (10,9 cm) o LCD 5,7” (14,47 cm)

Risoluzione.....480 x 272 (OLED)
320 x 240 (LCD)

La modalità Display Only (Solo display) presenta le seguenti temperature di funzionamento, senza l’uso del DVDR:
Display OLED da 4,3” ...da -40 °C a 85 °C (da -40 °F a 185 °F)
Display LCD da 5,7” .....da -20 a 70 °C (da -4 a 158 °F)

Dotazione standard

- DVD*Pak*
- Alimentatore e trasformatore da 100-220 V CA a 15 V CC
- Manuale d’istruzioni
- Videoregistratore digitale VRD-MC5 Sony (DVDR)
- DVD didattico
- Cavo RCA
- Cinghia tracolla
- Manuale d’istruzioni DVDR Sony

Attrezzatura opzionale

	N. cat. (US)	N. cat. (UE)
Batteria ricaricabile agli ioni di litio da 18 V	32743	28218
Caricabatterie	32068	32073
Kit doppia batteria con caricabatterie	32648	32693
Kit batteria singola con caricabatterie	32708	32713

Il DVDPak è protetto da brevetti USA e internazionali e brevetti in corso di registrazione.

Componenti del DVD*Pak*

Figura 1 – Componenti del DVD*Pak*

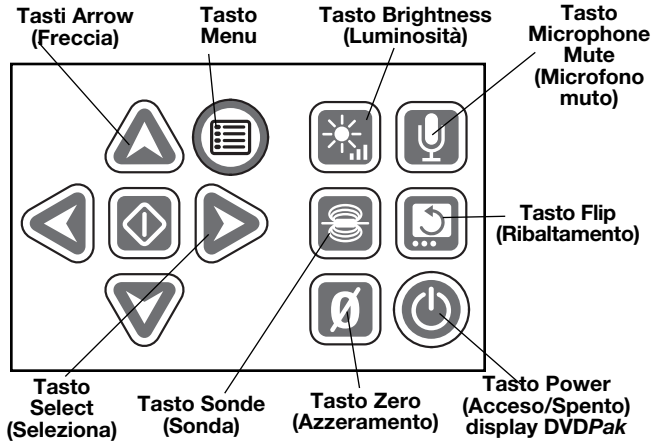

Figura 2 – Tastiera DVD*Pak*

Tasti di controllo del DVDR

Tasto Return (Ritorna): fa comparire il menu del DVDR Sony.

Tasto Power (Acceso/Spento): accende/spegne il sistema DVD*Pak*. Controlla inoltre l’accensione del display.

Tasto Record (Registra): avvia la registrazione del DVDR Sony.

Tasti Arrow (Freccia): evidenzia la selezione nel menu.

Tasto Enter/Select (Invio/Seleziona): sceglie l’opzione del menu selezionata.

Tasto Stop (Arresta): arresta la registrazione o la riproduzione.

Tasto Eject (Espulsione): apre l’alloggiamento del disco.

Ispezione prima dell'uso

⚠ AVVERTENZA

Prima dell'utilizzo, esaminare il DVD*Pak*e correggere qualsiasi problema per ridurre il rischio di gravi lesioni dovute a scosse elettriche o altre cause e prevenire danni all'apparecchiatura.

1. Verificare che l'apparecchiatura sia spenta, che l'alimentazione esterna e i cavi siano scollegati e che la batteria sia stata rimossa. Esaminare i cavi e i connettori per verificare che non vi siano danni o modifiche.
2. Pulire qualsiasi forma di sporco, olio o altra forma di contaminazione dal DVD*Pak* SeeSnake per consentirne il controllo ed evitare che l'unità sfugga dalla presa durante il trasporto o l'uso.
3. Controllare se il DVD*Pak* presenti parti danneggiate, usurate, mancanti o bloccate, o qualsiasi altra condizione che possa ostacolarne il sicuro e normale funzionamento.
4. Verificare qualsiasi altra apparecchiatura in uso in base alle rispettive istruzioni per far sì che questa possa essere utilizzata in buone condizioni.
5. In caso di problemi, non usare l'unità finché tali problemi non siano stati corretti.

Preparazione dell'apparecchiatura e dell'area di lavoro

⚠ AVVERTENZA

Configurare il DVD*Pak* e l'area di lavoro seguendo questo procedimento per ridurre il rischio di lesioni dovute a scosse elettriche, incendi e altre cause ed evitare danni al DVD*Pak*.

1. Verifiche dell'area di lavoro:
   - Illuminazione adeguata.
   - Liquidi, vapori o polveri infiammabili. Se presenti, non lavorare nell'area fino a quando non se ne identifica ed elimina la fonte. Il DVD*Pak* non è a prova di esplosione. I collegamenti elettrici possono causare scintille;
   - Luogo di lavoro pulito, in piano, stabile e asciutto. Non usare l'apparecchiatura quando ci si trova in piedi nell'acqua.
   - Percorso sgombro fino alla presa elettrica che non presenti potenziali problemi per il cavo di alimentazione.
2. Controllare il lavoro da eseguire e, se possibile, stabilire i punti di accesso allo scarico, le dimensioni e la lunghezza, la presenza di sostanze chimiche di pulizia nello scarico o altre sostanze chimiche, ecc. È importante comprendere le misure di sicurezza specifiche per lavorare in presenza di agenti chimici. Contattare il fornitore degli agenti chimici per ottenere informazioni.
3. Stabilire l'attrezzatura adatta all'uso. Il DVD*Pak* SeeSnake è ideato per la visualizzazione e la registrazione delle ispezioni effettuate con una videocamera per ispezione. Consultando il catalogo on-line Ridge Tool, disponibile all'indirizzo www.RIDGID.com o www.RIDGID.eu, è possibile trovare apparecchiature per ispezioni per altri utilizzi.
4. Verificare che l'intera apparecchiatura sia stato verificata correttamente.
5. Controllare l'area di lavoro e determinare se siano necessarie delle barriere per mantenere lontani gli estranei. Persone estranee possono distrarre l'operatore durante l'uso. Se si lavora in presenza di traffico, usare coni o altri tipi di barriere per avvertire i guidatori.
6. Se necessario, rimuovere i sanitari (water, lavandino, ecc.) per consentire l'accesso.

Posizionamento del DVD*Pak*

Aprire il pannello parasole e il display del DVD*Pak* e posizionarlo per consentire un accesso ed una visualizzazione facile durante l'utilizzo della videocamera e del cavo di spinta durante l'ispezione. Accertarsi che la postazione non sia bagnata e che il DVD*Pak* e le altre apparecchiature non si bagnino durante l'utilizzo. Il DVD*Pak* non è resistente all'acqua e l'esposizione ad ambienti con presenza di acqua può causare scosse elettriche o danni all'apparecchiatura.

Posizionare la videocamera e la ruota come indicato nel rispettivo manuale d'istruzioni. Accertarsi che il DVD*Pak* e la ruota con cavo siano stabili.

Collegamento del DVD*Pak*

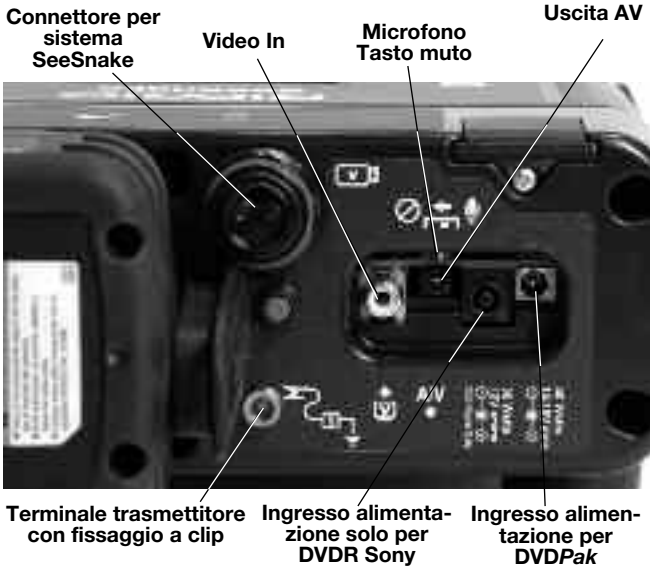

Figura 3 – Collegamenti DVD*Pak*

Icone di collegamento

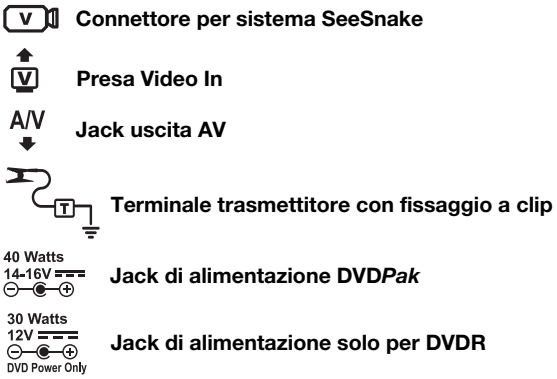

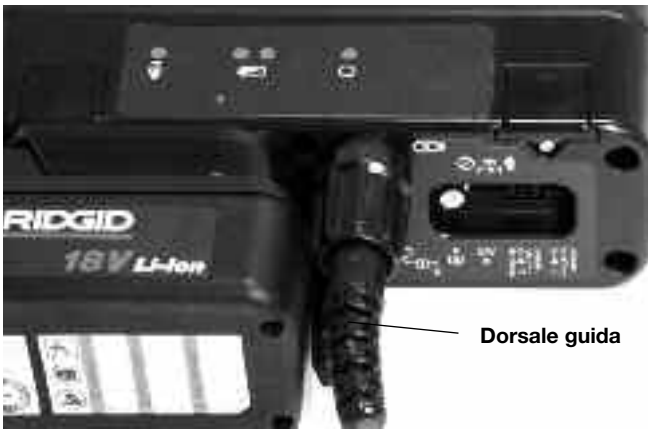

Figura 4 – Connessione del cavo di interconnessione del sistema al connettore DVD*Pak*

AVVISO Quando si collega/scollega il cavo di interconnessione del SeeSnale, ruotare solo la fascetta per il fissaggio. Per evitare danni, non piegare o attorcigliare il connettore o il cavo.

Cavo del sistema SeeSnake

Srotolare il cavo di interconnessione del SeeSnake dal supporto e inserire il cavo nel corrispondente connettore sul DVD*Pak*. Per collegare i connettori, allineare lo spinotto alla presa, spingere il connettore tenendolo diritto e stringere la fascetta esterna per il fissaggio.

NOTA: il rilievo/guida presente sulla parte superiore del connettore del cavo sarà rivolta verso l'alto quando la presa è allineata correttamente.

Collegamenti opzionali ad un monitor esterno

1. Il DVD*Pak* può essere abbinato ad un monitor SeeSnake esterno collegando alla porta di uscita video del monitor il cavo RCA presente nel taschino della cinghia tracolla. Collegare l'altra estremità del cavo alla porta di ingresso video gialla sulla parte posteriore del DVD*Pak indicata con* V.
2. *Il segnale della porta di uscita AV* A/V *passa dal video della videocamera e l'audio del microfono passa in tempo reale ad un altro DVDR o monitor. (Se collegato ad un monitor con altoparlanti si potrebbe verificare uno stridio di ritorno, effetto che può essere evitato mettendo in muto il microfono con il tasto Mute (Muto)).*

   La porta di uscita AV non trasmette il segnale video e audio registrato dal DVDR Sony.

Figura 5 – DVD*Pak* con SeeSnake

Accensione del DVD*Pak* SeeSnake

Il DVD*Pak* SeeSnake può essere messo in funzione con la batteria ricaricabile agli ioni di litio RIDGID o collegandolo alla rete elettrica utilizzando il trasformatore AC/DC in dotazione. L'alimentazione a batteria è il sistema di alimentazione migliore per ridurre il rischio di scosse elettriche. **Inoltre il trasformatore non è classificato per un uso esterno, può quindi essere utilizzato soltanto in ambienti interni.**

Alimentazione a batteria

Con le mani asciutte, inserire una batteria completamente carica nel vano batterie sulla parte posteriore del DVD*Pak*.

Figura 6 – Batteria installata

Assicurarsi che la batteria sia bloccata nel vano. *Consultare il manuale d'istruzioni del caricabatterie per ulteriori informazioni.*

Le batterie fornite per il DVD*Pak* sono classificate a 2,2 Ah. A piena carica, a seconda dell'uso (tempo di registrazione, ecc.) il DVD*Pak* funzionerà per circa 2,5-3 ore. I LED di stato della batteria indicano il livello di carica della batteria *(Figura 7)*. *Vedere la tabella LED per lo stato della batteria.*

Figura 7 – LED per lo stato della batteria

Tabella LED per lo stato della batteria

Stato Batteria	Alimentazione esterna scollegata	Alimentazione esterna collegata
COMPLETA	Verde fisso	Spia verde lampeggiante (5 sec. spenta, 0,2 accesa)
MEDIA	Spie verde e rossa fisse	Spie verde e rossa lampeggianti (5 sec. spenta, 0,2 accesa)
SCARICA	Spia rossa fissa, 4 segnali acustici	Spia rossa lampeggiante (5 sec. spenta, 0,2 accesa)
ESAURITA	Spia rossa fissa per 5 sec., segnale acustico di 5 sec. e spegnimento	

Alimentazione con presa di corrente

Il DVD*Pak* viene alimentato con una fonte di alimentazione AC/DC a doppio isolamento che trasforma la tensione della presa al muro alla tensione corretta per il DVDPak.

AVVISO L'alimentazione esterna deve essere utilizzata solo in ambienti chiusi.

Per accendere il sistema mediante il cavo di alimentazione, individuare la posizione della presa elettrica. Il cavo di alimentazione presenta due sezioni: una estremità deve essere inserita in una presa standard a due contatti da 110-120 V (Stati Uniti) e l'altra estremità deve essere collegata ad una fonte di alimentazione. La seconda sezione va dall'alimentazione alla parte posteriore del DVD*Pak* e si innesta nel jack indicato con 40 Watt - 14-16 V all'estrema destra della parte posteriore dell'unità *(Figura 8)*.

Figura 8 – Alimentazione esterna collegata

Con le mani asciutte, collegare le due sezioni e inserire il connettore a jack nel jack sulla parte posteriore del DVD*Pak*. Far scorrere il cavo lungo un percorso sgombro e con le mani asciutte collegare l'alimentazione alla presa corrispondente. Se si usa una prolunga, assicurarsi che abbia un diametro adeguato. Per cavi da 7,6 m è necessaria una sezione di almeno 18 AWG. Per cavi superiori ai 7,6 metri è necessaria una sezione di almeno 16 AWG.

Accensione monitor e DVDR

Una volta eseguiti i collegamenti e installate le batterie (se utilizzate), è possibile accendere il registratore DVD ed il monitor del DVD*Pak* premendo una volta il tasto Power (Acceso/Spento) ⏻ .

È possibile inoltre accendere il monitor in maniera separata premendo il tasto (Power (Acceso/Spento) ⏻ sulla tastiera. Ciò consente di utilizzare il monitor senza accendere il registratore e risparmiare l'energia della batteria.

Se si accende il monitor in maniera separata utilizzando il tasto Power (Acceso/Spento) ⏻ del display, ricordarsi di spegnerlo utilizzando il tasto Power (Acceso/Spento). Se si accende sia il monitor sia il DVDR premendo solo il tasto Power (Acceso/Spento) ⏻ sul DVD*Pak*, in seguito essi potranno essere spenti solo utilizzando lo stesso tasto.

Impostazioni del DVD*Pak*

Potrebbe essere necessario verificare o modificare le seguenti impostazioni a seconda del luogo e della modalità d'uso del DVD*Pak*.

Impostazione display video
Se quanto visualizzato dalla videocamera non appare sul display, è necessario procedere nel seguente modo *(Figura 9)*:

1. Premere il pulsante Return (Ritorna) ● sul lato sinistro della tastiera del DVD*Pak*. Appare un menu.
2. Utilizzando i tasti Arrow (Freccia) ⬆⬇, selezionare l'opzione Video ➔ DVD e premere il tasto Enter (Invio).
3. Utilizzando i tasti Arrow (Freccia) ⬆⬇ selezionare l'opzione VIDEO IN e premere il tasto Enter (Invio).

Questi passaggi settano l'unità sull'uscita corretta per il display.

Impostazione Auto-Chapter (Capitoli automatici)
L'impostazione Auto-Chapter (Capitoli automatici) funziona al meglio se è impostata su "OFF", ciò significa che il registratore avvia un nuovo capitolo ogni volta che si mette in pausa la registrazione. A tal fine, premere il tasto Return (Ritorna) ● per accedere al menu principale e selezionare "Setup" (Impostazioni). Scorrere verso il basso fino a Auto-Chapter (Capitoli automatici) e premere Enter (Invio) ▭. Impostare su "OFF" utilizzando i tasti Arrow (Freccia) ⬆⬇ e premere Enter (Invio) ▭.

Impostazione video NTSC/PAL
È possibile che sia necessario impostare il registratore in modo tale da registrare DVD con lo stesso formato di colore che invia la videocamera. Le opzioni Color System (Sistema di colori) sono NTSC (Stati Uniti) o PAL (Europa). L'unità non registra se il sistema di colori è in conflitto con il formato del disco. Per impostare l'opzione Color System (Sistema di colori):

1. Premere il tasto Return (Ritorna) ● per accedere al menu principale.
2. Premere le frecce ⬆⬇ per selezionare **Setup** (Impostazioni) e premere Enter (Invio) per visualizzare il menu **Setup** (Impostazioni).
3. Con il tasto freccia verso il basso portarsi su **Color System** (Sistema a colori) e premere Enter (Invio).
4. Utilizzare i tasti freccia ⬆⬇ per selezionare il sistema a colori corretto (NTSC per gli Stati Uniti e PAL per l'Europa, ad esempio).
5. Premere Return (Ritorna) per passare al menu principale e ripetere i passaggi 2 e 3 della sezione Impostazione display *(a pagina 110).*

L'impostazione relativa al menu di configurazione al momento della formattazione del disco determina il formato del disco. È possibile visualizzare sia il sistema PAL sia quello NTSC sul DVD*Pak*, indipendentemente dall'impostazione del sistema a colori nell'unità Sony. Tuttavia dopo aver formattato un DVD è possibile registrare solo nel sistema a colori in uso, come il disco è stato formattato.

Impostazione unità
Il DVD*Pak* può essere impostato per mostrare la distanza in metri o in piedi o consentire di selezionare l'impostazione automaticamente. (Funzione valida solo per sistemi SeeSnake dotati di misuratori di distanza digitali Count*Plus*.) Per impostare l'opzione dell'unità:

1. Con il DVD*Pak* acceso, premere il tasto Menu ▤.
2. Utilizzare i tasti Arrow (Freccia) ▽ per scorrere verso il basso fino a **Unit** (Unità).
3. Utilizzare il tasto Select (Seleziona) ◇ per passare da Feet (Piedi) a Meters (Metri) o Auto (Automatico).
4. Una volta selezionata la propria preferenza, premere nuovamente il tasto Menu ▤ per chiudere il menu.

Impostazione dei colori
Il display del DVD*Pak* può essere regolato per una maggiore densità di colore. Per regolare il colore:

1. Con il DVDPak acceso e collegato alla videocamera SeeSnake, premere il tasto Menu ▤.
2. Se l'opzione Color (Colore) non viene selezionata nel menu, utilizzare i tasti Arrow (Freccia) ▽△ per raggiungere l'opzione Color (Colore).
3. Utilizzare i tasti Arrow (Freccia) ◁▷ per regolare il colore secondo le proprie preferenze.
4. Quando il display rispecchia le proprie esigenze, premere nuovamente il tasto Menu ▤ per chiudere il menu.

Impostazione del contrasto e della luminosità
Utilizzare gli stessi passaggi mostrati nella sezione Impostazione dei colori per regolare le impostazioni di contrasto e luminosità del display. È possibile che sia necessario impostarli nuovamente durante l'ispezione a seconda delle condizioni di luce e colore all'interno delle tubature. È possibile inoltre accedere direttamente all'impostazione della luminosità premendo semplicemente il tasto Brightness (Luminosità) ☀.

Comandi DVD*Pak*

Comandi tastiera

Tasti Arrow (Freccia): utilizzati per spostarsi tra le voci del menu e aumentare o diminuire le variabili (come il contrasto).

Tasto Select (Seleziona): utilizzato per selezionare le opzioni nel menu Units (Unità), ad es. Auto (Automatico), Meters (Metri) e Feet (Piedi).

Tasto Menu: utilizzato per visualizzare un menu delle opzioni di visualizzazione come ad es. Color (Colore), Brightness (Luminosità), Contrast (Contrasto), Units (Unità).

Tasto Brightness (Luminosità): utilizzato per aumentare o ridurre la luminosità dei LED della videocamera.

Tasto Microphone Mute (Microfono muto): utilizzato per mettere in muto il microfono durante la registrazione o attivarlo per registrare commenti durante un'ispezione.

Tasto Sonde (Sonda): utilizzato per attivare la sonda integrata per tracciare la posizione della testina della videocamera.

Tasto Flip (Ribaltamento): utilizzato per ribaltare l'immagine in verticale nel display (solo per display LCD da 5,7").

Tasto Zero (Azzeramento): utilizzato per stabilire un punto zero temporaneo per il contametri nelle unità dotate di Count*Plus*.

Tasto Power (Acceso/Spento) del display: utilizzato per accendere o spegnere il display del DVD*Pak*. Non controlla l'accensione del DVDR.

Tasti di controllo del DVDR

Tasto Return (Ritorna): visualizza il menu del DVDR Sony.

Tasto Power (Acceso/Spento): accende o spegne il sistema del DVD*Pak*. Controlla inoltre l'accensione del display.

Tasto Record (Registra): avvia la registrazione del DVDR Sony.

Tasti Arrow (Freccia): selezionano una voce del menu.

Tasto Enter/Select (Invio/Seleziona): seleziona una voce del menu scelta.

Tasto Stop (Arresto): arresta la registrazione o la riproduzione.

Tasto Eject (Espulsione): apre l'alloggiamento del disco.

Icone del display DVDPak

Livello batteria: indica lo stato di carica della batteria.

Microfono spento: compare quando il microfono è stato spento.

Sonda: compare quando la sonda è accesa.

Comando luminosità: compare in fase di regolazione della luminosità del display.

Figura 9 – Comandi del DVD*Pak*

Figura 10 – Tasti DVDR

Istruzioni per l'uso

⚠ AVVERTENZA

Indossare sempre occhiali protettivi contro la sporcizia e i corpi estranei.

In fase di ispezione di scarichi che possono contenere sostanze chimiche o batteri pericolosi, indossare un adeguato abbigliamento protettivo, come ad es. guanti in lattice, occhiali di protezione, schermi per il viso o maschere antigas, al fine di evitare ustioni e infezioni.

Non utilizzare questa apparecchiatura se l'operatore o la macchina si trovano nell'acqua. L'uso dello strumento in acqua aumenta il rischio di scosse elettriche. Scarpe antiscivolo con suola in gomma sono di ausilio nel prevenire scivolamenti e scosse elettriche, specialmente su superfici bagnate.

Seguire le istruzioni per l'uso per ridurre il rischio di lesioni da scosse elettriche o altro.

Accensione

1. Verificare che l'unità sia impostata correttamente.
2. Collegare il DVD*Pak* direttamente alla videocamera SeeSnake o ad un monitor esterno SeeSnake utilizzando il cavo RCA.
3. Posizionare la testina della videocamera nell'anello guida della ruota e accendere il DVD*Pak* con il tasto ⏻ .
4. Se nell'alloggiamento del DVD è presente un disco, il sistema eseguirà un controllo del disco. Se non viene trovato un disco, ne verrà chiesta l'introduzione.
5. Per inserire un disco, premere il tasto Eject (Espulsione) ⏏ e inserire un DVD-R o un DVD-RW vuoto nell'alloggiamento. Chiudere l'alloggiamento premendo il tasto Eject (Espulsione).

AVVISO Verificare che il dispositivo di chiusura sia aperto prima di espellere l'alloggiamento del disco. In caso contrario il meccanismo dell'alloggiamento potrebbe essere danneggiato.

6. Se il sistema trova un disco non formattato, chiederà di formattarlo. Premere RETURN (Ritorna) ● per formattare. L'unità non registrerà su un disco non formattato.
7. Chiudere il dispositivo di copertura dell'alloggiamento del DVD*Pak* per proteggerlo dalla polvere e dall'umidità.

Figura 11 - Alloggiamento DVD aperto

Una volta che il disco formattato è stato rilevato, verrà visualizzata l'immagine ripresa dalla videocamera sia sullo schermo del DVDR sia sul monitor del DVD*Pak*. Se sul display non appare quanto rilevato dalla videocamera, è possibile che sia necessario modificare la fonte di entrata immagine del display. *(Consultare la sezione Impostazioni display 110.)*

Figura 22 – Visualizzazione immagine videocamera sullo schermo del DVDR

Ispezione della linea

1. Accendere il DVD*Pak* se è spento.
2. Inserire la testina della videocamera nella tubazione.
3. Procedere all'ispezione del tubo come descritto nel manuale SeeSnake.

Regolazione luminosità

Potrebbe essere necessario aumentare o ridurre la luminosità dei LED della videocamera durante l'ispezione di una tubazione, a seconda delle condizioni. A tal fine premere il tasto Brightness (Luminosità) ☀ e aumen-

tare o ridurre il livello di luminosità utilizzando il tasto Arrow (Freccia) . Premere nuovamente il tasto Menu , al termine.

Rotazione dell'immagine
Durante l'ispezione la videocamera potrebbe ruotare all'interno della tubazione e presentare un'immagine capovolta. Se si utilizza un DVD*Pak* con schermo LCD da 5,7", il tasto Flip (Ribaltamento) permette di ruotare l'immagine sullo schermo (lo riposiziona in verticale) per una visualizzazione più semplice. (Questa funzione non è supportata dai display OLED da 4,3".) Il registratore cattura l'immagine così come viene visualizzata.

Funzione Count*Plus*
Se si utilizza una ruota SeeSnake dotata di contametri Count*Plus*, la distanza misurata apparirà sul display del DVD*Pak*. Se si desidera impostare un punto zero provvisorio per misurare la distanza da una determinata posizione (come ad esempio una giunzione o la testa della tubatura) premere il tasto Zero (Azzeramento) sul DVD*Pak* per avviare una misurazione della distanza provvisoria, il dato viene visualizzato tra parentesi quadre [0.0]. Una seconda breve pressione consente di ritornare alla misurazione principale. Una pressione lunga (3 secondi) azzera nuovamente il misuratore di distanza principale.

Per maggiori dettagli sull'uso del Count*Plus* consultare il manuale del Count*Plus*. I parametri del Count*Plus* come la data e l'ora possono essere impostati utilizzando il tasto menu del Count*Plus* e passando al menu Tools (Strumenti) del Count*Plus*. Il testo in sovraimpressione del Count*Plus* viene gestito con la tastiera del Count*Plus* come descritto nel manuale d'istruzioni del Count*Plus*.

Registrazione di una ispezione

Quando viene inserito un nuovo disco il DVDR formatta il disco per la registrazione, a condizione che sia collegata una videocamera.

Se necessario, seguire i passaggi nella sezione Impostazione display *(pagina 110)* per selezionare **Video In** come ingresso.

AVVISO Urtare o muovere l'unità durante la registrazione potrebbe danneggiare fisicamente il disco e rendere il DVD non riproducibile. L'interruzione dell'alimentazione dell'unità durante la registrazione causa la perdita dei capitoli non salvati.

Registrazione di base
La tecnica di base di registrazione è semplice.

1. Posizionare la videocamera nella tubazione in cui si desidera avviare la registrazione.
2. Premere il tasto Record (Registra) . Il display mostra "Recording" (Registrazione).
   L'audio viene registrato automaticamente tramite il microfono integrato a meno che questo non sia stato silenziato con il tasto Mute (Muto) *(v. Figura 3.)*
3. Per mettere in pausa premere il tasto Record (Registra) . Premere il tasto nuovamente per riprendere la registrazione.
4. Per fermare la registrazione premere il tasto Stop . Dopo una breve pausa per terminare il capitolo corrente, il display mostrerà nuovamente la visualizzazione della videocamera utilizzata con sotto visualizzato il tempo di registrazione disponibile sul disco inserito.

Registrazione audio
Il microfono integrato per la registrazione audio del DVD*Pak* si trova a destra dello schermo del monitor. In un ambiente ventilato o rumoroso è consigliabile mettere in muto il microfono durante un'ispezione, registrando solo il video dalla videocamera. Potrebbe essere necessario riattivare il microfono per registrare commenti durante l'ispezione. Per attivare e disattivare il microfono, premere il tasto Microphone Mute (Microfono muto) . Quando il microfono è muto appare l'icona di audio muto che scompare quando il microfono è attivo.

Finalizzare un disco
Quando si utilizza un disco DVD/R per la registrazione, il DVD non può essere riprodotto su altre unità finché il DVD non sia stato finalizzato. Una volta finalizzato, il disco non può più essere utilizzato per la registrazione. Un disco finalizzato mostra all'avvio una serie di capitoli selezionabili. I dischi riscrivibili non necessitano di finalizzazione e possono essere riutilizzati

1. Quando viene richiesto di finalizzare il disco, se si sceglie di finalizzarlo, utilizzare i tasti freccia per selezionare "Yes" (Sì) e premere Enter (Invio). *(v. Figura 13.)* Se non si desidera finalizzare il disco, selezionare "No" con i tasti freccia e premere il tasto Enter (invio).

Figura 13 – Opzione "Finalize a Disc" (Finalizza un disco)

2. Viene visualizzato un avviso, il quale avverte che dopo la finalizzazione non sarà più possibile regi-

strare. *(v. Figura 14).* Selezionare “OK” per avviare la finalizzazione.

Figura 14 – Avvertimento finalizzazione

3. Il processo di finalizzazione potrebbe richiedere diversi minuti a seconda della quantità di materiale registrato. Una volta completata la finalizzazione, il disco verrà espulso.

   I dischi possono anche essere finalizzati premendo il tasto Return (Ritorna) scegliendo Setup (Impostazioni), quindi Finalize (Finalizza) dal menu.

Riproduzione di un video registrato

Per riprodurre un capitolo registrato, premere il tasto RETURN (Ritorna) ● per tornare al menu e selezionare **DVD Preview** (Anteprima DVD). Premere quindi il tasto Select (Seleziona) ▭.

Se il disco non è stato finalizzato, viene visualizzato e riprodotto sullo schermo del DVDR l’ultimo video registrato.

Se il disco è stato finalizzato, viene visualizzata una serie di miniature dei capitoli registrati sul disco. Selezionare il capitolo che si desidera visualizzare e premere nuovamente il tasto Select (Seleziona) per avviarlo. (Sul DVD*Pak* non è possibile sentire l’audio durante l’anteprima del video, ma esso sarà presente se visualizzato su un lettore DVD o su un computer.) Per tornare alla modalità di registrazione, premere il tasto Return (Ritorna) ● per tornare al menu e selezionare Video → DVD. Premere Select (Seleziona), selezionare **Video In** e premere nuovamente Select (Seleziona). L’unità ora è pronta a registrare su un disco riscrivibile o non finalizzato.

Localizzazione della videocamera utilizzando la sonda

Molti sistemi per ispezione di tubazioni SeeSnake dispongono di una sonda integrata che trasmette un segnale localizzabile a 512 Hz. Quando la sonda è accesa, un localizzatore come l’SR-20, l’SR-60, lo Scout™ o il NaviTrack® II RIDGID impostato a 512 Hz sarà in grado di rilevarlo, consentendo di individuare la posizione della videocamera nella conduttura.

Per attivare la sonda SeeSnake durante l’uso del DVD*Pak,* premere il tasto Sonde (Sonda) ▣. Sul display compare l’icona della sonda quando questa è attiva. Il display potrebbe presentare alcune righe di interferenza di trasmissione della sonda.

Queste scompaiono quando si spegne la sonda premendo nuovamente il tasto Sonde (Sonda) ▣.

L’approccio più funzionale per il tracciamento della sonda è inserire un cavo di spinta nella tubatura di circa 1,5-3 metri (5-10 piedi) e utilizzare il localizzatore per trovare la posizione della sonda. Se necessario, è possibile inserire ulteriormente il cavo di spinta e localizzare nuovamente la sonda partendo dalla precedente posizione individuata. Per localizzare la sonda, attivare il localizzatore e impostarlo in modalità Sonde (Sonda). Effettuare la scansione nella direzione della probabile ubicazione della sonda finché il localizzatore non la rilevi. Una volta rilevata la sonda, utilizzare le indicazioni del localizzatore per raggiungere la posizione precisa. Per istruzioni più dettagliare sulla localizzazione della sonda, consultare il manuale d’istruzioni del modello di localizzatore in uso.

Tracciamento del percorso del cavo di spinta del SeeSnake

Oltre ad essere in grado di tracciare una sonda integrata nella videocamera del sistema, il DVD*Pak* consente di tracciare il percorso del cavo di spinta SeeSnake nelle tubature utilizzando un localizzatore standard RIDGID come il NaviTrack® II, lo Scout™, l’SR-20 o l’SR-60. Per tracciare il percorso del cavo di spinta SeeSnake, collegare un trasmettitore di linea con un connettore ben collegato a terra utilizzando il paletto di messa a terra e l’altro connettore collegato al terminale del trasmettitore con fissaggio a clip del DVD*Pak*. Il terminale del trasmettitore con fissaggio a clip è un’aletta di metallo posizionata appena a destra della batteria. *(v. Figura 3).*

Impostare il trasmettitore di linea ed il localizzatore alla stessa frequenza, ad es. 33 kHz e utilizzare il localizzatore per tracciare la linea *(Figura 15).* La sonda integrata può essere attivata contemporaneamente e, se il localizzatore dispone di funzionalità SimulTrace™, è possibile seguire il cavo di spinta per tutto il percorso fino alla posizione della videocamera, quindi visualizzare la sonda mediante videocamera man mano che ci si avvicina alla superficie.

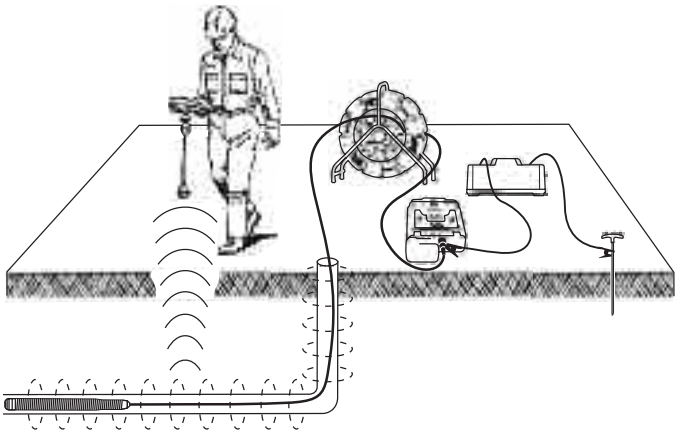

Figura 15 – Tracciamento del percorso del cavo di spinta

Se non è presente la funzione SimulTrace™, è possibile usare un trasmettitore di linea e un localizzatore per tracciare il percorso del cavo di spinta. Quando il segnale si affievolisce, commutare il localizzatore in modalità Sonde (Sonda) sulla frequenza della sonda in linea, solitamente 512 Hz. Rilevare il segnale nel punto in cui inizia la frequenza della traccia per poi indebolirsi e raggiungere lo zero all'altezza della sonda nella linea. Dato che la localizzazione delle frequenze mediante trasmettitori può causare la distorsione dell'immagine sul monitor, si consiglia di spegnere la sonda e i trasmettitori di linea durante l'ispezione dell'interno di una tubazione e riaccenderli solo quando si è pronti per la localizzazione.

Istruzioni per la manutenzione

Pulizia

⚠ AVVERTENZA

Accertarsi che tutti i cavi siano scollegati e che la batteria sia stata rimossa prima di pulire il DVD*Pak* per ridurre il rischio di scosse elettriche.

Non utilizzare detersivi liquidi o detergenti abrasivi sul DVD*Pak*. Pulire il DVD*Pak* con un panno umido. Utilizzare solo detersivi approvati per l'uso su schermi LCD per la pulizia degli schermi. Evitare che i liquidi entrino nel DVD*Pak*.

Accessori

AVVERTENZA

I seguenti accessori sono stati progettati per il funzionamento con il DVD*Pak* Altri accessori adatti all'uso con altri apparecchi potrebbero diventare pericolosi se utilizzati con il DVD*Pak*. Per ridurre il rischio di gravi lesioni, utilizzare esclusivamente accessori progettati espressamente e raccomandati per l'uso con il DVD*Pak*, come quelli elencati sotto.

N. di catalogo USA	EU	Descrizione
32743	28218	Batteria ricaricabile 18 V agli ioni di litio
32068	32073	Caricabatterie
32648	32693	Kit doppia batteria con caricabatterie
32708	32713	Kit batteria singola con caricabatterie
Vari		Localizzatore RIDGID SeekTech® o NaviTrack®
Vari		Trasmettitori RIDGID SeekTech® o NaviTrack®

Trasporto e stoccaggio

Rimuovere le batterie prima della spedizione. Non esporre a urti violenti o a colpi durante il trasporto. Se si immagazzina per un lungo periodo, rimuovere le batterie. Conservare in un intervallo di temperatura compreso tra -20 e 70 °C (tra 4 e 158 °F).

Conservare i dispositivi elettrici in un luogo asciutto per ridurre il rischio di scosse elettriche.

Mantenere al riparo da calore eccessivo. L'unità deve essere tenuta lontano da fonti di calore come radiatori, diffusori di aria calda, stufe o altri prodotti (inclusi gli amplificatori) che producono calore.

Assistenza e riparazione

⚠ AVVERTENZA

Interventi inadeguati di manutenzione o riparazione possono rendere il funzionamento del DVD*Pak* non sicuro.

La manutenzione e le riparazioni del DVD*Pak* devono essere eseguite dal Centro di Assistenza Autorizzato RIDGID.

Per informazioni sul Centro di Assistenza Autorizzato RIDGID più vicino o domande sulle riparazioni:

- contattare il proprio distributore RIDGID;
- visitare il sito web www.RIDGID.com oppure www.RIDGID.eu per trovare la sede Ridge Tool più vicina;
- contattare il servizio tecnico di Ridge Tool inviando una e-mail all'indirizzo rtctechservices@emerson.com oppure, negli Stati Uniti e in Canada, chiamare il numero (800) 519-3456.

Smaltimento

Le parti dell'unità contengono materiali di valore e possono essere riciclate. È possibile che nella propria zona vi siano aziende specializzate nel riciclaggio. Smaltire i componenti in conformità a tutte le normative applicabili. Contattare l'autorità responsabile della gestione dello smaltimento per ulteriori informazioni.

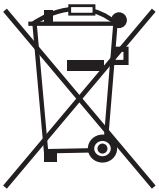

Per i Paesi CE: non smaltire l'apparecchio elettrico con i rifiuti domestici!

Secondo la direttiva 2002/96/CE sullo smaltimento di apparecchiature elettriche ed elettroniche e la sua implementazione nella legislazione nazionale, le apparecchiature elettriche che non sono più utilizzabili devono essere raccolte separatamente e smaltite in modo ecocompatibile.

Smaltimento batteria

Per gli Stati Uniti e il Canada: il marchio RBRC™ (Rechargeable Battery Recycling Corporation) sulle batterie indica che RIDGID ha già sostenuto i costi di riciclaggio delle batterie agli ioni di litio al termine del loro ciclo di vita.

RBRC™, RIDGID®, e gli altri fornitori di batterie hanno sviluppato programmi negli Stati Uniti e Canada per raccogliere e riciclare le batterie ricaricabili. Le batterie normali e ricaricabili contengono materiali che non possono essere smaltiti direttamente in natura e contengono materiali di valore che possono essere riciclati. È importante proteggere l'ambiente e conservare le risorse naturali restituendo le batterie usate al proprio rivenditore o a un centro di assistenza autorizzato RIDGID ai fini del riciclaggio. Anche il centro di riciclaggio più vicino può rappresentare un ulteriore punto di raccolta.

RBRC™ è un marchio registrato di Rechargeable Battery Recycling Corporation.

Per i Paesi CE: le batterie difettose o usate devono essere riciclate in ottemperanza alla direttiva 2006/66/EC.

Tabella 1 Risoluzione dei problemi

PROBLEMA	POSIZIONE POSSIBILE DEL GUASTO	SOLUZIONE
Impossibile vedere l'immagine della videocamera.	SeeSnake non riceve alimentazione.	Controllare che la presa sia correttamente inserita o che la batteria sia carica.
		Controllare l'interruttore del DVD*Pak*.
	Collegamenti difettosi.	Controllare il collegamento dell'unità DVD*Pak* dal SeeSnake.
		Controllare la posizione e le estremità del collegamento SeeSnake.
	Display impostato sull'uscita errata.	Impostare come descritto in Impostazione display.
	Batterie scariche.	Ricaricare le batterie o collegare una fonte di alimentazione esterna.
Compare l'avvertenza di batteria scarica.	Batterie da 18 V del DVD*Pak* scariche.	Ricaricare le batterie del DVD*Pak*. Passare all'alimentazione CA (110/220 V CA).

SeeSnake® DVD*Pak*

⚠ VARNING!

Läs denna bruksanvisning noggrant innan du använder verktyget. Skulle du inte förstå och underlåta att följa innehållet i denna bruksanvisning kan detta resultera i elektriska stötar, brand och/eller allvarliga personskador.

RIDGID®

SeeSnake® DVD*Pak*	
Anteckna serienumret nedan och spara produktserienumret som anges på namnplåten.	
Serie-nr	

Innehållsförteckning

Fält för anteckning av serienummer 117

Säkerhetssymboler 119

Allmänna säkerhetsregler
- Säkerhet på arbetsplatsen 119
- Elsäkerhet 119
- Personlig säkerhet 119
- Användning och skötsel av utrustningen 120
- Användning och skötsel av batteriet 120
- Service 120

Särskild säkerhetsinformation 120
- DVD*Pak* – säkerhet 121

Beskrivning, specifikationer och standardutrustning
- Beskrivning 121
- Specifikationer 122
- Standardutrustning 122
- Tilläggsutrustning 122

DVD*Pak*-komponenter 122
- DVDR-knappar 122

Inspektion före drift 123

Förbereda arbetsplatsen och utrustningen 123
- Placering av DVD*Pak* 123
- Ansluta DVD*Pak* 124
- Anslutningsikoner 124
- Strömförsörjning för SeeSnake DVD*Pak* 124
- Strömförsörjning för skärmen och DVDR-enheten 125

DVD*Pak*-inställningar 126

DVD*Pak*-reglage 127
- Knappsats 127
- DVDR-knappar 127
- DVD*Pak*-skärmikoner 127

Bruksanvisning 128
- Start 128
- Inspektera ledningen 128
- Spela in en inspektion 129
- Spela upp en inspelad video 130
- Lokalisera kameran med sonden 130
- Spåra SeeSnake-pådrivningskabeln i ledningen 130

Underhållsanvisningar 131
- Rengöring 131

Tillbehör 131

Transport och förvaring 131

Service och reparation 131

Kassering 131

Kassering av batteriet 132

Felsökning 132

Säkerhetssymboler

Säkerhetssymboler och signalord används i denna bruksanvisning och på produkten för att kommunicera viktig säkerhetsinformation. Här förklaras dessa signalord och symboler.

Detta är säkerhetsvarningssymbolen. Den används för att göra dig uppmärksam på risken för potentiella personskador. Följ anvisningarna i alla säkerhetsmeddelanden som följer efter denna symbol för att undvika skador och dödsfall.

⚠ FARA FARA anger en riskfylld situation som, om den inte undviks, leder till dödsfall eller allvarliga personskador.

⚠ VARNING VARNING anger en farlig situation som, om den inte undviks, kan leda till dödsfall eller allvarliga personskador.

⚠ FORSIKTIGHET FÖRSIKTIGHET anger en farlig situation vilken, om den inte undviks, kan leda till lindriga eller måttliga skador.

OBS! OBS!-meddelanden innehåller information som rör egendomsskydd.

Denna symbol betyder att du ska läsa bruksanvisningen noggrant innan du använder utrustningen. Bruksanvisningen innehåller viktig information om säker och korrekt drift av utrustningen.

Denna symbol betyder att du alltid ska bära skyddsglasögon med sidovisir eller goggles vid hantering och användning av denna utrustning för att minska risken för ögonskador.

Denna symbol anger risk för elektriska stötar.

Allmänna säkerhetsregler

⚠ VARNING

Läs alla säkerhetsvarningar och anvisningar. Underlåtelse att följa varningarna och anvisningarna kan leda till elektriska stötar, brand och/eller allvarliga personskador.

SPARA ALLA VARNINGAR OCH ANVISNINGAR FÖR FRAMTIDA REFERENS!

Arbetsplats

- **Håll arbetsplatsen välstädad och sörj för god belysning.** Stökiga eller mörka arbetsplatser ökar risken för olyckor.
- **Använd inte utrustningen i miljöer där explosionsrisk föreligger, till exempel i närheten av lättantändliga vätskor, gaser eller damm.** Utrustningen kan skapa gnistor som kan antända damm eller rökgaser.
- **Håll avstånd till barn och kringstående när du använder utrustningen.** Om du blir distraherad kan du förlora kontrollen.

Elsäkerhet

- **Undvik kroppskontakt med jordade ytor som rör, värmeelement, spisar och kylskåp.** Risken för elektriska stötar ökar om din kropp är jordad.
- **Utsätt inte utrustningen för regn eller väta.** Risken för elektriska stötar ökar om vatten tränger in i utrustningen.
- **Var inte oaktsam med sladden. Du får aldrig bära eller släpa utrustningen i sladden eller koppla ur den genom att dra i sladden. Håll sladden på behörigt avstånd från värme, olja, vassa kanter och rörliga delar.** Skadade eller hoptrasslade sladdar ökar risken för elektriska stötar.
- **Om utrustningen trots allt måste användas på en fuktig plats måste strömförsörjningen skyddas med en jordfelsbrytare.** Risken för elektriska stötar minskar om en jordfelsbrytare används.
- **Se till att alla elektriska anslutningar är torra och inte ligger på marken eller golvet. Rör inte utrustning eller kontakter med våta händer.** På så vis minskar du risken för elektriska stötar.

Personlig säkerhet

- **Var uppmärksam, tänk på vad du håller på med och använd sunt förnuft när du använder utrustningen. Använd aldrig utrustningen när du är trött eller påverkad av droger, alkohol eller läkemedel.** Ett ögonblicks ouppmärksamhet under användandet av utrustningen kan leda till allvarliga personskador.
- **Använd personlig skyddsutrustning. Använd alltid ögonskydd.** Skyddsutrustning som anpassats efter omgivningen – som andningsmask, skyddsskor med halkskydd, skyddshjälm eller hörselskydd – minskar risken för personskador.
- **Sträck dig inte för långt. Se till att du alltid står stadigt och har god balans.** Detta ger bättre kontroll över utrustningen i oväntade situationer.
- **Klä dig rätt. Bär inte löst sittande kläder eller smycken. Håll hår, kläder och handskar på behörigt avstånd från rörliga delar.** Löst sittande kläder, smycken och långt hår kan fastna i rörliga delar.

Användning och skötsel av utrustningen

- **Använd inte utrustningen på sätt som den inte är avsedd för. Använd rätt utrustning för rätt uppgift.** Med rätt utrustning utförs jobbet bättre och säkrare i den takt som utrustningen är utformad för.
- **Använd inte utrustningen om den inte går att slå PÅ och AV med strömbrytaren.** All utrustning som inte kan regleras med strömbrytaren utgör en fara och måste repareras.
- **Koppla ur kontakten från strömkällan och/eller koppla ur batteripaketet från utrustningen innan du justerar, byter tillbehör på eller lägger undan utrustningen.** Sådana förebyggande säkerhetsåtgärder minskar risken för skador.
- **Förvara utrustning som inte används utom räckhåll för barn och låt inte personer som inte är bekanta med utrustningen eller de här anvisningarna använda apparaten.** Utrustningen kan utgöra en fara i händerna på outbildade användare.
- **Underhåll utrustningen.** Kontrollera om de rörliga delarna är feljusterade eller kärvar, om några delar saknas eller är trasiga samt annat som kan påverka utrustningens funktion. Om utrustningen har skadats ska den repareras innan den används igen. Många olyckor orsakas av dåligt underhållen utrustning.
- **Använd utrustningen och tillbehören i enlighet med de här anvisningarna och ta hänsyn till arbetsförhållandena och det arbete som ska utföras.** Om utrustningen används i andra syften än de avsedda kan det leda till farliga situationer.
- **Använd endast tillbehör till utrustningen som rekommenderas av tillverkaren.** Tillbehör som lämpar sig för en viss utrustning kan vara farliga när de används med annan utrustning.
- **Se till att alla handtag är torra och rena samt fria från olja och fett.** Detta gör att utrustningen kan hanteras på ett säkrare sätt.

Användning och skötsel av batteriet

- **Ladda endast batteriet med den laddare som anges av tillverkaren.** En laddare som är avsedd för en viss batterityp kan innebära en brandrisk om den används med ett annat batteripaket.
- **Använd endast utrustningen med särskilt avsedda batteripaket.** Om någon annan batterityp används kan detta medföra risk för personskador eller eldsvåda.
- **Peta inte i batteriet med ledande föremål. När batteriet inte används ska det hållas på behörigt avstånd från andra metallföremål, som gem, mynt, nycklar, spikar, skruvar och andra mindre metallföremål som kan skapa en anslutning mellan polerna.** Om batteripolerna kortsluts kan detta orsaka brännskador eller en eldsvåda.
- **Om batteriet behandlas vårdslöst kan vätska läcka ut. Undvik hudkontakt med denna vätska. Spola med vatten vid hudkontakt. Sök läkarvård vid direktkontakt med ögonen.** Vätska som tränger ut ur batteriet kan orsaka hudirritation eller brännskador.
- **Använd och förvara batterier och laddare i torra utrymmen med lämplig temperatur.** Mycket höga eller låga temperaturer samt fukt kan skada batterierna och leda till läckage, elektriska stötar, brand eller brännsår. *Mer information finns i laddarens bruksanvisning.*
- **Laddaren får ej vara övertäckt när den används.** Sörj för god ventilation vid användning. Täck inte över en laddare som används – det kan börja brinna.
- **Kassera batterierna på korrekt sätt.** Om batterierna utsätts för höga temperaturer kan de explodera. De ska därför inte kastas i öppen eld. Vissa länder har föreskrifter om kassering av batterier. Följ all tillämplig lagstiftning.

Service

- **Service på utrustningen ska utföras av en behörig reparatör och endast identiska reservdelar får användas.** Detta garanterar att utrustningen förblir säker.
- Ta ut batterierna och lämna in enheten för service på en kvalificerad serviceverkstad om någon av följande situationer uppstår:
  - Om vätska har spillts i eller om föremål har kommit in i produkten.
  - Om produkten inte fungerar normalt när bruksanvisningen följs.
  - Om produkten har tappats eller skadats på något sätt.
  - Om det märks tydliga förändringar i produktens funktionalitet.

Särskild säkerhetsinformation

⚠ VARNING

Detta avsnitt innehåller viktig säkerhetsinformation som är specifik för den här utrustningen.

Läs dessa försiktighetsanvisningar noga innan du använder DVD*Pak* för att minska risken för elektriska stötar och andra allvarliga personskador.

SPARA DESSA ANVISNINGAR!

Förvara den här bruksanvisningen tillsammans med maskinen så att användaren har den nära till hands.

Om du har frågor om den här Ridge Tool-produkten ska du:

– Kontakta din lokala RIDGID®-återförsäljare.
– Gå in på www.RIDGID.com eller www.RIDGID.eu www.ridgid.eu för att hitta en lokal Ridge Tool-representant.
– Du kan kontakta Ridge Tools tekniska serviceavdelning på rtctechservices@emerson.com eller ringa (800) 519-3456 i USA och Kanada.

DVD*Pak* – säkerhet

- **Elektriska uttag som inte är korrekt jordade kan orsaka elektriska stötar och allvarliga skador på utrustningen.** Kontrollera alltid att arbetsplatsen har ett korrekt jordat uttag. Även om uttaget har metallbleck eller är försett med jordfelsbrytare är detta ingen garanti för att det är korrekt jordat. Om du är osäker bör du låta en auktoriserad elektriker inspektera uttaget.
- **Använd endast DVD Pak med ett särskilt avsett batteri eller en dubbelisolerad strömkälla.**
- **Använd inte utrustningen om användaren eller maskinen står i vatten.** Risken för elektriska stötar ökar om maskinen används medan den eller användaren befinner sig i vatten.
- **DVD*Pak*-enheten är inte vattentät. Endast kameran och pådrivningskabeln är vattentäta.** Utsätt inte utrustningen för vatten eller regn. På så vis minskar du risken för elektriska stötar.
- **Använd inte utrustningen där det finns fara för högspänningskontakt.** Utrustningen är inte utformad att tillhandahålla högspänningsskydd och -isolering.
- **Läs igenom och se till att du förstår den här bruksanvisningen, rullens bruksanvisning samt anvisningarna för all annan utrustning som ska användas innan du använder DVD*Pak*.**. Om du inte följer alla anvisningar kan det leda till skador på egendom och/eller allvarliga personskador.
- **Använd alltid lämplig personlig skyddsutrustning när du hanterar och använder utrustningen i avlopp.** Avlopp kan innehålla kemikalier, bakterier och andra ämnen som kan vara giftiga, infektiösa, orsaka brännskador eller andra problem. Lämplig personlig skyddsutrustning inkluderar alltid skyddsglasögon och kan inkludera utrustning som t.ex. handskar eller vantar för avloppsrengöring, latex- eller gummihandskar, ansiktsvisir, goggles, skyddskläder, respiratorer och skor med stålhätta.
- **Om du använder avloppsrengöringsutrustning samtidigt som du använder avloppsinspektionsutrustningen ska du endast använda avloppsrengöringshandskar från RIDGID.** Greppa aldrig den roterande avloppsrengöringskabeln med något annat, inklusive andra handskar eller en trasa. De kan viras runt kabeln av misstag och orsaka handskador. Använd endast latex- eller gummihandskar under avloppsrengöringshandskarna från RIDGID. Använd endast avloppsrengöringshandskar som är i fullgott skick.
- **Sörj för god hygien.** Tvätta händer och andra kroppsdelar som har utsatts för avloppsinnehåll med varmt vatten och tvål efter hantering eller användning av avloppsinspektionsutrustningen. Ät eller rök ej medan du använder eller hanterar avloppsinspektionsutrustningen. Detta hjälper till att förebygga kontamination med giftigt eller infektiöst material.

En detaljerad bruksanvisning till Sony® DVDR-enheten finns i handboken som du får från enhetens tillverkare.

Beskrivning, specifikationer och standardutrustning

Beskrivning

SeeSnake® DVD*Pak* består av en robust och lätt vattentät kameraskärm och kamerastyrenhet samt en inspelningsenhet som är avsedd att användas med SeeSnake-rörinspektionssystem. DVD*Pak* kan användas tillsammans med Sony® Multi-Function Digital Video Disc Recorder (DVDR) för att övervaka, spela in och spara videoklipp i ett praktiskt dvd-format.

DVD*Pak* är utformad för att enkelt kunna anslutas till en SeeSnake-rulle, -kamera och -bildskärm och spela in kamerabilderna. Den kan också användas med ett SeeSnake-rörinspektionssystem och en separat bildskärm för att spela in rörinspektioner på dvd. Den har lättåtkomliga reglage för Sony DVDR-enheten, samtidigt som den skyddar inspelningsenheten i en hållbart och lätt bärbart fodral.

Annan hjälputrustning som kan användas med SeeSnake DVD*Pak* är t.ex.:

- Laddningsbart batteri.
- En RIDGID-sökare/-mottagare (såsom SR20, SR-60, Scout™ eller NaviTrack® II).
- En RIDGID-sändare (såsom ST-510, ST-305, NaviTrack® Brick eller NaviTrack® 10 W-sändare).
- CountPlus *Cable Counter-kabelmätningssystem, vanligtvis inbyggt i SeeSnake-rörinspektionssystem.*

Specifikationer

Vikt (med DVDR) .....4,2 kg utan batteri 4,8 kg med batteri

Vikt (utan DVDR) .....2,6 kg utan batteri 3,2 kg med batteri

Mått (stängd):
- Längd (35 cm) utan batteri
- Bredd .....23 cm
- Höjd.....13,4 cm

Strömkälla .....100–240 VAC/50–60 Hz eller laddningsbart batteri på 18 VDC

Batterityp.....1 x 18 V litiumjonbatteri, 2,2 Ah

Märkeffekt .....14–16 VDC 40 W
12 VDC 30 W (endast DVDR)

Driftsförhållanden:
- Temperatur.....5–35 °C
- Fuktighet .....5–95 % rel. luftfuktighet
- Förvaringstemperatur..–20–70 °C
- Höjd över havet .....4 000 meter

Skärm .....4,3” OLED eller 5,7” LCD

Upplösning.....480 x 272 (OLED)
320 x 240 (LCD)

Drifttemperaturintervall för användning av endast skärm (DVDR används ej):
- 4,3” OLED-skärm .....–40–85 °C
- 5,7” LCD-skärm .....–20–70 °C

Standardutrustning

- DVD*Pak*
- Strömomformare och -försörjning, 100–220 VAC till 15 VDC
- Bruksanvisning
- DVDR (Sony VRD-MC5 Digital Video Disc Recorder)
- Utbildnings-dvd
- RCA-kabel
- Axelrem
- Bruksanvisning för Sony DVDR

Tilläggsutrustning

	Kat.nr (USA)	Kat.nr (EU)
Laddningsbart 18 V litiumjonbatteri	32743	28218
Batteriladdare	32068	32073
Dubbelt batteri med laddare	32648	32693
Ett batteri med laddare	32708	32713

DVDPak skyddas av amerikanska och internationella patent samt sökta patent.

DVD*Pak*-komponenter

Figur 1 – DVD*Pak*-komponenter

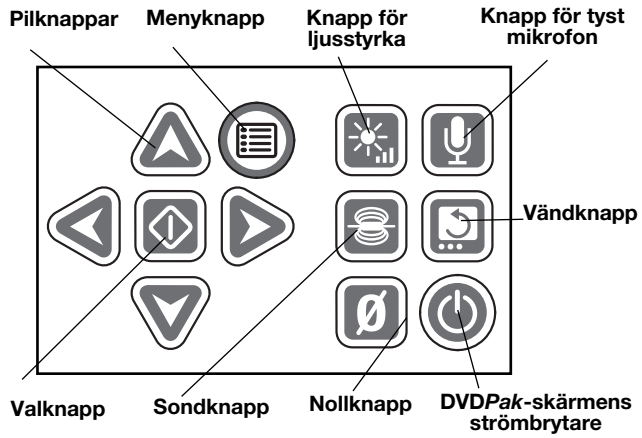

Figur 2 – DVD*Pak*-knappsats

DVDR-knappar

- **Return (retur):** Öppnar Sony DVDR-menyn.
- **Av-/på-knapp:** Slår av/på DVD*Pak*-systemet. Även strömbrytare för skärmen.
- **Record (inspelning):** Startar Sony DVDR-inspelningen.
- **Pilknappar:** Markerar ett menyval.
- **Enter/Select (ok/val):** Väljer ett markerat menyval.
- **Stop (stoppknapp):** Avbryter in- eller uppspelningen.
- **Eject (utmatning):** Öppnar skivfacket.

Inspektion före drift

⚠ VARNING

Inspektera SeeSnake DVD*Pak* före användning och åtgärda eventuella problem för att minska risken för allvarliga skador orsakade av elektriska stötar och annat samt för att förebygga skador på maskinen.

1. Kontrollera att strömmen har stängts av, att alla externa strömsladdar har kopplats loss och att batteriet har tagits bort. Kontrollera att det inte har uppstått några skador eller gjorts några ändringar på sladdarna, kablarna och kontakterna.
2. Rengör SeeSnake DVD*Pak* från eventuell smuts, olja eller andra föroreningar för att underlätta inspektion och för att hindra enheten från att glida ur ditt grepp vid transport eller användning.
3. Inspektera DVD*Pak* så att inga delar är skadade, slitna, saknas,sitter fel eller kärvar samt alla andra förhållanden som kan förhindra en säker och normal användning.
4. Inspektera all annan utrustning som används enligt medföljande anvisningar för att se till att allt är i god driftskondition.
5. Om du hittar några problem ska du inte använda enheten förrän problemen har åtgärdats.

Förbereda arbetsplatsen och utrustningen

⚠ VARNING

Förbered DVD*Pak* och arbetsplatsen enligt nedanstående anvisningar för att minska risken för skador från elektriska stötar, brand m.m. samt förebygga skador på DVD*Pak*.

1. Kontrollera följande på arbetsplatsen:
   - Att det finns fullgod belysning.
   - Att det inte finns brännbara vätskor, ånga eller damm som kan antändas. Om detta finns i området får inget arbete utföras förrän källorna har identifierats och korrigerats. DVD*Pak* är inte explosionssäker. Elektriska anslutningar kan orsaka gnistor.
   - Att det finns en ren, plan, stabil och torr plats för användaren. Använd inte apparaten medan du står i vatten.
   - Att det finns en fri väg till eluttaget utan risk för skador på nätsladden.
2. Inspektera arbetet som ska utföras. Försök att fastställa avloppets åtkomstpunkter, storlek och längd samt om det finns några avloppsrengöringskemikalier eller andra kemikalier osv. Det är viktigt att förstå de särskilda säkerhetsåtgärder som krävs vid arbete med eventuella kemikalier. Kontakta kemikalietillverkaren för att ta del av den information som krävs.
3. Använd rätt utrustning för rätt uppgift. SeeSnake DVD*Pak* är avsedd att användas för att se och spela in inspektioner som görs med en inspektionskamera. Du kan hitta inspektionsutrustning för andra tillämpningar i Ridge Tools onlinekatalog på www.RIDGID.com eller www.RIDGID.eu.
4. Se till att all utrustning har inspekterats ordentligt.
5. Utvärdera arbetsplatsen och bestäm om den behöver spärras av för att hålla obehöriga borta. Kringstående kan distrahera användaren under arbetet. Om du arbetar nära trafik ska du ställa ut koner eller annan typ av avspärrning för att varna förare.
6. Ta bort de fasta föremålen (toalett, handfat osv.) om det är nödvändigt för att få åtkomst.

Placering av DVD*Pak*

Öppna DVD*Pak*-enhetens solskärm och skärm och placera enheten så att du lätt kan se och nå den när du jobbar med pådrivningsstången och kameran vid en inspektion. Platsen får inte vara fuktig eller medföra risk för att DVD*Pak* och övrig utrustning blir våt under användning. DVD*Pak* är inte vattentät och om den utsätts för fukt kan du få elektriska stötar och utrustningen kan skadas.

Placera kameran och rullen enligt anvisningarna i bruksanvisningen. Kontrollera att DVD*Pak* och kabelrullen står stadigt.

Ansluta DVD*Pak*

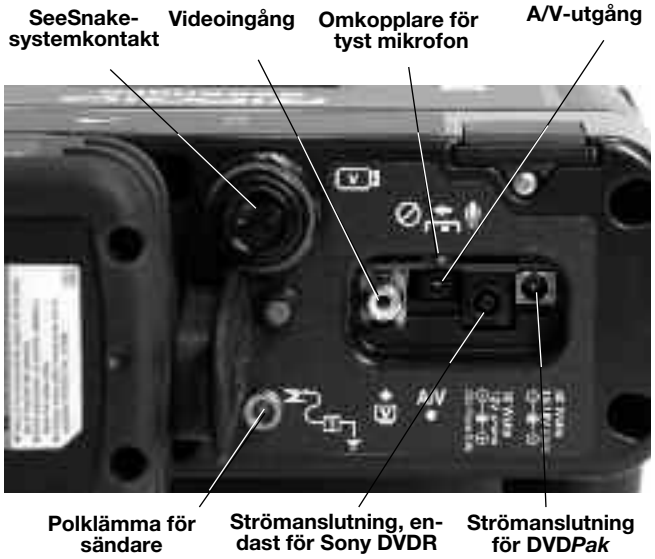

Figur 3 – DVD*Pak*-anslutningar

Anslutningsikoner

SeeSnake-systemkontakt

Videoingång

A/V-utgång

Polklämma för sändare

DVD*Pak*-strömuttag

Strömuttag, endast för DVDR

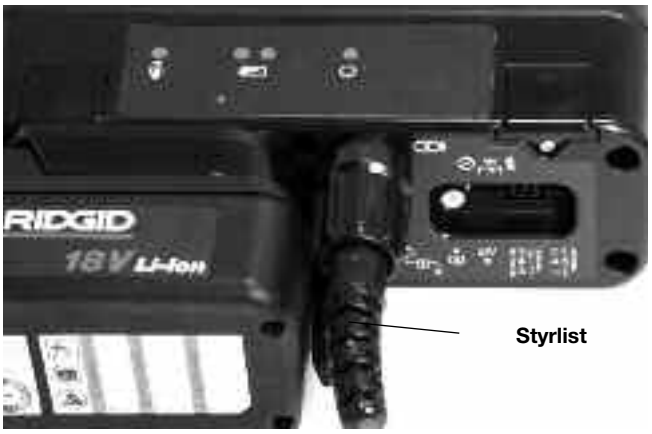

Figur 4 – Anslutning av systemkontakten till DVD*Pak*-enhetens kontakt

OBS! Vrid endast låshylsan när du ansluter/kopplar från SeeSnake-systemkabeln. Böj eller vrid inte kontaktdonet eller kabeln eftersom det kan orsaka skador.

SeeSnake-systemkabel

Linda av SeeSnake-systemkabeln från hållaren och sätt i systemkabelns kontakt i rätt SeeSnake-kontakt på DVD*Pak*. Koppla samman kontakterna genom att rikta in styrstiftet till motsvarande uttag, tryck kontakten rakt in och dra åt låshylsan.

OBS! En styrlist som gjutits in i den övre delen av kabelkontakten ska peka uppåt om kontakten sitter rätt.

Alternativ för extern skärm

1. he DVD*Pak* kan användas med en extern SeeSnake-skärm genom att du ansluter den RCA-kabel som finns i axelremmens ficka till skärmens videoutgång. Anslut kabelns andra ände till den gula DVD*Pak*-videoingången på baksidan av DVD*Pak*, märkt med ⇧V.
2. Då skickas bilder från kameran och ljud från mikrofonen genom A/V-utgången märkt A/V⇩ till en annan DVDR-enhet eller skärm. (Om kabeln ansluts till en skärm med högtalare kan det bli rundgång. Stäng av mikrofonen med knappen för tyst mikrofon för att förhindra detta.)

   Du kan inte skicka inspelade videoklipp eller ljud från Sony DVDR-enheten via A/V-utgången.

Figur 5 – DVD*Pak* med SeeSnake

Strömförsörjning för SeeSnake DVD*Pak*

SeeSnake DVD*Pak* kan antingen drivas med RIDGIDs laddningsbara litiumjonbatteri eller anslutas till ett uttag med den medföljande strömomformaren. Vi rekommendarar batteridriven användning för att minska risken för elektriska stötar. **Strömomformaren är dessutom inte särskilt märkt för utomhusbruk och får bara användas inomhus.**

Strömförsörjning via batteri
Se till att du har torra händer och skjut in ett fulladdat batteri i batterifacket på baksidan av DVD*Pak*.

Figur 6 – Batteriet är installerat

Kontrollera att batteriet sitter ordentligt på plats i facket. *Mer information finns i batteriladdarens bruksanvisning.*

Batterierna som medföljer DVD*Pak* är avsedda för 2,2 amperetimmar. När DVD*Pak* är fulladdad kan den användas i ca 2,5–3 timmar, beroende på användning (inspelningstid osv.). Batteriets statuslampa anger batteriets laddningsnivå *(figur 7)*. *Se statustabellen för batterilampan.*

Figur 7 – Batteriets statuslampa

Statustabell för batterilampan

Batteri-status	Extern strömkälla ej ansluten	Extern strömkälla ansluten
FULLT	Lyser grönt	Blinkar grönt (5 sek AV 0,2 PÅ)
MEDEL	Lyser grönt och rött	Blinkar grönt och rött (5 sek AV 0,2 PÅ)
LÅGT	Lyser rött, piper 4 gånger	Blinkar rött (5 sek AV 0,2 PÅ)
TOMT	Lyser rött i 5 sek. Piper i 5 sek. och stängs av	

Strömförsörjning via elnätet
För sladdansluten användning medföljer en dubbelisolerad allströmsförsörjning för att sänka vägguttagets spänning till en spänning som är korrekt för DVD*Pak*.

OBS! Den externa strömförsörjningen är endast avsedd för inomhusbruk.

För att förse systemet med ström via nätsladden letar du upp strömkällan. Strömförsörjningssladden har två delar: en där ena änden ansluts till ett amerikanskt standarduttag på 110–120 V med två stift och den andra änden till en strömkälla. Den andra delen går från strömkällan till DVD*Pak*-enheten och ansluts till ett uttag märkt 40 Watts—14-16V längst till höger på enhetens baksida *(figur 8)*.

Figur 8 – Anslutning av extern strömkälla

Se till att du har torra händer och koppla ihop de två delarna och sätt i kontakten i uttaget på DVD*Pak*-enhetens baksida. Se till att du har torra händer och dra sladden längs en fri väg och sätt i strömkällan i ett lämpligt uttag. Om du använder en förlängningssladd måste du kontrollera att den har rätt tråddimension. För sladdar som är 7 620 mm långa krävs ett minimimått på 18 AWG (American wire gauge). För sladdar som är längre än 7 620 mm krävs ett minimimått på 16 AWG.

Strömförsörjning för skärmen och DVDR-enheten

När anslutningarna har gjorts och batterierna installerats (om tillämpligt), kan du slå på dvd-spelaren och DVD*Pak*-skärmen genom att trycka en gång på av-/på-knappen ⏻. Du kan också slå på skärmen separat genom att trycka på av-/på-knappen ⏻ på knappsatsen. Då kan du använda skärmen utan att slå på inspelningsenheten, vilket sparar på batteriet.

Glöm inte att slå av skärmen med skärmens av-/på-knapp ⏻ om du slår på skärmen separat med den knappen. Om du slår på både skärmen och DVDR-enheten genom att endast trycka på av-/på-knappen ⏻ på DVD*Pak*, kan bägge två stängas av med samma knapp.

DVD*Pak*-inställningar

Nedanstående inställningar måste kanske kontrolleras eller ändras beroende på var och hur du använder DVD*Pak*.

Inställning av videoskärm
Om du inte ser några kamerabilder på skärmen måste du kanske utföra följande *(figur 9)*:

1. Tryck på Return (retur) ● till vänster på DVD*Pak*-kontrollpanelen. En meny öppnas.
2. Markera alternativet Video ⬆⬇ DVD med hjälp av pilknapparna ➔ och tryck på Enter (ok).
3. Markera alternativet Video in (videoingång) med hjälp av pilknapparna ⬆⬇ och tryck på Enter (ok).

Genom dessa steg informeras enheten om skärmens rätta källa.

Inställning av automatisk kapitelindelning
Inställningen för automatisk kapitelindelning fungerar bäst när den är avstängd (off), dvs. att inspelningsenheten börjar på ett nytt kapitel varje gång du gör en paus i inspelningen. För att göra detta trycker du på Return (retur) ● för att öppna huvudmenyn och väljer Setup (inställning). Gå med nedpilen till Auto-Chapter (automatisk kapitelindelning) och tryck på Enter (ok) ▭. Slå av inställningen med pilknapparna ⬆⬇ och tryck på Enter (ok) ▭.

Inställning av NTSC/PAL-video
Du kanske måste ställa in inspelningsenheten så att den formaterar skivor i det färgformat som kameran använder för att skicka bilderna. Färgsystemalternativen är NTSC (USA) eller PAL (Europa). Enheten kan inte spela in om färgsystemet inte stämmer överens med skivformatet. Så här ställer du in färgsystemalternativet:

1. Tryck på Return (retur) ● för att öppna huvudmenyn.
2. Tryck på pilarna ⬆⬇ för att markera **Setup** (inställning) och tryck på Enter (ok) för att öppna **Setup**-menyn (inställningsmenyn).
3. Gå med nedpilen till **Color System** (färgsystem) och tryck på Enter (ok).
4. Använd pilknapparna ⬆⬇ för att markera rätt färgsystem (t.ex. NTSC för USA och PAL för Europa).
5. Tryck på Return (retur) för att återgå till huvudmenyn och upprepa steg 2 och 3 i Inställning av videoskärm *(på sid. 126).*

Den inställning som anges på Setup-menyn (inställningsmenyn) när skivan formateras definierar skivans format. Du kan visa PAL eller NTSC på DVD*Pak*, oavsett hur färgsystemet är inställt på Sony-enheten. Efter att du har formaterat en dvd kan du dock endast spela in i det färgsystem som var aktiverat då skivan formaterades.

Inställning av enhet
Du kan ställa in DVD*Pak* så att avstånd visas i meter eller fot eller låta inställningen avgöras automatiskt. (Detta gäller endast SeeSnake-system som är utrustade med den digitala avståndsmätaren Count*Plus*.) Så här ställer du in enhetsalternativet:

1. Tryck på menyknappen ▤ när DVD*Pak* har slagits på.
2. Använd pilknapparna ▽ för att bläddra nedåt till **Unit** (enhet).
3. Använd valknappen ◇ för att byta från Feet (fot) till Meters (meter) eller Auto (automatisk inställning).
4. När ditt val är markerat trycker du bara på menyknappen ▤ igen för att stänga menyn.

Färginställning
DVD*Pak*-skärmen kan justeras så att det blir högre färgdensitet på skärmen. Så här justerar du färgen:

1. Tryck på menyknappen ▤ när DVDPak är påslagen och ansluten till SeeSnake-kameran.
2. Om färgalternativet inte är markerat på menyn kan du använda pilknapparna ▽△ för att bläddra till färgalternativet.
3. Använd pilknapparna ◁▷ för att justera färgen på önskat sätt.
4. När skärmen är som du vill ha den trycker du bara på menyknappen ▤ igen för att stänga menyn.

Inställning av kontrast och ljusstyrka
Följ stegen under Färginställning för att justera skärmens kontrast och ljusstyrka. Tänk på att du kanske vill justera dessa inställningar igen under inspektionen beroende på ljus- och färgförhållandena inuti röret. Du kan också öppna ljusstyrkeinställningen direkt genom att trycka på knappen för ljusstyrka ☀.

DVD*Pak*-reglage

Knappsats

Pilknappar: Används för att gå mellan menyalternativ och höja/sänka variabler (t.ex. kontrast).

Valknapp: Används för att välja alternativ i Unit-menyn (enhet): Auto (automatisk inställning), Meters (meter) eller Feet (fot).

Menyknapp: Används för att öppna en meny med skärmalternativ som t.ex. färg, ljusstyrka, kontrast och enhet.

Knapp för ljusstyrka: Används för att höja/sänka kameralysdiodernas ljusstyrka direkt.

Knapp för att tysta mikrofonen: Används för att stänga av mikrofonen under inspelning eller för att aktivera den för att spela in kommentarer under en inspektion.

Sondknapp: Används för att aktivera den inbyggda sonden som kan söka efter kamerahuvudets position.

Vändknapp: Används för att rotera bilden på skärmen lodrätt (endast 5,7” LCD-skärm).

Nollknapp: Används för att skapa en tillfällig nollpunkt för avståndsmätaren för enheter som är utrustade med Count*Plus*.

Skärmens av-/på-knapp: Används för att slå av/på DVD*Pak*-skärmen. Fungerar ej som DVDR-strömbrytare.

Figur 9 – DVD*Pak*-reglage

DVDR-knappar

Return (retur): Öppnar Sony DVDR-menyn.

Av-/på-knapp: Slår av/på DVD*Pak*-systemet. Även strömbrytare för skärmen.

Record (inspelning): Startar Sony DVDR-inspelningen.

Pilknappar: Markerar ett menyalternativ.

Enter/Select (ok/val): Väljer ett markerat menyalternativ.

Stop (stopp): Avbryter in- eller uppspelningen.

Eject (utmatning): Öppnar skivfacket.

Figur 10 – DVDR-knappar

DVDPak-skärmikoner

Batterinivå: Anger batteriets laddningsstatus.

Mikrofon av: Visas när mikrofonen har stängts av.

Sond: Visas när sonden har aktiverats.

Ljusstyrkereglage: Visas när du justerar ljusstyrkan.

Bruksanvisning

⚠ VARNING

Använd alltid ögonskydd för att skydda ögonen mot smuts och andra främmande föremål.

När du inspekterar avlopp som eventuellt innehåller farliga kemikalier eller bakterier ska du alltid använda lämplig skyddsutrustning, t.ex. latexhandskar, goggles, ansiktsvisir eller respiratorer, för att undvika brännskador och infektioner.

Använd inte utrustningen om användaren eller maskinen står i vatten. Risken för elektriska stötar ökar om maskinen används medan den eller användaren befinner sig i vatten. Skor med gummisulor och halkskydd kan hjälpa till att undvika halkskador och elektriska stötar, speciellt på våta underlag.

Följ bruksanvisningen för att minska risken för skador vållade av elektriska stötar och andra orsaker.

Start

1. Kontrollera att enheten har ställts in ordentligt.
2. Anslut antingen DVD*Pak* direkt till kameran eller till en extern SeeSnake-skärm med RCA-kabeln.
3. Placera kamerahuvudet i rullens styrögla och slå på strömmen till DVD*Pak* med ⏻ .
4. Om det finns en skiva i dvd-facket gör systemet en skivkontroll. Om det inte finns någon skiva i facket frågar systemet efter en skiva.
5. Sätt i en skiva genom att trycka på Eject (utmatning) ⏏ och sätta i en tom DVD-R- eller DVD-RW skiva i facket. Stäng facket genom att trycka på Eject (utmatning).

OBS! **Kontrollera att förseglingen har öppnats innan du öppnar skivfacket. Då skadas inte skivfackets mekanism.**

6. Om systemet identifierar en oformaterad skiva frågar det om den ska formateras. Tryck på Return (retur) ● för att formatera skivan. Enheten kan inte spela in på en oformaterad skiva.
7. Stäng DVD*Pak*-skivfackets frontförsegling som skydd mot damm och fukt.

Figur 11 – Oppet dvd-fack

När en formaterad skiva har identifierats ska kamerabilderna visas på både DVDR- och DVD*Pak*-skärmen. Om kamerabilderna inte visas på skärmen måste skärmens källa ändras. *(Se Inställning av videoskärm på sid. 126.)*

Figur 12 – Kamerabilderna visas på DVDR-skärmen

Inspektera ledningen

1. Slå på DVD*Pak* om den är avstängd.
2. Sätt kamerahuvudet i ledningen.
3. Genomför rörinspektionen enligt anvisningarna i bruksanvisningen för SeeSnake.

Justering av ljusstyrkan

Du kanske behöver öka eller minska kamerans lysdiodsljusstyrka när du inspekterar insidan av en ledning,

beroende på förhållandena. Tryck bara på knappen för ljusstyrka och höj eller sänk ljusstyrkans nivå med pilknapparna . Tryck på menyknappen när du är klar.

Rotera bilden
Under en inspektion kan kameras roteras i ledningen och visa en omvänd bild. Om du använder en DVD*Pak* med en 5,7” LCD-skärm kan du rotera bilden på skärmen med vändknappen (den roteras lodrätt) för att se bättre. (Funktionen stöds inte på 4,3” OLED-skärmen.) Inspelningsenheten spelar in bilderna så som de visas.

Count*Plus*-reglage
Om du använder en SeeSnake-rulle som utrustats med avståndsmätaren Count*Plus* visas det uppmätta avståndet på DVD*Pak*-skärmen. Om du vill ställa in en tillfällig nollpunkt för att mäta avståndet från en viss plats (t.ex. en koppling eller ett rörhuvud) trycker du på nollknappen på DVD*Pak* för att starta en tillfällig avståndsmätning där avståndet visas inom parentes [0,0]. Med ett andra snabbt tryck på knappen återgår du till huvudmätaren. Med en långt tryck (tre sekunder) på knappen nollställer du huvudmätaren.

Information om hur du använder Count*Plus* finns i Count*Plus*-handboken. Count*Plus*-parametrar som t.ex. datum och tid ställs in med menyknappen Count*Plus* och Count*Plus*-verktygsmenyn. Count*Plus*-textöverlägg hanteras med Count*Plus*-knappsats som beskrivs i Count*Plus*-handboken.

Spela in en inspektion

När en ny skiva sätts in i DVDR-enheten formateras skivan för inspelning, förutsatt att en kamera är ansluten.

Följ vid behov stegen under Inställning av videoskärm *(sid. 126)* för att välja **Video In** (videoingång) som indata.

OBS!

Om du stöter till eller flyttar på enheten under inspelning kan det fysiskt skada skivan och göra att den inte kan spelas upp. Om strömmen till enheten försvinner under inspelningen försvinner de kapitel som inte har sparats.

Grundläggande inspelning
Den grundläggande tekniken för inspelning är enkel.

1. Placera kameran i ledningen där du vill starta inspelningen.
2. Tryck på Record (inspelning) . På skärmen visas ”Recording” (inspelning). Ljudet spelas in automatiskt via den inbyggda mikrofonen om den inte har stängts av med knappen för tyst mikrofon *(se figur 3).*
3. Tryck på Record (inspelning) för att göra en paus. Tryck på den igen för att fortsätta.
4. Tryck på Stop (stopp) för att avbryta inspelningen. Efter en kort paus för att avsluta aktuellt kapitel visas återigen aktuell kameravy på skärmen och under den visas återstående tillgänglig inspelningstid på den aktuella skivan.

Ljudinspelning
Den inbyggda mikrofonen för DVD*Pak*-ljudinspelning sitter precis till höger om skärmen. I en blåsig och högljudd miljö kanske du hellre vill stänga av mikrofonen under inspelningen och endast spela in kamerabilderna. Du kanske vill slå på mikrofonen för att spela in kommentarer under inspektionen. Tryck bara på knappen för att tysta mikrofonen för att slå av/på mikrofonen. En ikon som anger att ljudet har stängts av visas när mikrofonen har stängts av. Ikonen försvinner när mikrofonen slås på.

Slutföra en skiva
När du använder en DVD/R-skiva för inspelning kan den inte spelas upp på någon annan enhet förrän den har slutförts. När skivan har slutförts kan du inte spela in på den igen. För en skiva som har slutförts visas en rad kapital som du kan välja bland när den startas. RW-skivor behöver inte slutföras och du kan spela in mer material på dem.

1. När du har ombetts att slutföra skivan använder du pilknapparna för att välja Yes (ja) och trycker på Enter (ok) om du vill slutföra den. *(Se figur 13.)* Om du inte vill slutföra skivan markerar du No (nej) med pilknapparna och trycker på Enter (ok).

Figur 13 – Alternativ för att slutföra skivan

2. Ett meddelande om att det inte går att spela in efter att skivan har slutförts visas. *(Se figur 14.)* Välj ”OK” för att börja slutföra.

Figur 14 – Varning vid slutförande

3. Slutförandet kan ta flera minuter beroende på mängden inspelat material. När slutförandet är klart matas skivan ut.

   Skivorna kan också slutföras genom att du trycker på Return (retur), väljer Setup (inställning) och sedan Finalize (slutföra) på menyn.

Spela upp en inspelad video

Tryck på Return (retur) ● för att öppna menyn och markera **DVD Preview** (förhandgranska dvd) för att spela upp ett inspelat kapitel. Tryck sedan på Select (val) ▭.

Om skivan inte har slutförts spelas det senaste inspelade videoklippet upp på DVDR-skärmen.

Om skivan har slutförts visas en rad miniatyrer för de befintliga inspelade kapitlen på skivan. Välj det kapitel som du vill spela upp och tryck på Select (val) för att starta det. (När du förhandsgranskar videon på DVD*Pak* hörs inget ljud, men om ljud har spelats in hörs det när skivan spelas upp på en dvd-spelare eller en dator.) Återgå till inspelningsläget genom att trycka på Return (retur) ● för att gå tillbaka till menyn och markera Video → DVD. Tryck på Select (val), markera **Video In** (videoingång) och tryck på Select igen. Enheten är nu redo för inspelning på en RW-skiva eller på en skiva som ej har slutförts.

Lokalisera kameran med sonden

Många SeeSnake-rörinspektionssystem har en inbyggd sond som sänder ut en lokaliserbar signal på 512 Hz. När sonden är aktiv kan en sökare som RIDGID SR-20, SR-60, Scout™ eller NaviTrack® II ställas in på 512 Hz för att identifiera den, så att du kan ta reda på var kameran är under jord.

Tryck på sondknappen ⊡ för att slå på SeeSnake-sonden samtidigt som du använder DVD*Pak*. En sondikon visas på skärmen när sonden är aktiv. Du ser eventuellt också några störningsstreck på bildskärmen från sondens utsändningar.

Dessa försvinner när sonden slås av igen genom att du trycker på sondknappen ⊡.

Det mest praktiska sättet att spåra sonden är att föra in pådrivningsstången i röret ungefär 1,5–3 meter och sedan använda sökaren för att hitta sondens läge. Du kan sedan förlänga pådrivningsstången med samma avstånd längre ner i röret om det behövs och spåra sonden igen med start från föregående läge. Slå på sökaren och ställ in den på sondläge för att hitta sonden. Sök i den riktning där du tror att sonden är tills sökaren identifierar sonden. När du har identifierat sonden använder du sökarens indikeringar för att hitta den exakta platsen. Mer information om att spåra sonder finns i bruksanvisningen för den sökarmodell som du använder.

Spåra SeeSnake-pådrivningskabeln i ledningen

Förutom att lokalisera den inbyggda sonden i systemkameran kan du använda DVD*Pak* för att spåra SeeSnake-pådrivningskabeln i ledningen under jord, genom att använda en RIDGID-standardsökare som t.ex. NaviTrack® II, Scout™, SR-20 eller SR-60. Spåra SeeSnake-pådrivningskabeln i ledningen genom att enkelt ansluta en ledningssändare till en jordad anslutning med jordningspinnen och den andra anslutningen till DVD*Pak*-sändarens polklämma. Sändarens polklämma är ett metallfäste precis till höger om batteriet. *(Se figur 3.)*

Ställ in ledningssändaren och sökaren på samma frekvens, t.ex. 33 kHz, och använd sökaren för att spåra ledningen (figur 15). *Kamerans inbyggda sond kan vara aktiverad samtidigt. Om din sökare är utrustad med stöd för SimulTrace™ kan du följa pådrivningsstången hela vägen till kamerans position och sedan identifiera sonden i kameran när du närmar dig den ovan jord.*

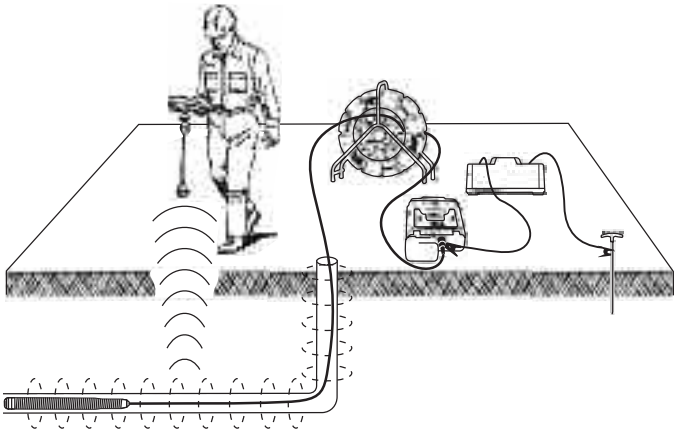

Spårning av SeeSnake-pådrivningsstång i ledningen

Om du inte har tillgång till någon SimulTrace™-funktion kan du använda en ledningssändare och en sökare för att spåra pådrivningsstången i ledningen. När signalen blir svagare byter du sökarens frekvens till sondens, vanligtvis 512 Hz. Registrera signalen där ledningsspårningsfrekvensen började bli svag och ta sikte på sonden. Eftersom spårningsfrekvenser från sändare kan störa bilden på bildskärmen är det bäst att stänga av sonden och ledningssändarna medan du inspekterar ledningens insida. Sätt på dem igen när du ska börja lokalisera.

Underhållsanvisningar

Rengöring

⚠ VARNING

Se till att alla sladdar och kablar har kopplats från och att batteriet har tagits bort före rengöring av DVD*Pak* för att minska risken för elektriska stötar.

Använd inte flytande eller slipande rengöringsmedel på DVD*Pak*. Rengör DVD*Pak* med en fuktig trasa. Använd endast rengöringsmedel som har godkänts för LCD-skärmar för att rengöra skärmarna. Låt inte vätska tränga in i DVD*Pak*.

Tillbehör

⚠ VARNING

Nedanstående tillbehör har utformats för att fungera med DVD*Pak*. Andra tillbehör som är lämpliga för användning med annan utrustning kan utgöra en fara när de används tillsammans med DVD*Pak*. Använd endast tillbehör som har utformats särskilt för och som rekommenderas för användning med DVD*Pak*, som t.ex. de som listas nedan, för att minska risken för allvarliga skador.

Katalognr		Beskrivning
USA	EU	
32743	28218	Laddningsbart 18 V-litiumjonbatteri
32068	32073	Batteriladdare
32648	32693	Dubbelt batteri med laddare
32708	32713	Ett batteri med laddare
Diverse		RIDGID SeekTech®- eller NaviTrack®-sökare
Diverse		RIDGID SeekTech®- eller NaviTrack®-sändare

Transport och förvaring

Ta ut batterierna före transport. Får ej utsättas för våldsamma stötar eller slag under transport. Om enheten ska förvaras under en längre period, ska batterierna tas ut. Förvara enheten i ett temperaturintervall på –20–70 °C.

Förvara elektriska apparater på en torr plats för att minska risken för elektriska stötar.

Skydda utrustningen mot hög värme. Enheten bör placeras på behörigt avstånd från värmekällor såsom värmeelement, värmeutsläpp, ugnar eller andra produkter (t.ex. förstärkare) som alstrar värme.

Service och reparation

⚠ VARNING

Felaktig service eller reparation kan göra DVD*Pak* farlig att använda.

Service och reparation av DVD*Pak* måste utföras av ett oberoende RIDGID-auktoriserat servicecenter.

För information om närmaste oberoende RIDGID-servicecenter eller frågor gällande service eller reparation:

- Kontakta din lokala RIDGID-återförsäljare.
- Gå in på www.RIDGID.com eller www.RIDGID.eu för att hitta en lokal Ridge representant.
- Du kan kontakta Ridge Tools tekniska serviceavdelning på rtctechservices@emerson.com eller ringa (800) 519-3456 i USA och Kanada.

Kassering

Vissa delar av enheten innehåller värdefullt material som kan återvinnas. Det kan finnas lokala företag som specialiserar sig på återvinning. Var noga med att följa alla tillämpliga bestämmelser när du kasserar komponenterna. Kontakta den lokala avfallshanteringsmyndigheten för mer information.

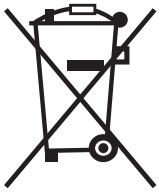

Inom EU: Släng inte elektrisk utrustning i hushållsavfallet!

I enlighet med EU-direktivet 2002/96/EG om avfall som utgörs av eller innehåller elektriska eller elektroniska produkter (WEEE) och dess implementering i nationell lagstiftning, måste elektrisk utrustning som inte längre är användbar källsorteras och kasseras på ett miljövänligt sätt.

Kassering av batteriet

USA och Kanada: Sigillet RBRC™ (Rechargeable Battery Recycling Corporation) på batteriet innebär att RIDGID redan har betalt kostnaden för återvinning av litiumjonbatteriet när det har tagit slut.

RBRC™, RIDGID® och andra batteritillverkare har tagit fram program för att samla in och återvinna laddningsbara batterier i USA och Kanada. Vanliga och laddningsbara batterier innehåller material som inte bör komma ut i naturen och dessutom värdefullt material som kan återvinnas. Hjälp till att bevara vår miljö och våra naturresurser genom att lämna in förbrukade batterier hos en lokal återförsäljare eller på ett auktoriserat RIDGID-servicecenter för återvinning. På den lokala återvinningscentralen kan du också få information om var du kan lämna in batterier.

RBRC™ är ett registrerat varumärke som tillhör Rechargeable Battery Recycling Corporation.

Inom EU: Defekta eller förbrukade batterier måste återvinnas enligt direktivet 2006/66/EG.

Diagram 1 Felsökning

PROBLEM	SANNOLIK ORSAK	LOSNING
Kamerans videobild visas inte.	SeeSnake har ingen strömtillförsel.	Kontrollera att strömkällan är ordentligt ansluten eller att batteriet är laddat.
		Kontrollera strömbrytaren på DVD*Pak*.
	Defekta kontakter.	Kontrollera anslutningen till DVD*Pak*-enheten från SeeSnake.
		Kontrollera SeeSnake-anslutningens läge och stiftens skick.
	Fel källa är inställd för bildskärmen.	Ställ in enligt anvisningarna i Inställning av videoskärm.
	Svaga batterier.	Ladda batterierna eller anslut en extern strömkälla.
Blinkande batterivarning visas på skärmen.	DVD*Pak*-enhetens 18 V batteri är svagt.	Ladda DVD*Pak*-batterierna. Byt till växelström (110/220 VAC).

SeeSnake® DVD*Pak*

⚠ ADVARSEL!

Læs denne brugervejledning grundigt, før du bruger værktøjet. Det kan medføre elektrisk stød, brand og/eller alvorlig personskade, hvis indholdet i denne vejledning ikke overholdes.

RIDGID®

SeeSnake® DVD*Pak*	
Registrer serienummeret nedenfor, og opbevar produktserienummeret, som du finder på navneskiltet.	
Serienummer	

Indholdsfortegnelse

Sikkerhedssymboler 133

Generelle sikkerhedsbestemmelser
Sikkerhed på arbejdsområdet 135
Elektrisk sikkerhed 135
Personsikkerhed 135
Brug og vedligeholdelse af udstyret 136
Brug og vedligeholdelse af batteriet 136
Service 136

Særlige sikkerhedsoplysninger 136
DVD*Pak*-sikkerhed 137

Beskrivelse, specifikationer og standardudstyr
Beskrivelse 137
Specifikationer 138
Standardudstyr 138
Ekstraudstyr 138

DVD*Pak*-komponenter 138
DVDR-kontrolknapper 138

Eftersyn før drift 139

Opsætning af arbejdsområde og udstyr 139
DVD*Pak*-placering 139
Tilslutning af DVD*Pak* 140
Tilslutningsikoner 140
Tilslutning af strøm til SeeSnake DVD*Pak* 140
Tænd for skærm og DVDR 141

DVD*Pak*-indstillinger 142

DVD*Pak*-kontrolknapper 143
Tastaturknapper 143
DVDR-kontrolknapper 143
DVD*Pak*-displayikoner 143

Brugsvejledning 144
Opstart 144
Ledningseftersyn 144
Optagelse af en inspektion 145
Afspilning af en optaget video 146
Lokalisering af kameraet med sonden 146
Ledningssporing af SeeSnake-skubbekablet 146

Vedligeholdelsesvejledning 147
Rengøring 147

Tilbehør 147

Transport og opbevaring 147

Service og reparation 147

Bortskaffelse 148

Bortskaffelse af batteri 148

Fejlfinding 148

Sikkerhedssymboler

I denne brugervejledning og på produktet anvendes sikkerhedssymboler og -tekst til at formidle vigtige sikkerhedsoplysninger. Dette afsnit indeholder yderligere oplysninger om denne tekst og disse symboler.

Dette er et sikkerhedsalarmsymbol. Det bruges til at gøre dig opmærksom på eventuel risiko for personskade. Følg alle sikkerhedsmeddelelser, der efterfølger dette symbol, for at undgå personskade eller død.

⚠ FARE FARE angiver en farlig situation, som vil resultere i død eller alvorlig personskade, hvis den ikke undgås.

⚠ ADVARSEL ADVARSEL angiver en farlig situation, som kan resultere i død eller alvorlig personskade, hvis den ikke undgås.

⚠ FORSIGTIG FORSIGTIG angiver en farlig situation, som kan resultere i mindre eller moderat personskade, hvis den ikke undgås.

BEMÆRK BEMÆRK angiver information, der vedrører beskyttelse af ejendom.

Dette symbol betyder, at du bør læse brugsvejledningen grundigt, før du anvender udstyret. Brugsvejledningen indeholder vigtige oplysninger om sikker og korrekt brug af udstyret.

Dette symbol betyder, at du altid skal bære sikkerhedsbriller med sideværn eller beskyttelsesbriller, når du håndterer eller anvender dette udstyr for at reducere risikoen for øjenskader.

Dette symbol angiver risiko for elektrisk stød.

Generelle sikkerhedsbestemmelser

⚠ ADVARSEL

Læs alle sikkerhedsadvarsler og anvisninger. Det kan medføre elektrisk stød, brand og/eller alvorlig personskade, hvis advarsler og anvisninger ikke overholdes.

GEM ALLE ADVARSLER OG ANVISNINGER TIL SENERE BRUG!

Arbejdsområde

- **Hold arbejdsområdet rent og godt oplyst.** Rodede eller mørke områder kan medføre ulykker.
- **Brug ikke udstyr i eksplosive atmosfærer, f.eks. ved tilstedeværelse af brændbare væsker, gasser eller støv.** Udstyr kan danne gnister, som kan antænde støv eller dampe.
- **Hold børn og uvedkommende væk, når udstyr bruges.** Du kan miste kontrollen med apparatet, hvis du bliver distraheret.

Elektrisk sikkerhed

- **Undgå kropskontakt med jordede overflader, som f.eks. rør, radiatorer, komfurer og køleskabe.** Der er en forøget risiko for elektrisk stød, hvis din krop får jordforbindelse.
- **Udsæt ikke udstyr for regn eller våde forhold.** Hvis der trænger vand ind i udstyret, forøges risikoen for elektrisk stød.
- **Håndter kablet korrekt. Brug aldrig kablet til at bære, trække eller afbryde udstyret. Hold kablet væk fra varme, olie, skarpe kanter og bevægelige dele.** Beskadigede eller sammenfiltrede kabler forøger risikoen for elektrisk stød.
- **Hvis udstyret absolut skal bruges på et fugtigt sted, skal der bruges en strømkilde med fejlstrømsafbryder (HFI).** Brugen af en HFI formindsker risikoen for elektrisk stød.
- **Hold alle elektriske tilslutninger tørre, og lad dem ikke ligge på jorden. Rør ikke ved udstyr eller stik med våde hænder.** Dette mindsker risikoen for elektrisk stød.

Personsikkerhed

- **Vær opmærksom, hold øje med det, du foretager dig, og brug almindelig sund fornuft ved brug af udstyret. Brug ikke udstyret, når du er træt eller påvirket af stoffer, alkohol eller medicin.** Et øjebliks uopmærksomhed, mens du bruger udstyret, kan medføre alvorlig personskade.
- **Brug personligt sikkerhedsudstyr. Brug altid beskyttelsesbriller.** Sikkerhedsudstyr, som f.eks. støvmaske, skridsikkert sikkerhedsfodtøj, hjelm eller høreværn, der benyttes under de relevante forhold, vil reducere personskader.
- **Brug ikke værktøjet i uhensigtsmæssige arbejdsstillinger. Bevar altid korrekt fodfæste og balance.** Det giver bedre kontrol over udstyret i uventede situationer.
- **Brug fornuftigt arbejdstøj. Brug ikke løstsiddende tøj eller smykker. Hold hår, tøj og handsker væk fra bevægelige dele.** Løst tøj, smykker eller langt hår kan blive fanget i bevægelige dele.

Brug og vedligeholdelse af udstyret

- **Forsøg ikke at forcere udstyret. Brug det korrekte udstyr til formålet.** Det korrekte udstyr udfører opgaven bedre og mere sikkert i den hastighed, som det er beregnet til.
- **Brug ikke udstyret, hvis kontakten ikke kan slå det til og fra.** Ethvert udstyr, som ikke kan styres med kontakten, er farligt og skal repareres.
- **Træk stikket ud af strømforsyningen og/eller batteriet ud af udstyret, inden der foretages justeringer eller udskiftes tilbehør, eller udstyr lægges til opbevaring.** Disse forebyggende sikkerhedsforanstaltninger formindsker risikoen for skader.
- **Opbevar inaktivt udstyr utilgængeligt for børn, og lad aldrig personer, som ikke er fortrolige med udstyret eller disse anvisninger, bruge udstyret.** Udstyret kan være farligt i hænderne på uøvede brugere.
- **Vedligehold udstyret.** Kontroller, om bevægelige dele er fejljusteret eller binder, om der er ødelagte dele og andre forhold, som kan påvirke udstyrets drift. Hvis udstyret er beskadiget, skal det repareres inden brug. Mange ulykker skyldes dårligt vedligeholdt udstyr.
- **Brug udstyret og tilbehør i overensstemmelse med disse anvisninger og under hensyntagen til arbejdsforholdene og det arbejde, der skal udføres.** Hvis udstyret anvendes til andre formål end, hvad det er beregnet til, kan det medføre farlige situationer.
- **Brug kun tilbehør til dit udstyr, der anbefales af producenten.** Tilbehør, der er egnet til brug med en type udstyr, kan være farligt, når det bruges med andet udstyr.
- **Hold håndtag tørre, rene og fri for olie og fedt.** Det giver bedre kontrol over udstyret.

Brug og vedligeholdelse af batteridrevet værktøj

- **Opladning må kun foretages med den oplader, som producenten har angivet.** En oplader, som er beregnet til én type batterier, kan udgøre en brandfare, hvis den anvendes til et andet batteri.
- **Brug kun udstyr med batterier, som er beregnet til det.** Hvis der anvendes andre batterier, kan der opstå fare for skader og brand.
- **Berør ikke batteriet med ledende objekter. Når batterierne ikke er i brug, skal du holde dem væk fra andre metalgenstande, som f.eks. papirclips, mønter, nøgler, søm, skruer eller andre små metalgenstande, som kan være strømledende fra en pol til en anden.** Hvis batteripolerne kortsluttes, kan det forårsage forbrændinger eller brand.
- **Hvis batteriet håndteres forkert, kan det udsende væske – undgå al kontakt med denne væske. Skyl med rigeligt vand, hvis du alligevel kommer i kontakt med væsken. Hvis væsken kommer i øjnene, skal du opsøge læge.** Batterivæsken kan forårsage irritation af huden eller forbrændinger.
- **Brug og opbevar batterier og opladere i egnede, tørre temperaturområder.** Ekstreme temperaturer og fugt kan beskadige batterierne og resultere i lækage, elektrisk stød, brand eller forbrændinger. *Se vejledningen til opladeren for at få yderligere oplysninger.*
- **Undlad at dække opladeren, når den er i brug.** Korrekt ventilation kræves, for at opladeren kan fungere korrekt. Hvis opladeren dækkes under brug, kan det resultere i brand.
- **Bortskaf batterier på forsvarlig vis.** Udsættelse for høje temperaturer kan forårsage, at batterierne eksploderer, så de må aldrig bortskaffes i åben ild. Nogle lande har regler om bortskaffelse af batterier. Følg altid gældende regler.

Service

- **Få dit udstyr efterset af en kvalificeret tekniker, og brug kun identiske reservedele.** Dette sikrer, at udstyrets sikkerhed opretholdes.
- Fjern batterierne og få produktet serviceret af kvalificeret servicepersonale under følgende forhold:
  - Hvis væske er blevet spildt, eller genstande er faldet ind i produktet,
  - Hvis produktet ikke fungerer normalt, når du følger den almindelige brugsvejledning,
  - Hvis produktet på nogen måde er blevet tabt eller beskadiget,
  - Hvis produktet udviser markant ændring i sin ydelse.

Særlige sikkerhedsoplysninger

⚠ ADVARSEL

Dette afsnit indeholder vigtige sikkerhedsoplysninger, der gælder specielt for dette udstyr.

Læs disse forholdsregler nøje, før du bruger DVD*Pak* for at mindske risikoen for elektrisk stød eller andre alvorlige personskader.

GEM DENNE VEJLEDNING!

Opbevar denne vejledning ved maskinen til operatørens brug.

Hvis du har spørgsmål vedrørende dette Ridge Tool-produkt:

– Kontakt din lokale RIDGID®-forhandler.
– Besøg www.RIDGID.com eller www.RIDGID.eu for at finde dit lokale Ridge Tool-kontaktpunkt.
– Kontakt Ridge Tools tekniske serviceafdeling på rtctechservices@emerson.com, eller ring til (800) 519-3456 i USA og Canada.

DVD*Pak*-sikkerhed

- **En forkert jordet elektrisk kontakt kan forårsage elektrisk stød og/eller beskadige udstyret alvorligt.** Kontroller altid, om der er en korrekt jordet elektrisk kontakt i arbejdsområdet. En kontakt med plads til tre ben eller en HFI-kontakt er ikke nogen garanti for, at kontakten er korrekt jordet. Hvis du er i tvivl, skal du få kontakten kontrolleret af en autoriseret elektriker.
- **Tænd kun DVD Pak med batterier, som er beregnet til dem, eller en dobbeltisoleret strømforsyning.**
- **Undlad at bruge dette udstyr, hvis operatøren eller maskinen står i vand.** Håndtering af en maskine, mens man står i vand, øger risikoen for elektrisk stød.
- **DVD*Pak* er ikke vandtæt. Kun kameraet og skubbekablet er vandtætte.** Udsæt ikke udstyret for vand eller regn. Dette øger risikoen for elektrisk stød.
- **Brug ikke udstyret, når der er risiko for kontakt med højspænding.** Dette udstyr kan ikke beskytte og isolere mod højspænding.
- **Læs og forstå denne brugervejledning, brugervejledningen til rullen, anvisningerne til andet anvendt udstyr og alle advarsler, før DVD*Pak* betjenes.** Hvis du ikke følger samtlige anvisninger, kan det medføre skader på ejendom og/eller alvorlig personskade.
- **Brug altid passende personligt beskyttelsesudstyr, når du håndterer eller bruger udstyret i kloakker.** Kloakker kan indeholde kemikalier, bakterier og andre stoffer, der kan være giftige, smitsomme, forårsage forbrænding eller andre problemer. Passende personligt beskyttelsesudstyr omfatter altid sikkerhedsbriller, og kan omfatte udstyr som f.eks. handsker til kloakrensning, latex- eller gummihandsker, ansigtsværn, beskyttelsesbriller, beskyttelsesbeklædning, gasmasker og fodtøj med stålarmering.
- **Brug kun RIDGID-handsker til kloakrensning, hvis du bruger kloakrensningsudstyr sammen med kloakinspektionsudstyr.** Tag aldrig fat om det roterende kloakrensekabel med noget andet, herunder andre handsker eller en klud. Disse kan vikle sig omkring kablet og give håndskader. Brug kun latex- eller gummihandsker under RIDGID-handsker til kloakrensning. Brug ikke beskadigede handsker til kloakrensning.
- **Udvis god hygiejne.** Brug varmt sæbevand til at vaske hænder og andre blotlagte kropsdele, der har været udsat for kloakindhold efter håndtering eller brug af kloakinspektionsudstyr. Undlad at spise eller ryge, når du bruger eller håndterer kloakinspektionsudstyr. Dette forhindrer kontaminering med giftige eller smitsomme stoffer.

Du finder yderligere oplysninger om betjeningen af Sony® DVDR-enheden i vejledningen, der leveres af enhedens producent.

Beskrivelse, specifikationer og standardudstyr

Beskrivelse

SeeSnake® DVD*Pak* er en solid og vandtæt letvægtsnkameraskærm og kontrol- og optagerenhed til brug sammen med et SeeSnake-rørinspektionssystem. DVD*Pak* kan bruges sammen med Sonys® multifunktionelle DVDR til at aflytte, optage og lagre videoer i et praktisk dvd-format.

DVD*Pak* er udviklet til enkel opkobling til en SeeSnake-rulle og et kamera og en skærm til optagelse af kameraets billedfelt. Det kan også bruges med et Seesnake-rørinspektionssystem med en separat skærm til optagelse af rørinspektionsbilleder på dvd. Det indeholder lettilgængelige kontrolknapper til Sonys multifunktionelle optager, samtidigt med at optageren beskyttes i en slidstærk og bærbar kasse.

Andet hjælpeudstyr, der kan bruges sammen med SeeSnake DVD*Pak*, omfatter:

- Genopladeligt batteri.
- En RIDGID-søger/modtager (f.eks. SR-20, SR-60, Scout™ eller NaviTrack® II).
- En RIDGID-sender (f.eks. ST-510, ST-305, Navitrack® Brick eller en Navitrack® 10-watt-sender).
- Count*Plus*-kabelmålesystemet, der normalt er indbygget i SeeSnake-rørinspektionssystemer.

Specifikationer

Vægt (med DVDR) .....4,2 kg uden batterier, 4,8 kg med batterier
Vægt (uden DVDR) .....2,6 kg uden batterier, 3,2 kg med batterier
Dimensioner (lukket):
Længde .....(35 cm) uden batterier
Bredde .....23 cm
Højde.....13,4 cm
Strømkilde .....100-240 V (vekselstrøm)/50-60 Hz, vekselstrøm eller 18 V (jævnstrøm) genopladeligt batteri
Batteritype.....1 x 18 V Li-Ion, 2,2 Ah
Nominel effekt .....14-16 V (jævnstrøm) 40 W 12 V (jævnstrøm) 30 W (kun DVR)
Driftsmiljø:
Temperatur.....5 °C til 35 °C
Luftfugtighed.....5 % til 95 % relativ luftfugtighed
Opbevaringstemperatur-20 °C til 70 °C
Højde .....4000 meter
Display .....10,9 cm OLED eller 14,47 cm LCD
Opløsning.....480 x 272 (OLED) 320 x 240 (LCD)
Driftstemperaturområderne kun til betjening af displayet (ikke brug af DVDR'en):
10,9 cm OLED-display .....-40 °C til 85 °C
14,47 cm LCD-display .....-20 °C til 70 °C

Standardudstyr

- DVD*Pak*
- Strømomformer og -forsyning på 100-220 V (vekselstrøm) til 15 V (jævnstrøm)
- Brugervejledning
- Sony VRD-MC5-DVDR
- Instruktions-dvd
- RCA-kabel
- Skulderrem
- Sony DVDR-brugervejledning

Ekstraudstyr

	Kat. # (USA)	Kat. # (EU)
18 V Li-Ion genopladeligt batteri	32743	28218
Batterioplader	32068	32073
Dobbelt batterisæt med oplader	32648	32693
Enkelt batterisæt med oplader	32708	32713

DVDPak er patentbeskyttet i USA og internationalt og i henhold til anmeldte patenter.

DVD*Pak*-komponenter

Figur 1 – DVD*Pak*-komponenter

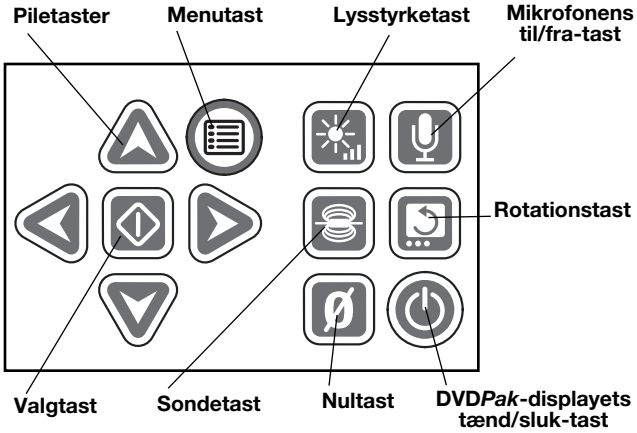

Figur 2 – DVD*Pak*-tastatur

DVDR-kontrolknapper

Returknap: Viser Sony DVDR-menuen.

Tænd/sluk-knap: Tænder eller slukker DVD*Pak*-systemet. Bruges også til at tænde og slukke for displayet.

Optagerknap: Starter Sony DVDR-optagelse.

Piletaster: Fremhæver et menuvalg.

Enter/valg-knap: Vælger en fremhævet menufunktion.

Stopknap: Stopper en optagelse eller afspilning.

Skub ud-knap: Åbner diskskuffen.

Eftersyn før drift

⚠ ADVARSEL

Efterse din SeeSnake DVD*Pak* før hver brug, og afhjælp eventuelle problemer for at formindske risikoen for alvorlig personskade som følge af elektrisk stød eller andre årsager samt forhindre, at maskinen beskadiges.

1. Kontroller, at strømmen er slukket, at eksterne strømforsyninger og -ledninger er frakoblet, og at batteriet er fjernet. Efterse ledningerne, kablerne og stikkene for skader eller ændringer.
2. Rengør SeeSnake DVD*Pak* for snavs, olie eller anden kontaminering for at afhjælpe inspektion og for at forhindre, at enheden glider ud af hånden på dig under transport eller brug.
3. Kontroller, om DVD*Pak* har defekte, slidte, manglende, forkert justerede eller bindende dele eller andre problemer, der kan forhindre en sikker, normal drift.
4. Kontroller andet anvendt udstyr iht. de tilhørende anvisninger for at sikre, at udstyret er i god, brugbar stand.
5. Hvis der findes andre problemer, må enheden ikke bruges, før problemerne er blevet løst.

Opsætning af arbejdsområde og udstyr

⚠ ADVARSEL

Opsæt DVD*Pak* og arbejdsområdet i overensstemmelse med disse procedurer for at mindske risikoen for skader som følge af elektrisk stød, brand og andre årsager og for at forhindre beskadigelse af DVD*Pak*.

1. Kontroller arbejdsområdet for:
   - Tilstrækkelig belysning.
   - Brændbare væsker, dampe eller antændeligt støv. Hvis disse findes, skal du undlade at arbejde i området, indtil disse kilder er identificeret og fjernet. DVD*Pak* er ikke eksplosionssikker. Elektriske tilslutninger kan forårsage gnister.
   - Et ryddet, plant, tørt sted for operatøren. Undlad at bruge maskinen, mens du står i vand.
   - Fri passage til strømkontakten uden potentielle skadekilder for strømkablet ved brug af ekstern strøm.
2. Vurder arbejdet, der skal udføres. Fastslå kloakadgangspunktet/-punkterne, størrelsen/størrelserne og længden/længderne, spor af kemikalier til kloakrensning eller andre kemikalier osv., hvis det er muligt. Det er vigtigt at forstå de særlige sikkerhedsforanstaltninger, der kræves for at udføre arbejde, når der er kemikalier til stede. Kontakt kemikalieproducenten for at få yderligere information.
3. Vælg det korrekte udstyr til opgaven. SeeSnake DVD*Pak* er udviklet til at vise og optage inspektioner, der foretages med et inspektionskamera. Inspektionsudstyr til andre formål kan fås ved at se i Ridge Tool-kataloget eller besøge www.RIDGID.com eller www.RIDGID.eu.
4. Sørg for, at alt udstyr har været til grundigt eftersyn.
5. Vurder arbejdsområdet, og afgør, om det er nødvendigt at sætte afspærring op for at holde uvedkommende ude. Tilskuere kan distrahere operatøren under arbejdet. Hvis arbejdet udføres i nærheden af trafik, skal der opstilles kegler eller anden afspærring for at varsko trafikanterne.
6. Fjern om nødvendigt fast inventar (toilet, håndvask osv.) for at opnå fri adgang.

DVD*Pak*-placering

Åbn solskærmen og displayet på DVD*Pak*, og placer den, så der opnås nem adgang og et godt billede, mens kameraet og skubbestangen betjenes under en inspektion. Sørg for at placere DVD*Pak* på et tørt sted, så den og andet udstyr ikke bliver vådt under brug. DVD*Pak* er ikke vandtæt, og det kan medføre elektrisk stød eller beskadigelse af udstyret, hvis det udsættes for våde forhold.

Placer kameraet og rullen som anført i brugervejledningen. Kontroller, at DVD*Pak* og kabelrullen er stabile.

Tilslutning af DVD*Pak*

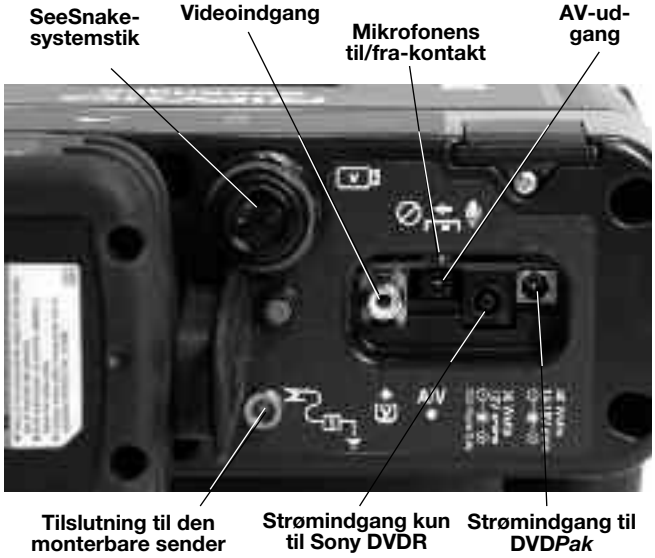

Figur 3 – DVD*Pak*-tilslutninger

Tilslutningsikoner

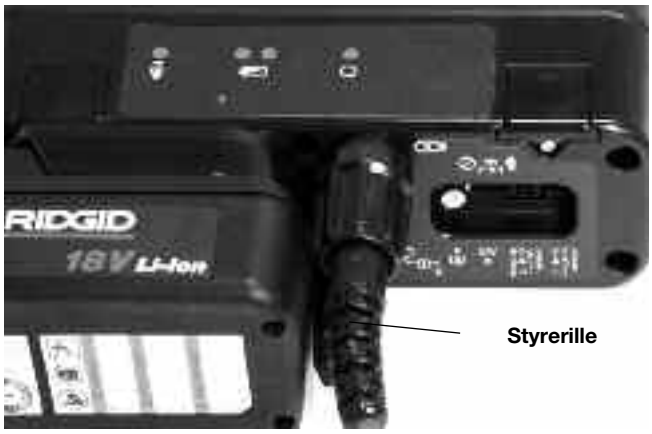

Figur 4 – Tilslutning af DVD*Pak*-systemstikkene

BEMÆRK Drej kun låsemanchetten, når du slutter SeeSnake-systemkablet til/fra. For at forhindre skader må du aldrig bøje eller dreje stikket eller kablet.

SeeSnake-systemkabel

Tag SeeSnake-systemkablet af holderen, og sæt det i det tilhørende SeeSnake-systemstik på DVD*Pak*. Forbind stikkene ved at justere styrebenet ind efter styret i stikket og derefter skubbe kabelstikket ind og stramme den ydre låsemanchet.

BEMÆRK! Der er støbt en styrerille ind i toppen af kabelstikket, som vender opad, når stikket er korrekt placeret.

Funktioner til ekstern skærm

1. DVD*Pak* kan anvendes med en ekstern SeeSnake-skærm ved at slutte et RCA-kabel fra holderen på skulderremmen til videoudgangsporten på skærmen. Slut kablets modsatte ende til den gule DVD*Pak*-videoindgangsport, som sidder på bagsiden af DVD*Pak* og er markeret med ⇧V.
2. A/V-udgangsporten A/V ⇩ sender direkte videooptagelser fra kameraet og direkte lyd fra mikrofonen til en anden DVDR eller skærm. (Hvis tilslutningen sker til en skærm med højttalere, kan det medføre en pibende lyd. Dette kan forhindres ved at sætte mikrofonen på lydløs ved hjælp af mikrofonens til/fra-kontakt).

   A/V-udgangsporten sender ikke videooptagelser eller lyd fra Sony DVDR'en.

Figur 5 – DVD*Pak* med SeeSnake

Tilslutning af strøm til SeeSnake DVD*Pak*

SeeSnake DVD*Pak* kan enten tilføres strøm via genopladelige RIDGID-Li-Ion-batterier eller ved tilslutning til en stikkontakt med en medfølgende AC/DC-strømomformer. Batteristrøm anbefales som strømforsyning for at mindske risikoen for elektrisk stød. **Desuden er strømomformeren ikke beregnet til udendørs brug og bør kun benyttes indendørs.**

Batteristrøm
Skub med tørre hænder et fuldt opladet batteri på batteritilslutningen bag på DVD*Pak*.

Figur 6 – Installeret batteri

Sørg for, at batteriet låser sig fast på tilslutningen. *Se brugervejledningen til batteriopladeren for at få yderligere oplysninger.*

Medfølgende batterier til DVD*Pak* er klassificeret til 2,2 amp/time. Afhængigt af brug (optagelsestid osv.) kan DVD*Pak* køre i ca. 2,5 til 3 timer, når den er fuldt opladet. LED'erne for batteristatus viser batteriets opladningsniveau *(figur 7)*. *Se skemaet over LED'erne for batteristatus.*

Figur 7 – LED'erne for batteristatus

Skema over LED'erne for batteristatus

Batteri-status	Ekstern strøm ikke tilsluttet	Ekstern strøm tilsluttet
FULDT	Konstant grøn	Blinker grøn (5 sek. slukket 0,2 tændt)
MELLEM	Konstant grøn og rød	Blinker grøn og rød (5 sek. slukket 0,2 tændt)
LAVT	Konstant rød, fire bip	Blinker rød (5 sek. slukket 0,2 tændt)
FLADT	Konstant rød i fem sekunder, et fem sekunders langt bip og slukning.	

Strøm fra stikkontakt
Der medfølger et dobbeltisoleret AC/DC-strømkabel til betjening via strømnettet for at reducere vægkontaktens spænding, så den får den korrekte spænding til DVD*Pak*.

BEMÆRK Det eksterne strømkabel er kun beregnet til indendørs brug.

Find strømforsyningen, hvis du vil slutte strøm til systemet med et strømkabel. Strømkablet består af to dele. Den ene del sluttes til en almindelig tobenet stikkontakt med 110-120 V (USA) i den ene ende og til en strømforsyning i den anden ende. Den anden del går fra strømforsyningen til bagsiden på DVD*Pak* i stikket, der er markeret med 40 Watt – 14-16 V på enhedens yderste højre bagside *(figur 8)*.

Figur 8 – Tilsluttet eksternt strømkabel

Tilslut de to dele med tørre hænder, og sæt hanstikket i hunstikket på bagsiden af DVD*Pak*. Før ledningen langs en ryddet rute, og slut med tørre hænder strømkablet til en tilsvarende stikkontakt. Hvis du bruger en forlængerledning, skal du kontrollere, at den har det korrekte trådmål. Til ledninger på 7,5 m kræves et minimummål på 18 AWG. Til ledninger, der er længere end 7,5 m, kræves et minimummål på 16 AWG.

Tænd for skærm og DVDR

Når tilslutningerne er på plads, og batterierne installeret (hvis de anvendes), kan du tænde for dvd-optageren og DVD*Pak*-skærmen ved et enkelt tryk på tænd/sluk-knappen ⏻. Du kan også tænde for skærmen separat ved at trykke på tænd/sluk-tasten ◎ på tastaturet. Dette gør det muligt at benytte skærmen uden at tænde for optageren, hvilket sparer på batteristrømmen.

Hvis du tænder for skærmen separat med displayets tænd/sluk-tast ◎, skal du også huske at slukke for den med displayets tænd/sluk-tast. Hvis du tænder for både skærm og DVDR ved kun at trykke på tænd/sluk-knappen ⏻ på DVD*Pak*, kan de begge slukkes med samme knap.

DVD*Pak*-indstillinger

Følgende indstillinger skal kontrolleres eller ændres afhængigt af, hvor og hvordan du bruger DVD*Pak*.

Videodisplayindstilling
Hvis kameraets billede ikke vises på displayet, kan det være nødvendigt at gøre følgende *(figur 9)*:

1. Tryk på returknappen ● på kontroltastaturets venstre side på DVD*Pak*. En menu vises.
2. Brug piletasterne ⬆⬇ til at fremhæve funktionen Video ➔ DVD, og tryk på Enter-knappen.
3. Brug piletasterne ⬆⬇ til at fremhæve funktionen VIDEO IN (Videoindgang), og tryk på Enter-knappen.

Disse trin gør det muligt for enheden at identificere billedkilden.

Indstillingen Auto-Chapter (Auto-kapitel)
Indstillingen Auto-Chapter (Auto-kapitel) bør stå på "Off" (Fra), hvilket betyder, at optageren vil påbegynde et nyt kapitel, hver gang du afbryder optagelsen. Denne funktion indstilles ved at trykke på returknappen ● for at åbne hovedmenuen og vælge "Setup" (Opsætning). Gå til Auto-chapter (Auto-kapitel) med den nedadrettede pil, og tryk på Enter ▭. Ændr indstillingen til "Off" (Fra) med piletasterne ⬆⬇ , og tryk på Enter ▭.

NTSC/PAL-videoindstilling
Det kan være nødvendigt at indstille din optager til at formatere diske til samme farveformat, som kameraet sender det i. Farvesystemfunktionerne er NTSC (USA) eller PAL (Europa). Enheden kan ikke optage, hvis farvesystemet ikke passer til diskformatet. Sådan indstilles farvesystemfunktionen:

1. Tryk på returknappen ● for at åbne hovedmenuen.
2. Tryk på piletasterne ⬆⬇ for at fremhæve **Setup** (Opsætning), og tryk på Enter for at åbne menuen **Setup** (Opsætning).
3. Brug den nedadrettede pil til at vælge **Color System** (Farvesystem), og tryk på Enter.
4. Brug piletasterne ⬆⬇ til at fremhæve det korrekte farvesystem (f.eks. NTSC til USA og PAL til Europa).
5. Tryk på returknappen for at gå til hovedmenuen, og gentag trin 2 og 3 under Videodisplayindstilling *(på side 142).*

Indstillingen i menuen Setup (Opsætning) på tidspunktet for formateringen af disken afgør diskens format. Du kan få vist enten PAL- eller NTSC-input på DVD*Pak*, uanset hvordan "Color System" (Farvesystem) er indstillet i Sony-enheden. Efter at du har formateret en dvd, kan du dog kun optage i det farvesystem, der blev anvendt, da disken blev formateret.

Måleenhedsindstilling
DVD*Pak* kan indstilles til at vise afstande i meter eller fod eller til at vælge indstillingen automatisk. (Dette gælder kun for SeeSnake-systemer, der er udstyret med digitale Count*Plus* -afstandstællere). Sådan indstilles måleenheden:

1. Tryk på menutasten, mens DVD*Pak* er tændt ▤.
2. Brug piletasterne ▽ til at rulle ned til **Unit** (Måleenhed).
3. Brug valgtasten ◈ til at vælge imellem Feet (Fod), Meters (Meter) eller Auto.
4. Når dit foretrukne valg er fremhævet, skal du blot trykke på menutasten ▤ igen for at lukke menuen.

Farveindstilling
DVD*Pak*-displayet kan justeres, så det får en bedre farvetæthed. Sådan justeres farven:

1. Tryk på menutasten ▤, mens DVDPak er tændt og tilsluttet et SeeSnake-kamera.
2. Brug piletasterne ▽△ til at rulle hen til funktionen Color (Farve), hvis den ikke er fremhævet i menuen.
3. Brug piletasterne ◁▷ til at ændre farven efter din præference.
4. Tryk blot på menutasten ▤ igen for at lukke menuen, når displayet er indstillet efter dine ønsker.

Kontrast- og lysstyrkeindstilling
Brug de samme trin som vist under Farveindstilling til at justere displayets kontrast- og lysstyrkeindstilling. Bemærk, at du muligvis skal indstille disse igen under inspektionen afhængigt af lys- og farveforholdene i røret. Du kan også få direkte adgang til lysstyrkeindstillingen ved blot at trykke på lysstyrketasten ☀.

DVD*Pak*-kontrolknapper

Tastaturknapper

Piletasterne: Bruges til at navigere mellem menuens funktioner og opjustere og nedjustere variabler (som f.eks. kontrast).

Valgtast: Bruges til at vælge funktionerne i enhedsmenuen (Auto, Meters (Meter) og Feet (Fod)).

Menutast: Bruges til at åbne en menu med displayfunktioner, som f.eks. Color (Farve), Brightness (Lysstyrke), Contrast (Kontrast), Units (Måleenheder).

Lysstyrketast: Bruges til direkte at opjustere eller nedjustere kameraets LED-lysstyrke.

Mikrofonens til/fra-tast: Bruges til at sætte mikrofonen på lydløs under optagelse eller til at aktivere mikrofonen for at optage kommentarer under en inspektion.

Sondetast: Bruges til at aktivere den indbyggede sonde til sporing af kamerahovedets placering.

Rotationstast: Bruges til at rotere billedet på displayet vertikalt (kun 5,7" LCD-display).

Nultast: Bruges til at fastsætte et midlertidigt nulpunkt til afstandstælleren på enheder, der er udstyret med Count*Plus*.

Displayets tænd/sluk-tast: Bruges til at tænde og slukke for displayet på DVD*Pak*. Bruges ikke til at tænde og slukke for strømmen til DVDR'en.

DVDR-kontrolknapper

Returknap: Åbner menuen til Sony-DVDR'en.

Tænd/sluk-knap: Tænder eller slukker DVD*Pak*-systemet. Bruges også til at tænde og slukke for displayet.

Optagerknap: Påbegynder Sony DVDR-optagelse.

Piletasterne: Bruges til at fremhæve en menufunktion.

Enter/valg-knap: Vælger en fremhævet menufunktion.

Stopknap: Stopper optagelse eller afspilning.

Skub ud-knap: Åbner diskskuffen.

DVDPak-displayikoner

Batteriniveau: Angiver batteriets opladningsniveau.

Mikrofon fra: Vises, når mikrofonen er slået fra.

Sonde: Vises, når sonden er slået til.

Lysstyrkeikon: Vises, når displayets lysstyrke justeres.

Figur 9 – DVD*Pak*-kontrolknapper

Figur 10 – DVDR-knapper

Brugsvejledning

⚠ ADVARSEL

Brug altid beskyttelsesbriller for at beskytte dine øjne imod snavs og andre fremmedlegemer.

Brug passende beskyttelsesudstyr, som f.eks. latexhandsker, beskyttelsesbriller, ansigtsværn eller gasmasker for at forhindre forbrændinger og infektioner, når du undersøger kloakker, der kan indeholde kemikalier eller bakterier.

Undlad at bruge dette udstyr, hvis operatøren eller maskinen står i vand. Håndtering af en maskine, mens man står i vand, øger risikoen for elektrisk stød. Skridsikkert fodtøj med gummisåle kan forhindre snublen og elektrisk stød, særligt på våde underlag.

Følg brugsvejledningen for at mindske risikoen for personskade som følge af elektrisk stød og andre årsager.

Opstart

1. Kontroller, at enheden er opsat korrekt.
2. Slut DVD*Pak* enten direkte til SeeSnake-kameraet eller til en ekstern SeeSnake-skærm ved hjælp af RCA-kablet.
3. Placer kamerahovedet i rullens styrering, og tænd for DVD*Pak* med ⏻ .
4. Systemet vil udføre en diskkontrol, hvis der er en disk i dvd-skuffen. Den vil bede om en disk, hvis den ikke kan registrere én.
5. For at isætte en disk, skal du trykke på skub udknappen ⏏ og sætte en tom DVD-R eller DVD-RW i skuffen. Luk skuffen ved at trykke på skub udknappen.

BEMÆRK Sørg for, at tætningspladen er åbnet, før du skubber diskskuffen ud. Herved undgår du at beskadige skuffemekanismen.

6. Hvis systemet registrerer en uformateret diskette, beder det om tilladelse til at formatere den. Tryk på returknappen ● for at formatere. Enheden kan ikke optage på en uformateret disk.
7. Luk tætningspladen foran diskskuffen på DVD*Pak* for at beskytte mod støv og fugt.

Figur 11 – Åbn diskskuffe

Når en disk er registreret, bør kamerabilledet vises på både DVDR-skærmen og på DVD*Pak*-skærmen. Hvis du ikke kan se kamerabilledet på displayet, skal displaykilden muligvis ændres. *(Se Videodisplayindstilling på side 142).*

Figur 12 – Kamerabillede vises på DVDR-skærm

Ledningseftersyn

1. Tænd DVD*Pak*, hvis den er slukket.
2. Sæt kamerahovedet i ledningen.
3. Gå videre til rørinspektion som beskrevet i SeeSnake-vejledningen.

Lysstyrkejustering

Afhængigt af forholdene kan det være nødvendigt at øge eller mindske lysstyrken på kameraets LED, mens du un-

dersøger en ledning indvendigt. Dette gøres ved blot at trykke på lysstyrketasten og herefter øge eller mindske lysstyrkeniveauet ved hjælp af piletasten . Tryk på menutasten , når du er færdig.

Billedrotation
Kameraet kan roteres i ledningen og vise et spejlvendt billede under en inspektion. Hvis du bruger DVD*Pak* med et LCD-display på 5,7", vil rotationstasten rotere billedet på skærmen (vende det vertikalt) for at gøre det nemmere at se billedet. (Denne funktion understøttes ikke på OLED-displayet på 4,3"). Optageren optager billedet, som det vises.

Count*Plus*-kontrol
Hvis du bruger en SeeSnake-rulle, der er udstyret med Count*Plus*-afstandstælleren, vises den målte afstand på DVD*Pak*-displayet. Hvis du vil fastsætte et midlertidigt nulpunkt for at måle afstanden fra et sted (f.eks. en forgrening eller et rørhoved), kan du trykke på nultasten på DVD*Pak*, som herefter vil starte en midlertidig afstandsoptælling med tallet vist i kantede parenteser [0.0]. Med endnu et kort tryk vender du tilbage til den primære optælling. Med et langt tryk (tre sekunder) nulstiller du den primære afstandstæller igen.

Se vejledningen til Count*Plus* for at få yderligere oplysninger om betjeningen af Count*Plus*. Count*Plus*-parametre, som f. eks. dato og tid, indstilles ved at bruge menutasten til Count*Plus* og gå til menuen Tools (Værktøjer) i Count*Plus*. Count*Plus*-tekstoverlejringer styres med tastaturet til Count*Plus* som beskrevet i brugervejledningen til Count*Plus*.

Optagelse af en inspektion

Når der indsættes en ny disk, formaterer DVDR'en disken til optagelse, hvis der er tilsluttet til kamera.

Følg trinene i Videodisplayindstilling *(side 142)* for at vælge **Video In** (Videoindgang) som indgang.

BEMÆRK Stød mod eller bevægelse af enheden under optagelse kan beskadige disken og resultere i, at dvd'en ikke kan afspilles. Hvis enhedens strømforsyning afbrydes under optagelse, går ikke-gemte kapitler tabt.

Grundlæggende optagelse
Den grundlæggende teknik til optagelse er simpel.

1. Sæt kameraet i den ledning, hvor du ønsker at påbegynde optagelsen.
2. Tryk på optagerknappen . Displayet viser "Recording" (Optager). Lyd optages automatisk gennem den indbyggede mikrofon, medmindre den er sat på lydløs med mikrofonens til/fra-tast *(se figur 3).*
3. Tryk på optagerknappen for at sætte optagelsen på PAUSE. Tryk på den igen for at forsætte optagelsen.
4. Tryk på stopknappen for at STOPPE optagelsen. Efter en kort pause for at afslutte det aktuelle kapitel, viser displayet igen det aktuelle kamerabillede med den resterende optagelsestid på den aktuelle disk under displayet.

Lydoptagelse
Den indbyggede mikrofon til lydoptagelse i DVD*Pak* er placeret til højre for displayet. Du vil muligvis foretrække at have mikrofonen på lydløs og kun optage videobilleder fra kameraet, hvis du befinder dig i blæsende eller larmende omgivelser. Du kan eventuelt tænde mikrofonen for at optage kommentarer under inspektionen. Tryk blot på mikrofonens til/fra-tast for at tænde og slukke for mikrofonen. Et lydløs-ikon vil vises, når mikrofonen er sat på slået fra, og forsvinder, når mikrofonen er aktiv.

Færdigbehandling af disk
Når du bruger en DVD/R til optagelse, kan dvd'en ikke afspilles på andre medier, før dvd'en er færdigbehandlet. Når en disk er blevet færdigbehandlet, kan den ikke bruges til optagelse igen. En færdigbehandlet disk vil vise en række kapitler, der kan vælges, i opstarten. RW-diske kræver ikke færdigbehandling og kan tilføjes

1. Hvis du vælger at færdigbehandle en disk, efter at du har fået en meddelelse om det, skal du bruge piletasterne til at fremhæve "Yes" (Ja) og trykke på Enter. *(Se figure 13).* Hvis du ikke ønsker at færdigbehandle disken, skal du fremhæve "No" (Nej) med piletasterne og trykke på Enter-knappen.

Figur 13 – Funktionen "Finalize a Disc" "Færdigbehandl en disk"

2. En meddelelse om, at der ikke må optages efter færdigbehandling, vises. *(Se figur 14).* Vælg "OK" for at påbegynde færdigbehandlingen.

Figur 14 – Advarsel om færdigbehandling

3. Færdigbehandlingsprocessen kan tage adskillige minutter afhængigt af mængden af optaget materiale. Når færdigbehandlingen er udført, skubbes disken ud.

   Diske kan også færdigbehandles ved at trykke på retur-knappen og derefter vælge Setup (Opsætning) og Finalize (Færdigbehandl) i menuen.

Afspilning af en optaget video

For at afspille et optaget kapitel skal du trykke på returknappen ● for at åbne menuen og fremhæve **DVD Preview** (Dvd-visning). Tryk herefter på valgknappen ▭.

Hvis disken ikke er blevet færdigbehandlet, vises den seneste optagede video, og den afspilles på DVDR-skærmen.

Hvis disken er blevet færdigbehandlet, vises en række af miniaturer over de kapitler, der er optaget på disken. Fremhæv det kapitel, du ønsker at afspille, og tryk på valgknappen igen for at starte det. (Det er ikke muligt at høre lyden, når en video vises på DVD*Pak*, men den vil blive afspillet på en dvd-afspiller eller computer, hvis den er optaget). For at vende tilbage til optagertilstanden skal du trykke på returknappen ● for at gå tilbage til menuen og fremhæve Video → DVD. Tryk på valgknappen, fremhæv **Video In** (Videoindgang), og tryk på valgknappen igen. Enheden er nu klar til at optage på enten en RW-disk eller en ikke-færdigbehandlet disk.

Lokalisering af kameraet med sonden

Mange SeeSnake-rørinspektionssystemer har en indbygget sonde, der sender et lokaliserbart 512 Hz-signal. Når sonden er tændt, kan en søger som f.eks. RIDGID SR-20, SR-60, Scout™ eller NaviTrack® II, der er indstillet på 512 Hz, lokalisere den, hvilket gør det muligt at lokalisere kameraets placering under jorden.

Tryk på sondetasten for at tænde for SeeSnake-sonden, mens du bruger DVD*Pak*. Et sondeikon vil vises på displayet, mens sonden er tændt. Displayet vil muligvis også vise nogle inferenslinjer fra sondens transmission.

Disse forsvinder, når sonden slukkes ved igen at trykke på sondetasten.

Den bedste måde at spore sonden på er at føre skubbestangen ca. 1,5 til 3 meter ind i røret og bruge søgeren til at lokalisere sondens placering. Hvis du har behov for det, kan du føre skubbestangen en tilsvarende afstand længere ind i røret og lokalisere sonden igen fra den tidligere lokaliserede placering. Tænd søgeren og sæt den på sondetilstand for at lokalisere sonden. Afsøg området, hvor sonden sandsynligvis befinder sig, indtil søgeren sporer sonden. Når du har sporet sonden, kan du bruge søgeindikationerne til at spore ind på dens nøjagtige placering. Se brugervejledningen til den søgemodel, du anvender, for at få yderligere oplysninger om sondelokation.

Ledningssporing af SeeSnake-skubbekablet

Ud over at du kan spore en indbygget sonde i systemkameraet, kan du med DVD*Pak* også spore ledningen til SeeSnake-skubbekablet under jorden med en standard RIDGID-søger, som f.eks. NaviTrack® II, Scout™, SR-20 eller SR-60. For at spore ledningen til SeeSnake-skubbekablet skal du blot slutte en ledningssender med en god jordforbindelse ved hjælp af jordspyddet til det ene stik og slutte det andet stik til DVD*Pak*-tilslutningen til den monterbare sender. Tilslutningen til den monterbare sender er en metaløsken, der er placeret til højre for batteriet. *(Se figure 3).*

Indstil ledningssenderen og søgeren til den samme frekvens, f.eks. 33 kHz, og brug søgeren til at spore ledningen *(figur 15).* Kameraets indbyggede sonde kan være tændt på samme tid, og hvis din søger understøtter SimulTrace™, kan du følge skubbestangen hele vejen til kameraets placering og derefter lokalisere sonden i kameraet, når du nærmer dig den over jorden.

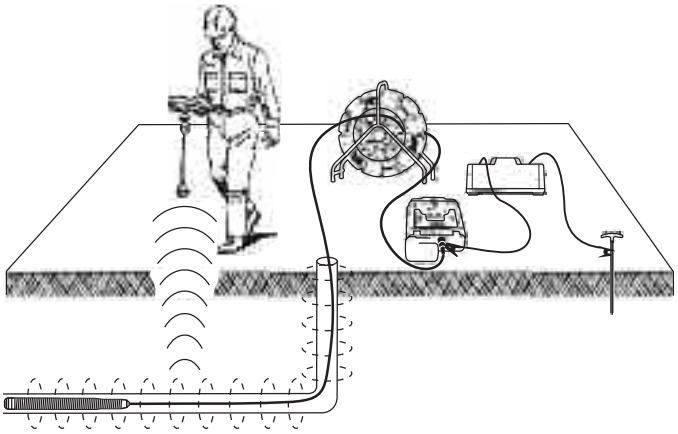

Figur 15 – Ledningssporing af skubbestangen

Hvis du ikke har SimulTrace™-funktionen, kan du bruge en ledningssender og en søger til at ledningsspore skubbestangen. Hvis signalet toner ud, skal du indstille søgeren på sondetilstand på ledningssondens frekvens, typisk 512 Hz. Modtag signalet fra det punkt, hvor ledningssporingsfrekvensen begyndte at blive svagere, og spor dig ind på ledningssonden. Da lokaliseringsfrekvenser fra sendere kan forårsage forvrængning af billedet på skærmen, er det bedst at slå sonde- og ledningssenderne fra under inspektionen af den indvendige ledning og først slå dem til, når du er klar til at lokalisere.

Vedligeholdelsesvejledning

Rengøring

⚠ ADVARSEL

Sørg for, at alle ledninger og kabler er frakoblet og at batteriet er fjernet, før du rengør DVD*Pak*, for at mindske risikoen for elektrisk stød.

Brug ikke flydende eller slibende rengøringsmidler til DVD*Pak*. Rengør DVD*Pak* med en fugtig klud. Brug kun rengøringsmidler, der er godkendt til brug på LCD-skærme til rengøring af skærmene. Lad ikke væske trænge ind i DVD*Pak*.

Tilbehør

⚠ ADVARSEL

Følgende tilbehør er designet til at fungere med DVD*Pak*. Andet tilbehør, der er egnet til brug med andet udstyr, kan være farligt, når det bruges med DVD*Pak*. For at reducere risikoen for alvorlig personskade må du kun bruge det tilbehør, der er specielt designet og anbefalet til brug med DVD*Pak*, som vist nedenfor.

Katalognr.		Beskrivelse
USA	EU	
32743	28218	18 V Li-Ion genopladeligt batteri
32068	32073	Batterioplader
32648	32693	Dobbelt batterisæt med oplader
32708	32713	Enkelt batterisæt med oplader
Diverse		RIDGID SeekTech-® eller NaviTrack®-søger
Diverse		RIDGID SeekTech-® eller NaviTrack® -sendere

Transport og opbevaring

Tag batterierne ud før forsendelse. Udsæt ikke udstyret for stød eller slag under transport. Fjern batterierne ved længere tids opbevaring. Opbevar udstyret inden for et temperaturområde på -20 °C til 70 °C.

Opbevar elektrisk udstyr et tørt sted for at mindske risikoen for elektrisk stød.

Beskyt mod stærk varme. Enheden skal placeres væk fra varmekilder som f.eks. radiatorer, varmeregistre, ovne eller andre produkter (herunder forstærkere), der genererer varme.

Service og reparation

⚠ ADVARSEL

Ukorrekt service eller reparation kan gøre DVD*Pak* farlig at betjene.

Service og reparation af DVD*Pak* skal udføres af et uafhængigt RIDGID-autoriseret servicecenter.

Oplysninger om dit nærmeste uafhængige RIDGID-servicecenter eller eventuelle service- eller reparationsspørgsmål fås ved at:

- kontakte din lokale RIDGID-forhandler.
- besøge www.RIDGID.com eller www.RIDGID.eu for at finde dit lokale Ridge Tool-kontaktpunkt.
- kontakte Ridge Tools tekniske serviceafdeling på rtctechservices@emerson.com eller ringe til (800) 519-3456 i USA og Canada.

Bortskaffelse

Nogle af enhedens dele indeholder værdifulde materialer og kan genbruges. Du kan muligvis finde lokale virksomheder, der er specialiseret inden for genbrug. Skaf dig af med komponenterne i overensstemmelse med gældende regler. Kontakt det lokale renovationsvæsen for at få flere oplysninger.

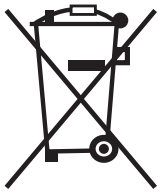

EU-lande: Bortskaf ikke elektrisk udstyr sammen med husholdningsaffald!

I overensstemmelse med det europæiske direktiv 2002/96/EF om affald fra elektrisk og elektronisk udstyr og dets gennemførelse i national lovgivning skal elektrisk udstyr, der ikke længere er i brug, indsamles særskilt og bortskaffes på en miljøvenlig korrekt måde.

Bortskaffelse af batteri

For USA and Canada: Seglet RBRC™ (Rechargeable Battery Recycling Corporation) på batterierne betyder, at RIDGID allerede har betalt afgift for genbrug af lithium-ion-batterierne, når de har nået afslutningen på deres levetid.

RBRC™, RIDGID® og andre batterileverandører har udviklet særlige programmer til indsamling og genbrug af genopladelige batterier i USA og Canada. Normale og genopladelige batterier indeholder materialer, der ikke må bortskaffes direkte i naturen, og værdifulde materialer, som kan genbruges. Beskyt miljøet, og bevar de naturlige ressourcer ved at aflevere dine brugte batterier til din lokale forhandler eller et autoriseret RIDGID-servicecenter med henblik på genbrug. Dit lokale genbrugscenter kan også fortælle dig mere om, hvor du kan aflevere dine batterier.

RBRC™ er et registreret varemærke tilhørende Rechargeable Battery Recycling Corporation.

EU-lande: Ødelagte eller brugte batterier skal genbruges i henhold til direktivet 2006/66/EF.

Skema 1 – Fejlfinding

PROBLEM	SANDSYNLIG FEJLPLACERING	LØSNING
Videobilleder fra kameraet vises ikke.	Der er ingen strømforsyning til SeeSnake.	Kontroller, om strømmen er tilsluttet korrekt, og batteriet er opladet.
		Kontroller kontakten på DVD*Pak*.
	Forbindelserne er forkerte.	Kontroller forbindelsen til DVD*Pak*-enheden fra SeeSnake.
		Kontroller, hvordan benene sidder og vender i SeeSnake-tilslutningen.
	Displayet er indstillet til den forkerte kilde.	Opsætning som beskrevet i Videodisplayindstilling.
	Lavt batteriniveau.	Genoplad batterier, eller tilslut ekstern strømforsyning.
Der vises en blinkende batteriadvarsel.	Batterierne på 18 V til DVD*Pak* har et lavt niveau.	Genoplad batterierne til DVD*Pak*. Skift til en AC-strømkilde (110/220 V (vekselstrøm)).

SeeSnake® DVD*Pak*

⚠ VAROITUS!

Lue tämä käyttäjän käsikirja huolellisesti ennen tämän työkalun käyttöä. Jos tämän käyttöohjeen sisältö ymmärretään väärin tai sitä ei noudateta, seurauksena voi olla sähköisku, tulipalo ja/tai vakava loukkaantuminen.

RIDGID®

SeeSnake® DVD*Pak*	
Merkitse sarjanumero alla olevaan tilaan ja säilytä tyyppikilvessä näkyvä tuotteen sarjanumero.	
Sarja-nro	

Sisällysluettelo

Turvallisuussymbolit 149

Yleiset turvaohjeet
Työalueen turvallisuus 151
Sähköturvallisuus 151
Henkilöturvallisuus 151
Laitteen käyttö ja huolto 152
Akun käyttö ja hoito 152
Huolto 152

Erityisiä turvallisuustietoja 152
DVD*Pak* -laitteen turvallisuus 153

Kuvaus, tekniset tiedot ja vakiovarusteet
Kuvaus 153
Tekniset tiedot 154
Vakiolaitteet 154
Valinnainen laite 154

DVD*Pak* -laitteen osat 154
DVDR-painikesäätimet 154

Käyttöä edeltävä tarkastus 155

Laitteen ja työskentelyalueen valmistelu 155
DVD*Pak*-laitteen sijoitus 155
DVD*Pak*-laitteen kytkentä 156
Kytkennän kuvakkeet 156
Virran kytkeminen SeeSnake DVD*Pak*-laitteeseen 156
Näytön ja DVDR-laitteen käynnistyminen 157

DVD*Pak*-laitteen asetukset 158

DVD*Pak*-laitteen säätimet 159
Näppäimistön säätimet 159
DVDR-painikesäätimet 159
DVD*Pak*-laitteen näytön kuvakkeet 159

Käyttöohje 160
Aloittaminen 160
Putken tarkastus 160
Tarkastuksen tallennus 161
Tallennetun videon toistaminen 162
Kameran sijoittaminen sondin avulla 162
SeeSnake-työntökaapelin linjan seuraaminen 162

Huolto-ohjeet 163
Puhdistus 163

Lisävarusteet 163

Kuljetus ja säilytys 163

Huolto ja korjaus 163

Hävittäminen 164

Akun hävittäminen 164

Vianmääritys 164

Turvallisuussymbolit

Tässä käyttäjän käsikirjassa ja tuotteessa käytetään turvallisuussymboleja ja merkkisanoja tärkeiden turvallisuustietojen antamiseen. Tämän jakson tarkoituksena on näiden merkkisanojen ja symbolien ymmärtämisen helpottaminen.

Tämä on varoitusmerkintä. Sillä varoitetaan mahdollisesta loukkaantumisvaarasta. Noudata kaikkia tämän symbolin yhteydessä olevia turvaohjeita, jotka on annettu loukkaantumisten ja kuoleman välttämiseksi.

⚠ VAARA VAARA tarkoittaa vaarallista tilannetta, josta voi olla seurauksena kuolema tai vakava loukkaantuminen, ellei vaaratilannetta vältetä.

⚠ VAROITUS VAROITUS on merkki vaarallisesta tilanteesta, josta voi olla seurauksena kuolema tai vakava loukkaantuminen, ellei vaaratilannetta vältetä.

⚠ VARO VARO viittaa vaaralliseen tilanteeseen, josta voi olla seurauksena lievä tai kohtuullinen loukkaantuminen, ellei vaaratilannetta vältetä.

HUOMAUTUS HUOMAUTUS viittaa tietoihin, jotka koskevat omaisuuden suojaamista.

Tämä symboli tarkoittaa, että käyttäjän käsikirja on luettava huolellisesti ennen laitteen käyttämistä. Käyttäjän käsikirja sisältää tärkeitä tietoja laitteen turvallisesta ja asianmukaisesta käytöstä.

Tämä symboli tarkoittaa, että tätä laitetta käytettäessä on aina käytettävä turvalaseja, joissa on sivusuojukset, tai suojalaseja silmävaurioiden välttämiseksi.

Tämä symboli viittaa sähköiskuriskiin.

Yleiset turvaohjeet

⚠ VAROITUS

Lue kaikki varoitukset ja ohjeet. Varoitusten ja ohjeiden noudattamatta jättäminen saattaa johtaa sähköiskuun, tulipaloon ja/tai vakavaan loukkaantumiseen.

SÄILYTÄ KAIKKI VAROITUKSET JA OHJEET MYÖHEMPÄÄ KÄYTTÖÄ VARTEN!

Työalue

- **Pidä työalue siistinä ja hyvin valaistuna.** Sotkuinen tai pimeä työalue altistaa onnettomuuksille.
- **Älä käytä laitetta räjähdysvaarallisissa tiloissa, kuten tiloissa, joissa on syttyviä nesteitä, kaasuja tai pölyä.** Laitteesta voi syntyä kipinöitä, jotka saattavat sytyttää pölyn tai höyryt.
- **Älä käytä laitetta lasten tai sivullisten läheisyydessä.** Häiriötekijät saattavat johtaa hallinnan menettämiseen.

Sähköturvallisuus

- **Vältä kosketusta maadoitettuihin pintoihin, kuten putkiin, lämpöpattereihin, liesiin ja jääkaappeihin.** Sähköiskun vaara kasvaa, jos vartalosi on maadoitettu.
- **Älä altista laitetta sateelle tai märille olosuhteille.** Veden pääsy laitteen sisälle lisää sähköiskun riskiä.
- **Älä turmele virtajohtoa. Älä koskaan käytä virtajohtoa laitteen kantamiseen, vetämiseen tai irrottamiseen pistorasiasta. Älä altista virtajohtoa kuumuudelle, öljylle, teräville reunoille tai liikkuville osille.** Vaurioitunut tai sotkeutunut johto lisää sähköiskun vaaraa.
- **Jos laitetta on käytettävä kosteissa olosuhteissa, käytä vikavirtakatkaisimella (GFCI) suojattua virtalähdettä.** Vikavirtakatkaisimen käyttäminen vähentää sähköiskun vaaraa.
- **Pidä kaikki sähköliitännät kuivina ja irti maasta. Älä koske laitteeseen tai pistokkeisiin märin käsin.** Tämä pienentää sähköiskun vaaraa.

Henkilöturvallisuus

- **Ole valppaana, keskity tekemiseesi ja käytä tervettä järkeä laitteen käytön aikana. Älä käytä laitetta väsyneenä tai huumeiden, alkoholin tai lääkkeiden vaikutuksen alaisena.** Hetkellinen tarkkaavaisuuden herpaantuminen laitetta käytettäessä saattaa johtaa vakavaan loukkaantumiseen.
- **Käytä turvavarusteita. Käytä aina suojalaseja.** Suojavarusteiden, kuten hengityssuojaimen, liukumattomilla pohjilla varustettujen turvakenkien, suojakypärän ja kuulosuojaimien käyttäminen vähentää loukkaantumisvaaraa.
- **Älä kurottele. Pidä jalkasi tukevalla alustalla ja huolehdi tasapainostasi.** Näin voit hallita laitetta paremmin yllättävissä tilanteissa.
- **Pukeudu asianmukaisesti. Älä käytä löysiä vaatteita tai koruja. Pidä hiukset, vaatteet ja käsineet kaukana liikkuvista osista.** Löysät vaatteet, korut tai pitkät hiukset voivat takertua liikkuviin osiin.

Laitteen käyttö ja huolto

- **Älä pakota laitetta. Käytä käyttökohteeseesi soveltuvaa laitetta.** Laite toimii tehokkaammin ja varmemmin, jos käytät sitä sopivalla pyörimisnopeudella.
- **Älä käytä laitetta, jos sitä ei voida käynnistää ja sammuttaa katkaisimella.** Laite, jota ei voida ohjata katkaisimella, on vaarallinen, ja se on korjattava.
- **Irrota pistoke virtalähteestä ja/tai akku laitteesta, ennen kuin teet säätöjä, vaihdat lisävarusteita tai varastoit laitteen.** Nämä turvatoimet pienentävät loukkaantumisvaaraa.
- **Kun laitetta ei käytetä, säilytä sitä lasten ulottumattomissa äläkä salli laitetta tai näitä ohjeita tuntemattomien henkilöiden käyttää laitetta.** Laite voi olla vaarallinen tottumattomien käyttäjien käsissä.
- **Huolla laite.** Tarkista kulmavirheet ja liikkuvien osien kiinnitys, puuttuvat osat, osien eheys ja muut laitteen käyttöön vaikuttavat asiat. Vaurioitunut laite on korjattava ennen käyttöä. Monet onnettomuudet johtuvat huonosti huolletuista laitteista.
- **Käytä laitetta ja lisävarusteita näiden ohjeiden mukaisesti ja ota huomioon työolosuhteet ja suoritettava työ.** Laitteen käyttö muuhun kuin sille aiottuun tarkoitukseen saattaa johtaa vaaratilanteeseen.
- **Käytä vain lisävarusteita, joita valmistaja suosittelee käytettäviksi laitteesi kanssa.** Tietylle laitteelle sopivat lisävarusteet saattavat olla vaarallisia, jos niitä käytetään jossain muussa laitteessa.
- **Pidä kahvat kuivina ja puhtaina. Pyyhi öljy ja rasva.** Näin laitteen hallittavuus paranee.

Sähkötyökalun käyttäminen ja käsitteleminen

- **Lataa ainoastaan valmistajan määrittämällä laturilla.** Tietylle akulle sopiva laturi saattaa aiheuttaa tulipalovaaran, jos sitä käytetään toisen akun kanssa.
- **Käytä laitteissa ainoastaan niille tarkoitettuja akkuja.** Muiden akkujen käyttäminen saattaa johtaa loukkaantumiseen tai tulipaloon.
- **Älä koettele paristoa virtaa johtavilla esineillä. Kun akku ei ole käytössä, pidä se erossa metalliesineistä, kuten paperiliittimistä, kolikoista, avaimista, nauloista, ruuveista ja muista pienistä metalliesineistä, jotka voivat yhdistää navat toisiinsa.** Akun napojen oikosulkeminen saattaa aiheuttaa palovammoja tai tulipalon.
- **Jos akkua vaurioitetaan, siitä saattaa vuotaa nestettä, vältä nesteen koskettamista. Jos kosketus tapahtuu, huuhtele vedellä. Jos nestettä pääsee silmiin, ota yhteys lääkäriin.** Akkuneste saattaa aiheuttaa ärsytystä tai palovammoja.
- **Käytä ja säilytä akkuja ja latureita kuivissa tiloissa, joiden lämpötila on sopiva.** Äärimmäiset lämpötilat ja kosteus voivat vaurioittaa akkuja ja aiheuttaa vuotoa, sähköiskun, tulipalon tai palovammoja. *Katso lisätietoja laturin käyttöohjeesta.*
- **Älä peitä laturia käytön aikana.** Kunnollinen ilmanvaihto on välttämätöntä oikean toiminnan takaamiseksi. Laturin peittämisestä käytön aikana voi seurata tulipalo.
- **Hävitä akut asianmukaisesti.** Altistaminen korkeille lämpötiloille voi aiheuttaa akkujen räjähtämisen, joten älä hävitä niitä polttamalla. Joissakin maissa on akkujen hävittämiseen liittyviä määräyksiä. Noudata kaikkia sovellettavia määräyksiä.

Huolto

- **Anna pätevän korjaajan huoltaa laite käyttäen ainoastaan identtisiä varaosia.** Tämä varmistaa laitteen turvallisuuden.
- Ota akut pois laitteesta ja anna huolto pätevän huoltohenkilökunnan tehtäväksi seuraavissa tilanteissa:
  - Jos tuotteen päälle on roiskunut nestettä tai pudonnut esineitä.
  - Jos tuote ei toimi normaalisti toimittaessa käyttöohjeiden mukaan.
  - Jos tuote on pudonnut tai muuten vaurioitunut, tai
  - Kun laitteen toiminnassa tapahtuu selvä muutos.

Erityisiä turvallisuustietoja

⚠ VAROITUS

Tämä jakso sisältää tärkeitä, nimenomaan tähän laitteeseen liittyviä turvallisuusohjeita.

Lue nämä turvallisuustiedot huolellisesti ennen DVD*Pak* -laitteen käyttöä pienentääksesi sähköiskun tai muun vakavan loukkaantumisen vaaraa.

SÄILYTÄ NÄMÄ OHJEET!

Säilytä tämä käsikirja koneen yhteydessä, jotta se on käyttäjän käytettävissä.

Jos sinulla on kysyttävää tästä Ridge Tool -tuotteesta:

– Ota yhteys paikalliseen RIDGID®-jälleenmyyjään.
– Käy osoitteessa www.RIDGID.com tai www.RIDGID.eu, jossa voit etsiä paikalliset Ridge Tool -yhteystiedot.
– Ridge Toolin tekniseen palveluosastoon saat yhteyden lähettämällä sähköpostia osoitteeseen rtctechservices@emerson.com tai soittamalla Yhdysvalloissa ja Kanadassa numeroon (800) 519-3456.

DVD*Pak*-laitteen turvallisuus

- **Virheellisesti maadoitettu pistorasia voi aiheuttaa sähköiskun ja/tai vaurioittaa laitteita pahoin.** Tarkista aina, että työskentelyalueen pistorasia on asianmukaisesti maadoitettu. Vaikka pistorasiassa olisi kolmas piikki tai kyseessä olisi vikavirtakatkaisimella suojattu pistorasia, se ei riitä takaamaan, että pistorasia olisi asianmukaisesti maadoitettu. Jos et ole asiasta varma, pyydä valtuutettua sähköasentajaa tarkastamaan pistorasia.
- **Käytä DVD Pak -laitteen sähkönsyöttöön ainoastaan sille tarkoitettua akkua tai kaksoiseristettyä virtalähdettä.**
- **Älä käytä tätä laitetta, jos käyttäjä tai laite on vedessä.** Laitteen käyttö vedessä lisää sähköiskun vaaraa.
- **DVD*Pak* ei ole vedenpitävä. Vain kamera ja työntökaapeli ovat vedenpitäviä.** Älä altista laitetta vedelle tai sateelle. Tämä lisää sähköiskun vaaraa.
- **Älä käytä laitetta, jos käytössä on suurjännitekosketin.** Tätä laitetta ei ole suunniteltu antamaan suurjännitesuojausta ja -eristystä.
- **Lue ja sisäistä tämä käyttäjän käsikirja, kelan käyttäjän käsikirja sekä mahdollisten muiden käytettävien laitteiden ohjeet ja kaikki varoitukset ennen DVD*Pak*.**-laitteen käyttöä. Jos kaikkia ohjeita ei noudateta, voi aiheutua omaisuusvahinkoja tai vakava loukkaantuminen.
- **Käytä aina asianmukaisia turvavarusteita käsitellessäsi ja käyttäessäsi laitetta viemäreissä.** Viemärit voivat sisältää kemikaaleja, bakteereja ja muita aineita, jotka voivat olla myrkyllisiä tai aiheuttaa infektioita, palovammoja tai muita ongelmia. Asianmukaisiin henkilösuojaimiin sisältyvät aina turvalasit, joiden lisäksi niihin voi sisältyä viemärin puhdistukseen tarkoitettuja käsineitä, lateksi- tai kumikäsineitä, kasvosuojaimia, suojalaseja, suojavaatteita, hengityssuojaimia ja turvajalkineita.
- **Jos käytät samaan aikaan viemärin puhdistukseen tarkoitettuja laitteita ja viemärin tarkastukseen tarkoitettuja laitteita, käytä ainoastaan viemärin puhdistukseen tarkoitettuja RIDGID-käsineitä.** Älä koskaan tartu kiertyvään viemärinavausjouseen millään muulla, kuten muilla käsineillä tai rievulla. Ne saattavat kiertyä jousen ympärille ja aiheuttaa käsivammoja. Käytä ainoastaan lateksi- tai kumikäsineitä viemärin puhdistukseen tarkoitettujen RIDGID-käsineiden alla. Älä käytä rikkinäisiä viemärin puhdistukseen tarkoitettuja käsineitä.
- **Noudata hyvää hygieniaa.** Pese kädet ja muut viemärin sisällölle altistuneet ruumiinosat kuumalla saippuavedellä viemärin tarkastukseen tarkoitettujen laitteiden käsittelyn tai käytön jälkeen. Älä syö tai tupakoi käyttäessäsi tai käsitellessäsi viemärin tarkastukseen tarkoitettuja laitteita. Tämä auttaa välttämään myrkyllisistä tai tulehduksia aiheuttavista aineista johtuvaa saastumista.

Katso tarkat ohjeet Sony® DVDR -laitteen käyttöön laitteen valmistajan toimittamasta käyttöohjeesta.

Kuvaus, tekniset tiedot ja vakiolaitteet

Kuvaus

SeeSnake® DVD*Pak* on tukeva, kevyt ja säänkestävä kameranäyttö-, valvonta- ja tallennusyksikkö, joka on tarkoitettu käytettäväksi SeeSnake putkien tarkastusjärjestelmän kanssa. Sony® DVDR-tallentimeen (Multi-Function Digital Video Disc Recorder) yhdistettynä DVD*Pak*-laitetta voi käyttää videon näyttämiseen, tallentamiseen ja säilyttämiseen kätevässä DVD-muodossa.

DVD*Pak* on suunniteltu siten, että se on helppo yhdistää SeeSnake-kelaan ja kameraan ja sillä on helppo tarkkailla ja tallentaa kameran näkymää. Sitä voi käyttää myös SeeSnake putkien tarkastusjärjestelmän yhteydessä erillisellä näytöllä varustettuna putkentarkastusnäkymien tallentamiseen DVD:lle. Se tarjoaa helppokäyttöiset säätimet Sony-monitoimitallentimen käyttöön suojaten samalla tallenninta kestävässä, helposti kannettavassa kotelossa.

Muita SeeSnake DVD*Pak*-laitteen kanssa käytettäviä lisäosia ovat:

- Ladattava akku.
- RIDGID-paikannin/-vastaanotin (esim. SR-20, SR-60, Scout™ tai Navitrack® II).
- RIDGID-lähetin (esim. ST-510, ST-305, NaviTrack® Brick tai 10-wattinen NaviTrack®-lähetin).
- Count*Plus*-kaapelimittausjärjestelmä, joka on yleensä sisäänrakennettuna SeeSnake putkien tarkastusjärjestelmiin.

Tekniset tiedot

Paino
(DVDR-laitteen kanssa) 4,2 kg (9,25 lbs) ilman akkua
4,8 kg (10,65 lbs) akkuineen

Paino
(ilman DVDR-laitetta) ....2,6 kg (5,75 lbs) ilman akkua
3,2 kg (7,15 lbs) akkuineen

Mitat (suljettuna):
Pituus .....(35 cm) ilman akkua
Leveys .....23 cm (9,1”)
Korkeus .....13,4 cm (5,3”)
Virtalähde .....100-240 V AC / 50-60 Hz,
AC tai 18 V DC ladattava akku

Akkutyyppi.....1 x 18 V litiumioni, 2,2 Ah

Nimellisteho .....14-16 V DC 40 W
12 V DC 30 W (vain DVR)

Käyttöympäristö:
Lämpötila.....5 °C - 35 °C (40 °F - 95 °F)
Kosteus .....5 % – 95 % RH
Säilytyslämpötila .....–20...+70 °C (–4...+158 °F)
Korkeus .....4000 metriä (13120 jalkaa)
Näyttö .....4,3” OLED (10,9 cm) tai
5,7” LCD (14,47 cm)

Tarkkuus.....480 x 272 (OLED)
320 x 240 (LCD)

Käyttölämpötila-alueet käytettäessä pelkkää näyttöä (kun DVDR ei ole käytössä):
4,3” OLED-näyttö .....-40 °C - 85 °C (-40 °F - 185 °F)
5,7” LCD-näyttö .....–20...+70 °C (–4...+158 °F)

Vakiolaitteet

- DVD*Pak*
- 110-220 V AC - 15 V DC tehonmuunnin ja virtalähde
- Käyttäjän käsikirja
- Sony VRD-MC5 digitaalinen videolevytallennin (DVDR)
- Ohje-DVD
- RCA-kaapeli
- Olkahihna
- Sony DVDR-laitteen käyttäjän käsikirja

Valinnainen laite

	Tuotenro (US)	Tuotenro (EU)
18 V ladattava litiumioniakku	32743	28218
Akkulaturi	32068	32073
Kaksoisakkupakkaus latureineen	32648	32693
Yhden akun pakkaus latureineen	32708	32713

DVDPak-laitetta suojaavat yhdysvaltalaiset ja kansainväliset patentit sekä vireillä olevat patentit.

DVD*Pak* -laitteen osat

Kuva 1 – DVD*Pak*-laitteen osat

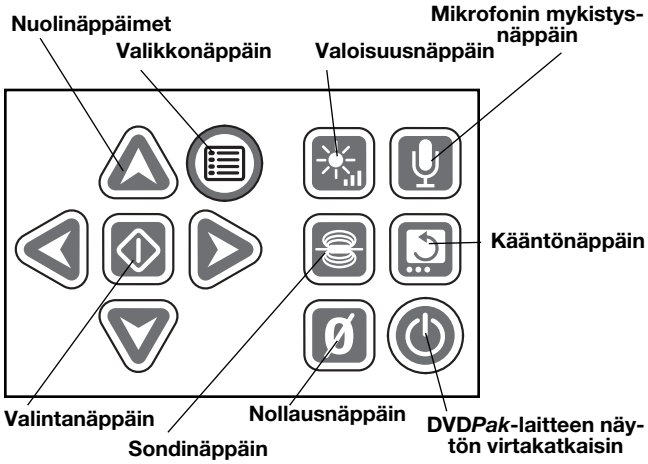

Kuva 2 – DVD*Pak*-laitteen näppäimistö

DVDR-painikesäätimet

Palautusnäppäin: Tuo näytölle Sonyn DVDR-valikon.

Virtakatkaisin: Kytkee DVD*Pak*-järjestelmän päälle tai pois. Ohjaa myös näytön virtaa.

Tallennusnäppäin: Käynnistää tallennuksen Sonyn DVDR-laitteella.

Nuolinäppäimet: Korostavat valinnan valikosta.

Enter-/valintanäppäin: Valitsee korostetun valikkokohdan.

Pysäytysnäppäin: Pysäyttää tallennuksen tai toiston.

Eject-näppäin: Avaa levykelkan.

Käyttöä edeltävä tarkastus

⚠ VAROITUS

Tarkasta SeeSnake DVD*Pak* ennen jokaista käyttökertaa ja korjaa mahdolliset ongelmat pienentääksesi sähköiskusta ja muista syistä johtuvan vakavan loukkaantumisen riskiä ja estääksesi koneen vaurioitumisen.

1. Varmista, että virta on katkaistu, mahdollinen ulkoinen virtalähde ja johdot irrotettu sekä akku poistettu. Tarkasta johdot, kaapelit ja liittimet vaurioiden ja muokkausten varalta.
2. Puhdista SeeSnake DVD*Pak* -laitteesta mahdollinen lika, öljy ja muut epäpuhtaudet tarkastuksen helpottamiseksi ja estääksesi laitetta luiskahtamasta otteestasi kuljettaessasi tai käyttäessäsi sitä.
3. Tarkasta, ettei DVD*Pak* -laitteessa ole rikkoutuneita, kuluneita, puuttuvia, väärin kohdistettuja tai jumiutuneita osia tai muita vikoja, jotka estävät normaalin turvallisen käyttämisen.
4. Tarkasta kaikki muut käytettävät laitteet niiden ohjeiden mukaan ja varmista, että ne ovat käyttökelpoisessa kunnossa.
5. Jos havaitset ongelmia, korjaa ne ennen laitteen käyttöä.

Laitteen ja työskentelyalueen valmistelu

⚠ VAROITUS

Valmistele DVD*Pak* ja työskentelyalue näiden toimenpiteiden mukaan pienentääksesi sähköiskusta, tulipalosta ja muista syistä johtuvien loukkaantumisten riskiä ja estääksesi DVD*Pak*-laitteen vauriot.

1. Tarkista seuraavat työalueen ominaisuudet:
   - Kunnollinen valaistus.
   - Syttyvät nesteet, höyryt tai pöly. Jos alueella on näitä, älä työskentele alueella, ennen kuin lähteet on tunnistettu ja korjattu. DVD*Pak* ei ole räjähdyksenkestävä. Sähköliitännöistä voi syntyä kipinöitä.
   - Selkeä, tasainen, tukeva, kuiva paikka käyttäjälle. Älä käytä konetta seistessäsi vedessä.
   - Pistorasiaan johtava vapaa reitti, jolla ei ole mitään, mikä saattaisi vioittaa virtajohtoa ulkoista virtalähdettä käytettäessä.
2. Tarkasta tehtävä työ. Jos mahdollista, määritä viemärin käyttöpiste(et), koko/koot ja pituus/pituudet, mahdollisesti käytetyt viemärinpuhdistuskemikaalit tai muut kemikaalit jne. Jos kemikaaleja on käytetty, on tärkeää ymmärtää turvatoimet, jotka ovat tarpeen työskenneltäessä alueella, jolla esiintyy kyseisiä kemikaaleja. Pyydä tarvittavat tiedot kemikaalin valmistajalta.
3. Määritä käyttökohteeseen soveltuvat laitteet. SeeSnake DVD*Pak* on suunniteltu tutkimuskameralla tehtyjen tarkastusten tarkasteluun ja tallennukseen. Muihin käyttökohteisiin sopivia tarkastuslaitteita on Ridge Toolin kuvastossa verkossa osoitteessa www.RIDGID.com tai www.RIDGID.eu.
4. Varmista, että kaikki laitteet on asianmukaisesti tarkastettu.
5. Arvioi työskentelyalue ja määritä, tarvitaanko esteitä ulkopuolisten pitämiseen poissa tieltä. Ulkopuoliset voivat häiritä käyttäjää työn aikana. Jos työskentelet liikenteen lähellä, varoita autoilijoita liikennekeiloilla tai muilla esteillä.
6. Irrota tarvittaessa kiinteät kalusteet (vessanpönttö, pesuallas jne.) pääsyn mahdollistamiseksi.

DVD*Pak*-laitteen sijoitus

Avaa DVD*Pak*-laitteen aurinkosuojus ja näyttö, ja sijoita laite siten, että sitä on helppo käyttää ja tarkastella, samalla kun valmistelet kameran ja käyttökaran tarkastusta varten. Varmista, ettei paikka ole märkä eikä aiheuta DVD*Pak*-laitteen tai muiden laitteiden kastumista käytön aikana. DVD*Pak* ei ole vedenkestävä, ja märille olosuhteille altistumisesta voi seurata sähköisku tai laitevaurio.

Sijoita kamera ja kela käyttöohjeen mukaisesti. Varmista, että DVD*Pak* ja kaapelikela ovat tukevasti paikoillaan.

DVD*Pak*-laitteen kytkeminen

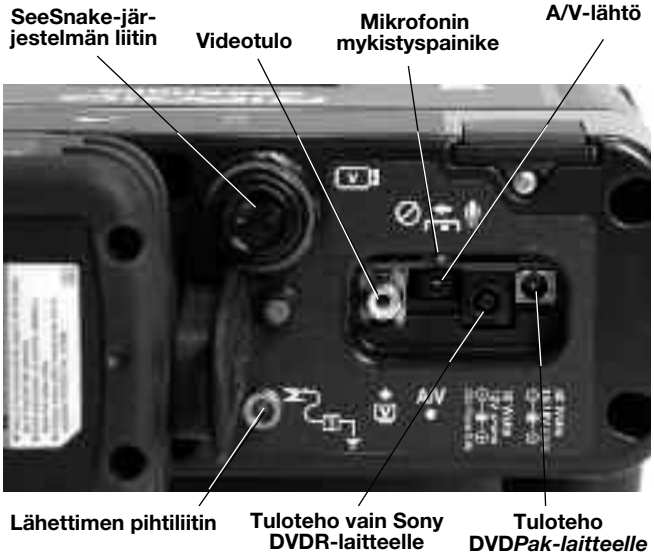

Kuva 3 – DVD*Pak*-laitteen liitännät

Kytkennän kuvakkeet

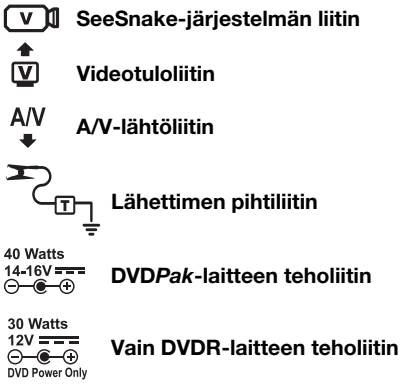

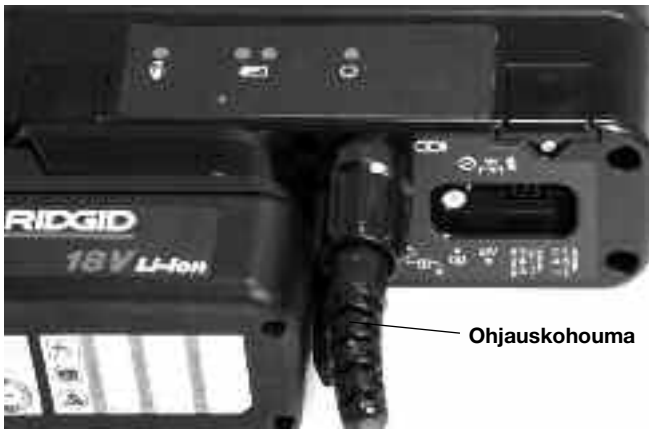

Kuva 4 – Järjestelmän pistokkeen kytkeminen DVD*Pak*-järjestelmän liittimeen

HUOMAUTUS Kun kytket/irrotat SeeSnake-järjestelmän kaapelia, kierrä ainoastaan lukitusholkkia. Älä taivuta tai käännä liitintä tai kaapelia, ettei pistoke vaurioidu.

SeeSnake-järjestelmän kaapeli

Pura SeeSnake-järjestelmän kaapeli pidikkeestään ja sovita järjestelmäkaapelin pistoke sopivaan SeeSnake-järjestelmän liittimeen DVD*Pak*-laitteessa. Kytke liittimet kohdistamalla ohjaustappi ohjausistukkaan, paina liitin suoraan sisään ja kiristä ulompi lukitusholkki.

HUOMAA! Kaapelin liittimen yläpinnalla oleva ohjauskohouma osoittaa ylöspäin, kun pistoke on kohdistettu oikein.

Ulkoisen näytön asetukset

1. DVD*Pak*-laitetta voi käyttää ulkoisen SeeSnake-näytön kanssa kytkemällä olkahihnaan kiinnitetyssä pussissa olevan RCA-kaapelin näytön videolähtöportista. Kytke kaapelin toinen pää DVD*Pak*-laitteen keltaiseen videotuloporttiin DVD*Pak*-laitteen takana. Portissa on merkintä V.
2. A/V-lähtöportti A/V kulkee kameran live-videon ja mikrofonin live-äänen kautta toiseen DVDR-laitteeseen tai näyttöön. (Kaiuttimilla varustettuun näyttöön kytkettynä se voi aiheuttaa takaisinkytkennästä johtuvaa vinkumista; tämän voi estää mykistämällä mikrofonin mykistyspainikkeesta).

   A/V-lähtöportti ei lähetä tallennettua video- tai äänilähtöä Sonyn DVDR-laitteelta.

Kuva 5 – DVD*Pak* SeeSnakella varustettuna

Virran kytkeminen SeeSnake DVD*Pak*-laitteeseen

SeeSnake DVD*Pak*-laitteeseen voi joko syöttää virtaa ladattavasta RIDGID litiumioniakusta tai sen voi kytkeä lähtöön mukana tulleen AC/DC-tehonmuuntimen avulla. Akkuvirta on ensisijainen menetelmä sähköiskuriskin pienentämiseksi. **Lisäksi tehonmuunninta ei ole mitoitettu ulkokäyttöön, joten sitä tulee käyttää vain sisätiloissa.**

Akkuvirta
Aseta täyteen ladattu akku kuivin käsin DVD*Pak*-laitteen takaosassa olevaan akkulokeroon.

Kuva 6 - Akku asennettuna

Varmista, että akku lukittuu lokeroon. *Katso lisätietoja akkulaturin käyttöohjeesta.*

DVD*Pak*-laitteen mukana toimitettujen akkujen nimellisarvo on 2,2 ampeerituntia. Kun akut on ladattu täyteen, DVD*Pak* toimii niillä käytöstä (tallennusajasta jne.) riippuen noin 2,5 - 3 tuntia. Akun tilan LED-merkkivalot ilmoittavat akun lataustason *(kuva 7)*. *Katso kaavio akun tilan LED-merkkivaloista.*

Kuva 7 - Akun tilan LED-merkkivalot

Akku Tila	Ulkoinen Teho Ei kytketty	Ulkoinen Teho Kytketty
TÄYSI	Jatkuva vihreä	Vilkkuva vihreä (5 sek POIS 0,2 PÄÄLLÄ)
PUOL	Jatkuva vihreä ja punainen	Vilkkuva vihreä ja punainen (5 sek POIS 0,2 PÄÄLLÄ)
MAT	Jatkuva punainen, 4 piippausta	Vilkkuva punainen (5 sek POIS 0,2 PÄÄLLÄ)
TYHJÄ	Jatkuva punainen 5 s, 5 s pitkä piippaus ja sulkeutuu	

Kaavio akun tilan LED-merkkivaloista

Lähtöteho
Verkkovirtakäyttöä varten laitteen mukana tulee kaksoiseristetty AC/DC-virtalähde, joka pienentää seinäpistorasian jännitteen sopivaksi DVD*Pak*-laitteelle.

HUOMAUTUS Ulkoinen virtalähde on tarkoitettu ainoastaan sisäkäyttöön.

Järjestelmän käynnistämiseen virtajohdon avulla tarvitaan virtalähde. Virtalähteen johdossa on kaksi osaa, joista toisen toinen pää sopii Yhdysvalloissa tavalliseen 110-120 V kaksilapaiseen pistorasiaan ja toinen pää virtalähteeseen. Toinen osa kulkee virtalähteestä DVD*Pak*-laitteen taakse ja sopii laitteen takana äärioikealla olevaan liittimeen, jossa on merkintä 40 W —14-16 V *(kuva 8)*.

Kuva 8 – Kytketty ulkoinen virtalähde

Liitä kuivin käsin molemmat osat yhteen ja kytke jakkipistoke DVD*Pak*-laitteen takana olevaan liittimeen. Vie johto selkeää reittiä pitkin ja kytke virtalähde kuivin käsin sopivaan pistorasiaan. Jos käytät jatkojohtoa, varmista, että sen johdinpaksuus on sopiva. 25 jalan (7,5 metrin) johtojen minimijohdinpaksuus on 18 AWG. Pidempien kuin 25 jalan (7,5 metrin) johtojen minimijohdinpaksuus on 16 AWG.

Näytön ja DVDR-laitteen käynnistyminen

Kun liitännät ovat valmiit ja akut asennettu (jos niitä käytetään), voit käynnistää DVD-tallentimen ja DVD*Pak*-laitteen näytön painamalla kerran virtakatkaisinta ⏻. Voit myös käynnistää näytön erikseen painamalla näppäimistön virtakatkaisinta ⏻. Näin voit käyttää näyttöä käynnistämättä tallenninta ja säästää akun virtaa.

Jos käynnistät näytön erikseen näytön virtakatkaisimella ⏻, muista sammuttaa se näytön virtakatkaisimesta. Jos käynnistät sekä näytön että DVDR-laitteen painamalla vain virtakatkaisinta ⏻ DVD*Pak*-laitteessa, voit sammuttaa ne molemmat samasta painikkeesta.

DVD*Pak*-laitteen asetukset

Seuraavia asetuksia on kenties tarkistettava tai muokattava riippuen siitä, missä ja miten käytät DVD*Pak*-laitetta.

Videonäytön asetusten määrittäminen
Jos et näe kameran näkymää näyötllä, joudut kenties toimimaan seuraavasti *(kuva 9)*:

1. Paina palautusnäppäintä ● DVD*Pak*-laitteen ohjaimen vasemmassa reunassa. Näytölle tulee valikko.
2. Käytä nuolinäppäimiä ⬆⬇ korostaaksesi videon ➔ DVD-vaihtoehdon, ja paina Enter-näppäintä.
3. Käytä nuolinäppäimiä ⬆⬇ korostaaksesi VIDEO IN -vaihtoehdon, ja paina Enter-näppäintä.

Näin saat ilmoitettua laitteelle oikean näytön lähteen.

Automaattijakson asetus
Automaattijakson asetus toimii parhaiten, jos asetuksena on “Off”, jolloin tallennin aloittaa uuden jakson aina, kun keskeytät tallennuksen. Määritä asetus painamalla palautusnäppäintä ● päästäksesi päävalikkoon, ja valitse sitten “Setup” (asennus). Paina nuolta alaspäin valitaksesi automaattijakson ja paina Enter-näppäintä ▭. Valitse asetukseksi “Off” nuolinäppäimillä ⬆⬇, ja paina Enter-näppäintä ▭.

Videoasetus NTSC/PAL
On kenties syytä asettaa tallennin alustamaan levyt saman väriformaatin mukaan, jota kamera käyttää lähettäessään. Värijärjestelmävaihtoehdot ovat NTSC (USA) ja PAL (Eurooppa). Laite ei tallenna, jos värijärjestelmä on ristiriidassa levyn formaatin kanssa. Värijärjestelmävaihtoehdon määrittäminen:

1. Paina palautusnäppäintä ● päästäksesi päävalikkoon.
2. Paina nuolinäppäimiä ⬆⬇ korostaaksesi kohdan **Setup (asennus)** ja paina Enter-näppäintä hakeaksesi näytölle **Setup**-valikon (asennus).
3. Siirry nuolella alaspäin kohtaan **Color System (värijärjestelmä)** ja paina Enter-näppäintä.
4. Käytä nuolinäppäimiä ⬆⬇ korostaaksesi oikean värijärjestelmän (esimerkiksi NTSC Yhdysvalloissa ja PAL Euroopassa).
5. Paina palautusnäppäintä siirtyäksesi takaisin päävalikkoon, ja poista videon näyttöasetusten vaiheet 2 ja 3 *(sivulla 158).*

Asetusvalikossa levyn alustushetkellä valittuna oleva asetus ratkaisee levyn formaatin. Voit näyttää DVD*Pak*-laitteella joko PAL- tai NTSC-tulosignaalia riippumatta siitä, mikä Sony-laitteen “värijärjestelmän” asetuksena on. DVD:n alustettuasi voit kuitenkin käyttää tallentaessasi vain sitä värijärjestelmää, joka oli käytössä levyä alustettaessa.

Yksiköiden asettaminen
DVD*Pak*-laitteen voi asettaa näyttämään välimatkat metreinä tai jalkoina tai sallimaan asetuksen automaattisen valinnan. (Tämä koskee ainoastaan SeeSnake-järjestelmiä, jotka on varustettu Count*Plus* digitaalisilla välimatkamittareilla.) Laitevaihtoehdon määrittäminen:

1. Kun DVD*Pak* on käynnissä, paina Menu-näppäintä ▤.
2. Käytä nuolinäppäimiä ▽ siirtyäksesi kohtaan **Unit** (yksikkö).
3. Käytä valintanäppäintä ◈ siirtyäksesi jaloista metreihin tai automaattiseen valintaan.
4. Kun haluamasi vaihtoehto on korostettuna, sulje valikko yksinkertaisesti painamalla Menu-näppäintä ▤.

Väriasetus
DVD*Pak*-laitteen näyttöä voi säätää näytön väritiheyden lisäämiseksi. Värin säätäminen:

1. Kun DVDPak on käynnissä ja kytketty SeeSnake-kameraan, paina Menu-näppäintä ▤.
2. Jos värivaihtoehto ei ole korostettuna valikossa, siirry värivaihtoehdon kohdalle nuolinäppäimillä ▽△.
3. Säädä väri mieleiseksesi nuolinäppäimillä ◁▷.
4. Kun näyttö vastaa vaatimuksiasi, sulje valikko yksinkertaisesti painamalla Menu-näppäintä ▤.

Kontrastin ja valoisuuden asetus
Säädä näytön kontrastin ja valoisuuden asetukset käyttäen samoja vaiheita kuin värien määrittämisessä. Huomaa, että haluat ehkä säätää ne uudelleen tarkastuksen aikana riippuen valaistus- ja väriolosuhteista putken sisällä. Voit myös käyttää valoisuuden säätöä suoraan painamalla valoisuusnäppäintä ☀.

DVD*Pak* -laitteen säätimet

Näppäimistön säätimet

Nuolinäppäimet: Käytetään valikkokohtien välillä liikkumiseen ja muuttujien (esim. kontrastin) säätämiseen suuremmiksi ja pienemmiksi.

Valintanäppäin: Käytetään vaihtoehtojen valintaan Yksiköt-valikossa (Autom, Metrit ja Jalat).

Valikkonäppäin: Käytetään valikon esiintuomiseen, joka sisältää näytön asetuksia, esim. Väri, Valoisuus, Kontrasti, Yksiköt.

Valoisuusnäppäin: Käytetään kameran LED-valojen valoisuuden säätämiseen kirkkaammaksi ja himmeämmäksi.

Mikrofonin mykistysnäppäin: Käytetään mikrofonin mykistämiseen tallennuksen aikana tai sen aktivoimiseen kommenttien tallentamiseksi tarkastuksen aikana.

Anturinäppäin: Käytetään sisäänrakennetun anturin aktivoimiseen kamerapään sijainnin jäljittämiseksi.

Kääntönäppäin: Käytetään kuvan kääntämiseen näytöllä pystysuunnassa (vain 5,7” LCD-näytöllä).

Nollausnäppäin: Käytetään tilapäisen nollapisteen luomiseen etäisyyslaskurille laitteissa, joissa on Count*Plus*.

Näytön virtakatkaisin: Käytetään DVD*Pak*-laitteen kytkemiseen päälle tai pois. Ei ohjaa DVDR-laitteen virtaa.

Kuva 9 – DVD*Pak*-laitteen säätimet

DVDR-painikesäätimet

Palautusnäppäin: Tuo näytölle Sonyn DVDR-laitteen valikon.

Virtakatkaisin: Kytkee DVD*Pak*-järjestelmän päälle tai pois. Ohjaa myös näytön virtaa.

Tallennusnäppäin: Käynnistää tallennuksen Sonyn DVDR-laitteella.

Nuolinäppäimet: Korostavat valikkokohdan.

Enter-/valintanäppäin: Valitsee korostetun valikkokohdan.

Pysäytysnäppäin: Pysäyttää tallennuksen tai toiston.

Eject-näppäin: Avaa levykelkan.

Kuva 10 – DVDR-laitteen näppäimet

DVDPak -laitteen näytön kuvakkeet

Akun lataustaso: Ilmoittaa akun lataustason.

Mikrofoni pois päältä: Tulee näytölle, kun mikrofoni on kytketty pois päältä.

Anturi: Tulee näytölle, kun anturi on kytketty päälle.

Valoisuuden säätö: Tulee näytölle säädettäessä näytön valoisuutta.

Käyttöohje

VAROITUS

Käytä aina suojalaseja silmiesi suojaamiseksi lialta ja muilta vierailta esineiltä.

Kun tarkastat viemäreitä, joissa voi olla vaarallisia kemikaaleja tai bakteereja, käytä sopivia suojavarusteita, kuten lateksikäsineitä, suojalaseja, kasvosuojia tai hengityssuojaimia, palovammojen ja tartuntojen välttämiseksi.

Älä käytä tätä laitetta, jos käyttäjä tai laite on vedessä. Laitteen käyttö vedessä lisää sähköiskun vaaraa. Kumipohjaiset ja liukumattomat kengät voivat osaltaan estää liukastumisia ja sähköiskuja etenkin märillä pinnoilla.

Noudata käyttöohjetta pienentääksesi sähköiskusta ja muista syistä johtuvaa loukkaantumisriskiä.

Aloittaminen

1. Tarkista, onko laitteen asetukset määritetty oikein.
2. Kytke DVD*Pak* joko suoraan SeeSnake-kameraan tai ulkoiseen SeeSnake-näyttöön RCA-kaapelilla.
3. Aseta kameran pää kelan ohjausvanteen sisään ja kytke virta DVD*Pak*-laitteeseen ⏻ .
4. Jos DVD-asemassa on levy, järjestelmä tarkistaa levyn. Jos se ei löydä levyä, se pyytää sitä.
5. Aseta levy asemaan painamalla Eject-näppäintä ⏏ ja asettamalla asemaan tyhjä DVD-R- tai DVD-RW-levy. Sulje asema painamalla Eject-näppäintä.

HUOMAUTUS **Varmista, että tulppatiiviste avataan ennen levykelkan avaamista. Näin vältät kelkan mekanismin vioittamisen.**

6. Jos järjestelmä löytää alustamattoman levyn, se pyytää lupaa alustaa levy. Alusta levy painamalla palautusnäppäintä ●. Laite ei tallenna alustamattomalle levylle.
7. Sulje DVD*Pak*-laitteen levykelkan tulppatiiviste suojataksesi asemaa pölyltä ja kosteudelta.

Kuva 11 - DVD-kelkka auki

Kun järjestelmä on havainnut alustetun levyn, kameran näkymän pitäisi tulla näkyviin sekä DVDR-laitteen näytölle että DVD*Pak*-laitteen näytölle. Jos kameran näkymää ei näy näytöllä, näytön lähde on vaihdettava. *(Katso videon näytön asetukset sivulta 158.)*

Kuva 12 - Kameran kuvan näyttö DVDR-laitteen näytöllä

Putken tarkastus

1. Käynnistä DVD*Pak*, jos se ei ole päällä.
2. Työnnä kamerapää putkeen.
3. Jatka putken tarkastusta SeeSnake-käyttöohjeesi mukaan.

Valoisuuden säätäminen

Haluat kenties lisätä tai vähentää kameran LED-valon valoisuutta putkea tarkastaessasi olosuhteista riippuen. Se

tapahtuu yksinkertaisesti painamalla valoisuusnäppäintä ja lisäämällä tai vähentämällä valoisuutta nuolinäppäimellä . Paina Menu-näppäintä , kun olet valmis.

Kuvan kääntäminen
Tarkastuksen aikana kamera voi kiertyä putkessa ja näyttää kuvan ylösalaisin. Jos käytät DVD*Pak*-laitetta 5,7” LCD-näytöllä, kääntönäppäin kääntää kuvaa näytöllä (pystysuunnassa) katselun helpottamiseksi. (Tätä toimintoa ei tueta 4,3” OLED-näytöllä.) Tallennin kaappaa kuvan sellaisena kuin se näkyy näytöllä.

Count*Plus*-laitteen ohjaus
Jos käytät SeeSnake-kelaa, joka on varustettu Count*Plus*-etäisyyslaskurilla, mitattu etäisyys tulee näkyviin DVD*Pak*-laitteen näytölle. Jos haluat asettaa väliaikaisen nollapisteen mitataksesi etäisyyden jostain kohdasta (esim. risteyksestä tai putken päästä), DVD*Pak*-laitteen nollausnäppäimen painaminen käynnistää väliaikaisen etäisyyden laskennan ja näyttää numeron hakasulkeissa [0.0]. Toinen lyhyt painallus palauttaa päälaskurin. Pitkä painallus (3 sekuntia) nollaa pääetäisyyslaskurin uudelleen.

Katso lisätietoja the Count*Plus*-laitteen käytöstä Count*Plus*-laitteen käyttöohjeesta. Count*Plus*-laitteen parametrit, kuten päiväys ja kellonaika, määritetään Count*Plus*-laitteen valikkonäppäimellä siirtymällä Count*Plus*-laitteen Tools-valikkoon (Työkalut). Count*Plus*-tekstikerroksia hallitaan Count*Plus*-laitteen näppäimistöllä Count*Plus*-laitteen käyttäjän käsikirjan ohjeiden mukaan.

Tarkastuksen tallennus

Kun asemaan asetetaan uusi levy, DVDR alustaa levyn tallennusta varten, jos laitteeseen on kytketty kamera.

Noudata tarvittaessa kohdassa Videonäytön asetukset kuvattuja vaiheita *(sivu 158)* valitaksesi tuloliitännäksi **videotulon**.

HUOMAUTUS Laitteen hidaskin liikuttaminen tallennuksen aikana voi aiheuttaa levyyn fyysisiä vaurioita ja tehdä DVD-levystä toistokelvottoman. Jos virransyöttö laitteeseen katkeaa tallennuksen aikana, tallentamattomat jaksot menetetään.

Perustallennus
Tallennuksen perustekniikka on yksinkertainen.

1. Sijoita kamera putkeen, josta haluat aloittaa tallennuksen.
2. Paina tallennusnäppäintä . Näytölle tulee teksti “Recording” (Tallennus). Ääni tallennetaan automaattisesti sisäänrakennetun mikrofonin välityksellä, ellei sitä ole mykistetty mikrofonin mykistysnäppäimellä *(ks. kuva 3.)*
3. KESKEYTÄ nauhoitus painamalla tallennusnäppäintä . Jatka painamalla näppäintä uudelleen.
4. Kun haluat lopettaa tallennuksen, paina pysäytysnäppäintä . Nykyisen jakson lopettamiseen tarvittavan lyhyen tauon jälkeen näytölle tulee jälleen kameran nykyinen näkymä ja sen alla nykyisellä levyllä jäljellä oleva tallennusaika.

Äänen tallennus
DVD*Pak*-laitteen äänen tallennukseen käytettävä sisäänrakennettu mikrofoni sijaitsee aivan näytön oikealla puolella. Tuulisessa ja meluisassa ympäristössä voit mieluummin mykistää mikrofonin tarkastuksen ajaksi ja tallentaa pelkästään kameran videota. Tarkastuksen aikana haluat ehkä kytkeä mikrofonin päälle tallentaaksesi kommentteja. Voit kytkeä mikrofonin päälle tai pois helposti painamalla mikrofonin mykistysnäppäintä . Äänen mykistyskuvake tulee näkyviin, kun mikrofoni on mykistetty, ja häviää, kun mikrofoni on käytössä.

Levyn viimeistely
Kun tallennukseen käytetään DVD/R-levyä, DVD:tä ei voi toistaa millään muulla laitteella, ennen kuin DVD on viimeistelty. Kun levy on viimeistelty, sille ei voi tallentaa uudelleen. Viimeistellyllä levyllä näkyy käynnistettäessä rivi valittavia jaksoja. RW-levyt eivät vaadi viimeistelyä, ja niihin voi lisätä tiedostoja.

1. Kun olet saanut kehotuksen viimeistellä levyn ja jos päätät viimeistellä sen, korosta “Yes” (kyllä) nuolinäppäinten avulla ja paina Enter-näppäintä. *(Katso kuva 13.)* Jos et halua viimeistellä levyä, korosta “No” (ei) nuolinäppäimillä ja paina Enter-näppäintä.

Kuva 13 - “Viimeistele levy” -vaihtoehto

2. Näytölle tulee ilmoitus, että viimeistelyn jälkeen levylle ei voi enää tallentaa. *(Katso kuva 14.)* Aloita viimeistely valitsemalla “OK”.

Kuva 14 - Viimeistelyvaroitus

3. Viimeistelyprosessi voi kestää useita minuutteja tallennetun materiaalin määrästä riippuen. Kun viimeistely on valmis, levy tulee ulos.

   Levyt voi viimeistellä myös painamalla palautusnäppäintä, valitsemalla Setup (asennus) ja sitten valikosta Finalize (viimeistele).

Tallennetun videon toistaminen

Toista tallennettu jakso painamalla paluunäppäintä ● tuodaksesi näytölle valikon ja korostamalla kohdan **DVD Preview** (DVD:n esikatselu). Paina sitten valintanäppäintä ▭.

Jos levyä ei ole viimeistelty, näytölle tulee viimeksi tallennettu video, joka toistetaan DVDR-laitteen näytöllä.

Jos levy on viimeistelty, näytölle tulee pikkukuvakkeita levylle tallennetuista nykyisistä jaksoista. Korosta se, jonka haluat toistaa, ja käynnistä se painamalla valintanäppäintä uudelleen. (Ääntä ei kuulu esikatseltaessa videota DVD*Pak*-laitteella, mutta se kuuluu DVD-soittimelta tai tietokoneelta, jos se on tallennettu.) Palaa tallennustilaan painamalla paluunäppäintä ● palataksesi valikkoon ja korostaaksesi kohdan Video → DVD. Paina valintanäppäintä, korosta **Video In** (videotulo) ja paina valintanäppäintä uudelleen. Laite on nyt valmis tallentamaan joko RW-levylle tai viimeistelemättömälle levylle.

Kameran sijoittaminen sondin avulla

Monissa SeeSnake putkien tarkustusjärjestelmissä on sisäänrakennettu sondi, joka lähettää paikannettavaa 512 Hz:n signaalia. Kun sondi on päällä, paikannuslaite, kuten RIDGID SR-20, SR-60, Scout™ tai NaviTrack® II, joka on säädetty 512 Hz:n taajuudelle, pystyy tunnistamaan sen, jolloin kamera voidaan paikantaa maan alta.

Käynnistä SeeSnake-sondi DVD*Pak-laitetta käyttäessäsi,* painamalla sondinäppäintä ⊞. Näytölle tulee sondikuvake, kun sondi on päällä. Näytöllä saattaa näkyä myös häiriöviivoja, jotka johtuvat sondin lähettämästä signaalista.

Ne häviävät, kun sondi sammutetaan painamalla uudelleen sondinäppäintä ⊞.

Käyttökelpoisin tapa jäljittää anturi on työntää käyttökaraa putkeen noin 1,5–3 metriä ja etsiä sondin sijainti paikannuslaitteen avulla. Tarvittaessa käyttökaraa voidaan työntää vastaava pituus edemmäs putkeen ja paikantaa anturi uudelleen alkaen aiemmin havaitusta kohdasta. Kytke paikannuslaite käyttöön ja aseta se anturitilaan anturin paikantamiseksi. Tutki anturin todennäköisen sijainnin suunnassa, kunnes paikannuslaite havaitsee anturin. Kun anturi on havaittu, käytä paikannuslaitteen ilmaisimia ja määritä anturin tarkka sijainti. Yksityiskohtaisia tietoja anturin paikantamisesta on käytettävän paikannuslaitemallin käyttäjän käsikirjassa.

SeeSnake-työntökaapelin linjan seuraaminen

Sen lisäksi, että sillä voidaan jäljittää järjestelmän kameraan upotettu anturi, DVD*Pak*-laitteen avulla voi myös seurata SeeSnake-työntökaapelin reittiä maan alla normaalilla RIDGID-paikantimella, joita ovat esimerkiksi NaviTrack® II, Scout™, SR-20 ja SR-60. Seuraa SeeSnake-työntökaapelin reittiä yksinkertaisesti kytkemällä linjalähettimen yhteen liittimeen, joka on maadoitettu hyvin maadoituspiikillä, ja nipistämällä toinen liitin DVD*Pak*-laitteen lähettimen pihtiliittimeen. Lähettimen pihtiliitin on metallinen korvake, joka sijaitsee aivan akun oikealla puolella. *(Katso kuva 3.)*

Aseta linjalähetin ja paikannin samalle taajuudelle, esimerkiksi 33 kHz, ja käytä paikanninta reitin seuraamiseen *(kuva 15).* Kameran sisäänrakennettu anturi voi olla päällä samaan aikaan, ja jos paikantimessa on SimulTrace™-ominaisuus, voit seurata käyttökaraa koko matkan kameran sijaintiin saakka ja tunnistaa sitten anturin kameran sisältä lähestyessäsi sitä maanpinnan yläpuolella.

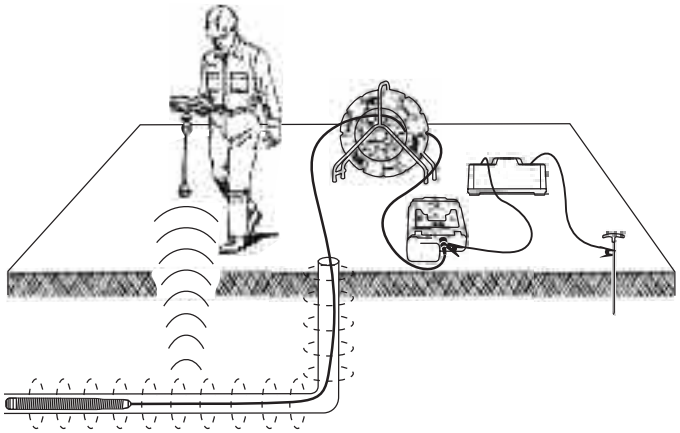

Kuva 15 - Käyttökaran linjan seuraaminen

Jos sinulla ei ole käytössä SimulTrace™-ominaisuutta, voit käyttää lähetintä ja paikanninta seurataksesi käyttökaran reittiä. Kun signaali häipyy, kytke paikannin anturitilaan linjasondin taajuudelle, joka on yleensä 512 Hz. Poimi signaali siitä kohdasta, missä linjan seuraustaajuus alkoi heikentyä ja hävitä linjasondilta. Koska lähetinten taajuuksien paikantaminen voi aiheuttaa näytön kuvan vääristymistä, on parasta kytkeä sondi ja linjalähettimet pois päältä linjan sisäosan tarkastamisen ajaksi ja käynnistää ne vasta, kun on valmis paikannukseen.

Huolto-ohjeet

Puhdistus

⚠ VAROITUS

Varmista, että kaikki johdot ja kaapelit on irrotettu ja akku irrotettu ennen DVD*Pak*-laitteen puhdistusta sähköiskuvaaran pienentämiseksi.

Älä käytä nestemäisiä tai hankaavia puhdistusaineita DVD*Pak*-laitteiden puhdistukseen. Puhdista DVD*Pak* kostealla liinalla. Käytä näyttöjen puhdistukseen ainoastaan LCD-näyttöjen puhdistukseen hyväksyttyjä puhdistusaineita. Älä päästä mitään nestettä DVD*Pak*-laitteen sisään.

Lisävarusteet

⚠ VAROITUS

Seuraavat lisävarusteet on suunniteltu toimimaan DVD*Pak*-laitteen kanssa. Muista lisävarusteista, jotka sopivat käytettäviksi muiden laitteiden kanssa, voi tulla vaarallisia DVD*Pak*-laitteen kanssa käytettäessä. Pienennä vakavan loukkaantumisen vaaraa käyttämällä ainoastaan lisävarusteita, jotka on suunniteltu ja joita nimen omaan suositellaan käytettäviksi DVD*Pak*-järjestelmän kanssa. Näitä ovat esimerkiksi alla luetellut.

Kuvastonro		Kuvaus
US	EU	
32743	28218	18 V ladattava litiumioniakku
32068	32073	Akkulaturi
32648	32693	Kaksoisakkupakkaus latureineen
32708	32713	Yhden akun pakkaus latureineen
Sekalaiset		RIDGID SeekTech®- tai NaviTrack®-paikannin
Sekalaiset		RIDGID SeekTech®- tai NaviTrack® -lähettimet

Kuljetus ja säilytys

Poista paristot ennen kuljetusta. Älä altista laitetta voimakkaille tönäisyille tai iskuille kuljetuksen aikana. Jos laite on pitkään käyttämättömänä, poista paristot. Säilytyslämpötilan tulee olla -20 °C - 70 °C (-4 °F - 158 °F).

Säilytä sähkölaitteet kuivassa paikassa sähköiskuvaaran pienentämiseksi.

Suojaa liialliselta kuumuudelta. Laitetta ei saa sijoittaa lämmönlähteiden, kuten pattereiden, liesien ja muiden lämpöä tuottavien laitteiden (esimerkiksi vahvistimet) läheisyyteen.

Huolto ja korjaus

⚠ VAROITUS

Epäasianmukaisen huollon tai korjauksen jälkeen DVD*Pak*-laitteen käyttö ei välttämättä ole enää turvallista.

DVD*Pak*-laitteen huolto ja korjaus on annettava RIDGIDin valtuuttaman itsenäisen huoltoliikkeen tehtäväksi.

Lisätietoja lähimmästä itsenäisestä RIDGID-huoltoliikkeestä ja vastauksia huoltoon tai korjaukseen liittyviin kysymyksiin:

- Ota yhteys paikalliseen RIDGID-jälleenmyyjään.
- Käy osoitteessa www.RIDGID.com tai www.RIDGID.eu, jossa voit etsiä paikalliset Ridge Tool -yhteystiedot.

- Ridge Toolin tekniseen palveluosastoon saat yhteyden lähettämällä sähköpostia osoitteeseen rtctechservices@emerson.com tai soittamalla Yhdysvalloissa ja Kanadassa numeroon (800) 519-3456.

Hävittäminen

Laitteen osat sisältävät arvokkaita materiaaleja, ja ne voidaan kierrättää. Alueellasi voi olla kierrätykseen erikoistuneita yrityksiä. Hävitä osat kaikkien sovellettavien säädösten mukaisesti. Pyydä lisätietoja paikalliselta jätehuoltoviranomaiselta.

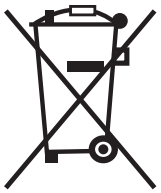

EY-maissa: Älä hävitä sähkölaitteita kotitalousjätteen mukana!

Eurooppalainen, sähkö- ja elektroniikkalaiteromua koskeva ohje 2002/96/EY ja sen täytäntöönpano kansallisessa laissa edellyttää, että käyttökelvottomat sähkölaitteet on kerättävä erikseen ja hävitettävä ympäristöystävällisellä tavalla.

Akun hävittäminen

Yhdysvallat ja Kanada: RBRC™ (Rechargeable Battery Recycling Corporation) -leima akuissa tarkoittaa, että RIDGID on jo maksanut litiumioniakkujen kierrätyskulut niiden tullessa käyttöikänsä loppuun.

RBRC™, RIDGID® ja muut akkutoimittajat ovat kehittäneet Yhdysvalloissa ja Kanadassa ohjelmia ladattavien akkujen keräämiseksi ja kierrättämiseksi. Normaalit paristot ja ladattavat akut sisältävät materiaaleja, joita ei pidä hävittää suoraan luontoon, sekä arvokkaita materiaaleja, jotka voidaan kierrättää. Auta suojelemaan ympäristöä ja säästämään luonnonvaroja palauttamalla käytetyt paristot ja akut paikalliselle jälleenmyyjälle tai valtuutettuun RIDGID-huoltoliikkeeseen kierrätettäviksi. Paikallinen kierrätyskeskus voi myös tarjota lisää keräilypisteitä.

RBRC™ on Rechargeable Battery Recycling Corporationin rekisteröity tavaramerkki.

EY-maissa: Vialliset tai käytetyt akut/paristot on kierrätettävä direktiivin 2006/66/EY määräysten mukaisesti.

`

Taulukko 1 Vianmääritys

ONGELMA	TODENNÄKÖINEN VIKA	RATKAISU
Kameran videokuva ei näy.	SeeSnake-laitteeseen ei tule virtaa.	Tarkista, että virtajohto on kytketty asianmukaisesti tai akku ladattu.
		Tarkista DVD*Pak*-laitteen virtakatkaisin.
	Vialliset kytkennät.	Tarkista kytkentä SeeSnakesta DVD*Pak*-laitteeseen.
		Tarkista SeeSnake-kytkennän istukka ja nastat.
	Näytön asetuksissa väärä lähde.	Asennus videonäytön asennusohjeiden mukaan.
	Virta vähissä.	Lataa akut tai kytke ulkoinen virtalähde.
Näytölle tulee vilkkuva akkuvaroitus.	DVD*Pak*-laitteen 18 V:n akkujen virta vähissä.	Lataa DVD*Pak*-laitteen akut. Kytke vaihtovirralle (110/220 V AC).

SeeSnake® DVD*Pak*

⚠ ADVARSEL!

Disse instruksjonene må være lest og forstått før verktøyet tas i bruk. Hvis advarsler og instruksjoner ikke følges, kan det resultere i elektrisk støt, brann og/eller alvorlig personskade.

RIDGID®

SeeSnake® DVD*Pak*	
Skriv ned serienummeret under og ta vare på produktets serienummer som finnes på navneplaten.	
Serie-nummer	

Innhold

Sikkerhetssymboler 165

Generelle sikkerhetsbestemmelser
Sikkerhet på arbeidsstedet 167
Elektrisk sikkerhet 167
Personlig sikkerhet 167
Bruk og håndtering av utstyret 168
Bruk og vedlikehold av batteriet 168
Service 168

Spesifikk sikkerhetsinformasjon 168
DVD*Pak*-sikkerhet 169

Beskrivelse, spesifikasjoner og standardutstyr
Beskrivelse 169
Spesifikasjoner 170
Standardutstyr 170
Tilleggsutstyr 170

DVD*Pak*-komponenter 170
DVDR-knapper 170

Inspeksjon før drift 171

Klargjøring av utstyr og arbeidssted 171
DVD*Pak*-plassering 171
Koble til DVD*Pak* 172
Tilkoblingsikoner 172
Drive SeeSnake DVD*Pak* 172
Oppstart av skjerm og DVDR 173

DVD*Pak*-innstillinger 174

DVD*Pak*-kontroller 175
Tastaturkontroller 175
DVDR-knapper 175
DVD*Pak*-visningsikoner 175

Brukerhåndbok 176
Starte opp 176
Inspisere linjen 176
Spille inn en inspeksjon 177
Spille av innspilt video 178
Lokalisere kameraet ved hjelp av sonden 178
Linjeavsøking av SeeSnake-støtkabel 178

Vedlikeholdsinstruksjoner 179
Rengjøring 179

Tilbehør 179

Transport og oppbevaring 179

Service og reparasjon 179

Avfallshåndtering 180

Avhending av batteri 180

Feilsøking 180

Sikkerhetssymboler

I denne brukerhåndboken og på selve produktet benyttes sikkerhetssymboler og signalord for å kommunisere viktig sikkerhetsinformasjon. Hensikten med denne delen er å gi en bedre forståelse av disse signalordene og symbolene.

Dette er sikkerhetssymbolet. Det brukes til å varsle om mulig fare for personskade. Følg alle sikkerhetsmeldingene som følger dette symbolet for å unngå personskade eller dødsfall.

⚠ FARE FARE indikerer en farlig situasjon som vil føre til dødsfall eller alvorlig personskade hvis den ikke unngås.

⚠ ADVARSEL ADVARSEL indikerer en farlig situasjon som kan føre til dødsfall eller alvorlig personskade hvis den ikke unngås.

⚠ FORSIKTIG FORSIKTIG indikerer en farlig situasjon som kan føre til en mindre eller moderat personskade hvis den ikke unngås.

MERK MERK indikerer informasjon som gjelder beskyttelse av eiendeler.

Dette symbolet betyr les brukerhåndboken nøye før utstyret tas i bruk. Brukerhåndboken inneholder viktig informasjon om trygg og korrekt bruk av utstyret.

Dette symbolet betyr bær alltid sikkerhetsbriller med sidebeskyttelse eller heldekkende vernebriller når du håndterer dette utstyret for å redusere risikoen for øyeskade.

Dette symbolet indikerer risiko for elektrisk støt.

Generelle sikkerhetsbestemmelser

⚠ ADVARSEL

Les alle sikkerhetsadvarsler og alle instruksjoner. Hvis advarsler og instruksjoner ikke følges, kan det resultere i elektrisk støt, brann og/eller alvorlig personskade.

SPAR PÅ ALLE ADVARSLER OG INSTRUKSJONER FOR FREMTIDIG REFERANSE!

Arbeidssted

- **Hold arbeidsstedet rent og godt belyst.** Det oppstår lettere ulykker på rotete eller mørke arbeidssteder.
- **Bruk ikke utstyr i omgivelser med eksplosive stoffer, som for eksempel i nærheten av brennbare væsker, gasser eller støv.** Utstyr skaper gnister som kan antenne støv eller gasser.
- **Hold barn og andre personer på avstand mens utstyret brukes.** Distraherende momenter kan føre til at du mister kontroll.

Elektrisk sikkerhet

- **Unngå kroppskontakt med jordede overflater som for eksempel rør, radiatorer, komfyrer og kjøleskap.** Det er større risiko for elektrisk støt hvis kroppen din er jordet.
- **Utstyr må ikke eksponeres for regn eller fuktighet.** Inntrenging av vann i utstyr øker risikoen for elektrisk støt.
- **Strømledningen må håndteres forsiktig. Bruk ikke strømledningen til å bære, dra eller trekke støpselet til utstyret ut av kontakten. Hold strømledningen unna varme, olje, skarpe kanter og bevegelige deler.** Skadde eller flokete strømledninger øker risikoen for elektrisk støt.
- **Hvis utstyret må brukes i fuktige omgivelser, må det brukes en strømforsyning med jordfeilbryter (GFCI).** Dette reduserer risikoen for elektrisk støt.
- **Sørg for å holde alle elektriske koblinger tørre og over bakken. Ikke ta på utstyr eller støpsler med våte hender.** Dette reduserer risikoen for elektrisk støt.

Personlig sikkerhet

- **Vær årvåken og oppmerksom på det du gjør, og bruk sunn fornuft når utstyret brukes. Bruk ikke utstyret hvis du er trett eller påvirket av narkotika, alkohol eller medisiner.** Et øyeblikks uoppmerksomhet når du bruker utstyret kan føre til alvorlig personskade.
- **Bruk personlig verneutstyr. Bruk alltid vernebriller.** Bruk av verneutstyr som støvmaske, vernesko med antisklisåle, hjelm og hørselsvern der forholdene krever det, reduserer faren for personskader.
- **Ikke strekk deg for langt. Sørg for å ha godt fotfeste og god balanse til enhver tid.** Dette gir bedre kontroll over utstyret i uforutsette situasjoner.
- **Kle deg riktig. Unngå løstsittende klær eller smykker. Sørg for å holde hår, klær og hansker unna bevegelige deler.** Løse klær, smykker og langt hår kan fanges i bevegelige deler.

Bruk og håndtering av utstyret

- **Ikke bruk makt på utstyret. Bruk korrekt utstyr for jobben som skal gjøres.** Korrekt utstyr vil gjøre jobben bedre og sikrere innenfor den nominelle kapasiteten det er konstruert for.
- **Bruk ikke utstyret hvis bryteren ikke slår apparatet PÅ og AV.** Utstyr som ikke kan kontrolleres med bryteren er farlig og må repareres.
- **Trekk ut støpselet fra kontakten og/eller koble batteriet fra utstyret før du foretar noen justeringer, bytter tilbehør eller plasserer utstyret for oppbevaring.** Slike forebyggende sikkerhetstiltak reduserer risikoen for personskade.
- **Oppbevar utstyret som ikke er i bruk utenfor barns rekkevidde, og ikke la personer som ikke er vant med utstyret eller kjent med disse instruksjonene bruke utstyret.** Utstyret kan være farlig hvis det brukes av personer som ikke har fått opplæring.
- **Vedlikehold av utstyret.** Kontroller at det ikke er feiljusteringer eller kiling i bevegelige deler, at ikke deler mangler og at det ikke er brudd på deler eller andre forhold som kan redusere utstyrets ytelse. Hvis utstyret er skadet, må det repareres før bruk. Mange ulykker skyldes dårlig vedlikeholdt utstyr.
- **Bruk utstyret og tilbehøret i henhold til disse instruksjonene, ta hensyn til arbeidsforholdene og selve arbeidet som skal utføres.** Å benytte utstyret til annet bruk enn det er beregnet for kan føre til farlige situasjoner.
- **Bruk bare tilbehør som er anbefalt av produsenten av utstyret.** Tilbehør som kan være egnet for en utstyrstype kan være farlig når det brukes sammen med annet utstyr.
- **Hold håndtakene tørre og rene, tørk av olje og fett.** Dette vil gi bedre kontroll over utstyret.

Bruke og vedlikeholde el-verktøy

- **Lad kun batteriet opp med lader som er spesifisert av produsent.** Å bruke en lader som passer for én batteripakketype med en annen batteripakketype kan forårsake risiko for brann.
- **Bruk kun utstyr med batteripakker som er spesifikt utformet for det.** Bruk av andre batteripakker kan forårsake risiko for personskade og brann.
- **Ikke test batterier med strømledende gjenstander. Når batteripakken ikke er i bruk, hold den unna andre metallobjekter, som binders, mynter, nøkler, spikere, skruer eller andre små metallobjekter som kan skape forbindelse fra en terminal til en annen.** Hvis batteriets poler kortsluttes, kan det forårsake brannsår eller brann.
- **Ved misbrukstilstander kan væske støtes ut fra batteriet, unngå kontakt. Hvis kontakt oppstår, skyll med vann. Hvis væsken kommer i kontakt med øyne, skyll med vann og kontakt lege.** Væske som støtes ut fra batteriet kan forårsake irritasjon eller brannsår.
- **Bruk og oppbevar batterier og ladere i områder som er tørre og har en egnet romtemperatur.** Ekstreme temperaturer og fukt kan skade batterier og føre til lekkasje, elektrisk støt, brann eller brannsår. *Se bruksanvisningen for laderen for mer informasjon.*
- **Ikke dekk over laderen under bruk.** God ventilasjon kreves for korrekt drift. Hvis du dekker over laderen under bruk, kan det føre til brann.
- **Kvitt deg med batterier på riktig måte.** Eksponering for høye temperaturer kan få batteriene til å eksplodere, kast dem derfor ikke inn i flammer. Enkelte land har bestemmelser for kassering av batterier. Følg alltid gjeldende forskrifter.

Service

- **Få utstyret undersøkt av en kvalifisert reparatør som kun bruker identiske reservedeler.** Dette vil sikre at utstyrets sikkerhet opprettholdes.
- Ta ut batteriene og overlat servicen til kvalifisert servicepersonnel hvis en av følgende situasjoner oppstår:
  - Hvis væske er sølt eller gjenstander har falt ned i produktet.
  - Hvis produktet ikke opererer normalt når normale bruksinstruksjoner følges.
  - Hvis produktet har falt ned eller er blitt skadet på noen som helst måte.
  - Når produktet viser en klar endring i ytelsen.

Spesifikk sikkerhetsinformasjon

⚠ ADVARSEL

Denne delen inneholder viktig sikkerhetsinformasjon som er spesifikk for dette utstyret.

Les disse forholdsreglene nøye før du begynner å bruke DVD*Pak* . Dette vil redusere risikoen for elektrisk støt eller alvorlig personskade.

TA VARE PÅ DISSE INSTRUKSJONENE!

Oppbevar denne håndboken sammen med maskinen slik at operatøren kan ha den for hånden.

Hvis du har spørsmål angående dette Ridge Tool-produktet:

– Kontakt din lokale RIDGID®-forhandler.
– Se www.RIDGID.com eller www.RIDGID.eu for å finne ditt lokale Ridge Tool-kontaktsted.
– Kontakt Ridge Tools tekniske serviceavdeling på e-postadressen rtctechservices@emerson.com, eller ring (800) 519-3456 i USA og Canada.

DVD*Pak*-sikkerhet

- **En feiljordet stikkontakt kan føre til elektrisk støt og/eller alvorlig skade på utstyret.** Undersøk om det finnes en forsvarlig jordet stikkontakt på arbeidsstedet. En trefaset stikkontakt eller en GFCI-stikkontakt betyr ikke nødvendigvis at stikkontakten er forsvarlig jordet. Be en autorisert elektriker undersøke stikkontakten hvis du er i tvil.
- **Kjør kun DVD Pak med et batteri som er spesifikt utformet for den, eller en dobbeltisolert strømforsyning.**
- **Ikke betjen dette utstyret hvis operatøren eller maskinen står i vann.** Å bruke utstyret mens man står i vann, øker risikoen for elektrisk støt.
- **DVD*Pak* er ikke vanntett. Kun kameraet og støtkabelen er vanntette.** Ikke eksponer utstyret for vann eller regn. Dette øker risikoen for elektrisk støt.
- **Ikke bruk utstyret der det er fare for kontakt med høyspenning.** Utstyret er ikke konstruert for å gi beskyttelse og isolering mot høyspenning.
- **Les og forstå denne brukerhåndboken, brukerhåndboken for rullen og andre instruksjoner for alt annet utstyr som brukes og alle advarsler før drift av DVD*Pak*.** Hvis disse instruksjonene ikke følges, kan det føre til skade på eiendom og/eller alvorlig personskade.
- **Bruk alltid passende personlig verneutstyr ved håndtering og bruk av utstyret i avløp.** Avløp kan inneholde kjemikalier, bakterier og andre substanser som kan være giftige, smittefarlige, etsende eller forårsake andre problemer. Korrekt personlig verneutstyr inkluderer alltid sikkerhetsbriller, og kan inkludere utstyr som hansker for rengjøring av avløp, lateks- eller gummihansker, ansiktsskjerm, heldekkende vernebriller, beskyttende klær, pusteutstyr og vernesko med ståltupp.
- **Hvis du bruker rengjøringsutstyr for avløp samtidig som du bruker inspeksjonsutstyr for avløp, skal du kun benytte RIDGIDs hansker for avløpsrengjøring.** Grip aldri tak i den roterende avløpsrengjøringskabelen med noe annet, inkludert andre hansker eller en fille. De kan vikles rundt kabelen og forårsake håndskader. Bruk bare lateks- eller gummihansker under RIDGIDs hansker for avløpsrengjøring. Ikke bruk skadde hansker for avløpsrengjøring.
- **Praktiser god hygiene.** Bruk varmt såpevann når du vasker hendene og andre eksponerte kroppsdeler som har vært i kontakt med avløpsinnhold etter håndtering eller bruk av inspeksjonsutstyr for avløp. Ikke spis eller røyk mens du bruker eller håndterer inspeksjonsutstyr for avløp. Dette vil hjelpe deg til å forhindre at du blir utsatt for infiserende materialer.

For detaljerte instruksjoner om bruk av Sony® DVDR-enheten, se brukerhåndboken som leveres av enhetens produsent.

Beskrivelse, spesifikasjoner og standardutstyr

Beskrivelse

SeeSnake® DVD*Pak* er en robust, lett og værbestandig kameraskjerm, kontroller og innspillingsenhet for bruk med et SeeSnake-rørinspeksjonssystem. I kombinasjon med Sony® Multi-Function Digital Video Disc Recorder (DVDR) kan DVD*Pak* brukes til å vise, spille inn og lagre video i bekvemmelig DVD-format.

DVD*Pak* er utformet for enkel tilkobling til SeeSnake-rull og -kamera og vise og spille inn visningen fra et kamera. Det kan også brukes sammen med SeeSnake-rørinspeksjonssystem med en separat skjerm, og spille inn rørinspeksjon til DVD. Det gir lett tilgjengelige kontroller for å bruke Sony Multi-Function-innspillingsenhet, samtidig som den beskytter innspillingsenheten i et slitesterkt etui som er lett å ta med seg.

Annet hjelpeutstyr som kan brukes sammen med DVD*Pak*:

- Oppladbart batteri.
- En RIDGID-posisjonsindikator og -mottaker (f.eks. SR-20, SR-60, Scout™ eller NaviTrack® II).
- En RIDGID-sender (f.eks. ST-510, ST-305, NaviTrack® Brick eller NaviTrack® 10-watts sender).
- Count*Plus*-kabelmålingssystem, normalt innebygd i SeeSnake-rørinspeksjonssystemer.

Spesifikasjoner

Vekt (med DVDR) .....4,2 kg u/ batteri, 4,8 kg m/ batteri

Vekt (uten DVDR) .....2,6 kg u/ batteri, 3,2 kg m/ batteri

Mål (lukket):

Lengde .....(35 cm) u/ batteri
Bredde .....23 cm (9,1”)
Høyde.....13,4 cm (5,3”)

Strømkilde.....100–240 V vekselstrøm / 50–60 Hz, vekselstrøm eller 18 V likestrøm oppladbart batteri

Batteritype.....1 x 18 V Li-Ion, 2,2 Ah

Nominell effekt .....14–16 V likestrøm 40 W
12 V likestrøm 30 W (kun DVR)

Bruksmiljø:

Temperatur.....5 til 35 °C (40 til 95 °F)
Fuktighet .....5 til 95 % relativ fuktighet
Lagringstemperatur .....-20 til 70 °C (-4 til 158 °F)
Høyde over havet .....4000 meter (13 120 fot)

Skjerm .....4.3” OLED (10,9 cm) eller 5,7” LCD (14,47 cm)

Oppløsning.....480 x 272 (OLED)
320 x 240 (LCD)

Driftstemperaturområde for bruk i visningsmodus (uten å bruke DVDR):

4.3” OLED-skjerm .....-40 °C til 85 °C (-40 °F til 185 °F)
5,7” LCD-skjerm .....-20 til 70 °C (-4 til 158 °F)

Standardutstyr

- DVD*Pak*
- 100–220 V vekselstrøm til 15 V likestrøm strømretter og tilførsel
- Brukerhåndbok
- Sony VRD-MC5 Digital Video Disc Recorder (DVDR)
- Instruksjons-DVD
- RCA-kabel
- Skulderreim
- Sony DVDR-brukerhåndbok

Tilleggsutstyr

	Katalognr. (USA)	Katalognr. (EU)
18 V oppladbart Li-Ion-batteri	32743	28218
Batterilader	32068	32073
Sett med dobbeltbatteri og lader	32648	32693
Sett med enkeltbatteri og lader	32708	32713

DVDPak er beskyttet av amerikanske og internasjonale patenter og løpende patenter.

DVD*Pak*-komponenter

Figur 1 – DVD*Pak*-komponenter

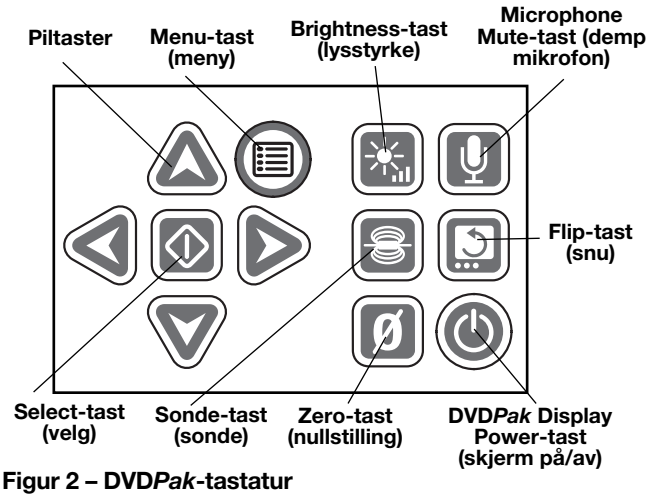

Figur 2 – DVD*Pak*-tastatur

DVDR-knapper

Return-knapp (tilbake): Henter frem Sony DVDR-menyen.

Power-knapp (på/av): Slår DVD*Pak*-systemet PÅ eller AV. Slår også skjermen på og av.

Record-knapp (innspilling): Starter Sony DVDR-innspilling.

Piltaster: Uthever et menyvalg.

Enter/Select-knapp (angi/velg): Velger et uthevet meny-alternativ.

Stop-knapp (stopp): Stopper innspilling eller avspilling.

Eject-knapp (løs ut): Åpner plateskuffen.

Inspeksjon før drift

⚠ ADVARSEL

Inspiser SeeSnake DVD*Pak* før hver bruk, og rett opp eventuelle problemer for å redusere risikoen for alvorlige personskader grunnet elektrisk støt og lignende, og for å forebygge skade på maskinen.

1. Kontroller at strømmen er slått av, eventuell ekstern strømkilde og strømkabler er koblet fra og batteriet er fjernet. Undersøk ledninger, kabler og kontaktene for skade eller endring.
2. Rengjør SeeSnake DVD*Pak* for smuss, olje eller andre forurensninger for å gjøre inspeksjonen lettere og for å hindre at du mister taket når du bærer eller bruker utstyret.
3. Undersøk om DVD*Pak* har ødelagte, slitte, manglende, skjeve eller fastkilte deler, eller om det er andre forhold som kan hindre sikker og normal bruk.
4. Undersøk eventuelt annet utstyr som brukes etter instruksjonene for å sikre at utstyret er i god stand.
5. Hvis du finner noe som ikke er i orden, venter du med å bruke utstyret til problemene er løst.

Klargjøring av utstyr og arbeidssted

⚠ ADVARSEL

Klargjør DVD*Pak* og arbeidsområdet i henhold til disse prosedyrene for å redusere risikoen for personskade fra elektrisk støt, brann og andre uhell, og for å forebygge skade på DVD*Pak*.

1. Kontroller arbeidsområdet for:
   - Tilstrekkelig lys.
   - Brennbare væsker, damper og støv som kan antennes. Hvis noe av dette blir funnet, må du ikke jobbe på stedet før kildene er identifisert og problemet er løst. DVD*Pak* er ikke eksplosjonssikker. Elektriske koblinger kan forårsake gnister.
   - Ryddig, plant, stabilt og tørt arbeidssted for operatøren. Ikke bruk maskinen når du står i vann.
   - Sørg for at det er fri passasje til stikkontakten, og at det ikke er noe der som kan skade strømledningen.
2. Hvis mulig, undersøk arbeidet som skal utføres, avgjør størrelse(r) og lengde(r) på dreneringspunkt(er), nærheten til kjemikalier for avløpsrengjøring eller andre kjemikalier osv. Det er viktig å forstå de spesifikke sikkerhetsmessige forholdsregler som er nødvendige når man arbeider i nærheten av kjemiske substanser. Kontakt kjemikalieprodusenten for nødvendig informasjon.
3. Avgjør hva som er korrekt utstyr for jobben som skal gjøres. SeeSnake DVD*Pak* er konstruert for å vise og spille inn inspeksjoner som gjøres med et inspeksjonskamera. Inspeksjonsutstyr for annen bruk finnes i Ridge Tool-katalogen, og på nettsidene www.RIDGID.com og www.RIDGID.eu.
4. Forsikre deg om at alt utstyr er blitt korrekt undersøkt.
5. Vurder om det er nødvendig å sette opp barrierer på arbeidsstedet for å holde andre personer på avstand. Tilskuere kan distrahere operatøren under arbeid. Ved arbeid i trafikkerte områder må du sette ut trafikkjegler eller andre barrierer for å varsle bilførere.
6. Fjern om nødvendig fast inventar som vannklosett, utslagsvask osv. for å komme til.

DVD*Pak*-plassering

Åpne DVD*Pak*-solskjermen og -skjermen og plasser dem slik at de er enkle å se mens du betjener kameraet og støtstangen ved inspeksjon. Stedet skal ikke være vått eller slik at DVD*Pak* og annet utstyr kan bli vått under bruk. DVD*Pak* er ikke vanntett, og eksponering for våte omgivelser kan føre til elektrisk støt eller skade på utstyret.

Plasser kamera og rull som instruert i sine respektive brukerhåndbøker. Kontroller at DVD*Pak* og kabelrull står støtt.

Koble til DVD*Pak*

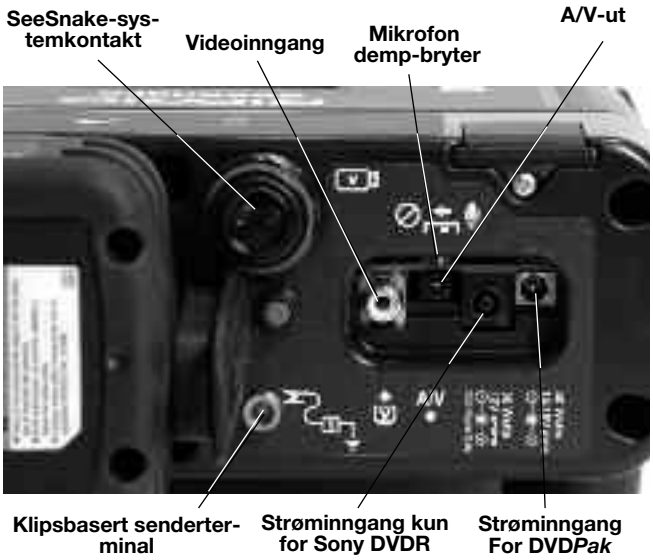

Figur 3 – DVD*Pak*-tilkoblinger

Tilkoblingsikoner

SeeSnake-systemkontakt

Videoinngangsplugg

A/V-ut-plugg

Klipsbasert senderterminal

DVD*Pak*-strømkontakt

Strømkontakt kun for DVDR

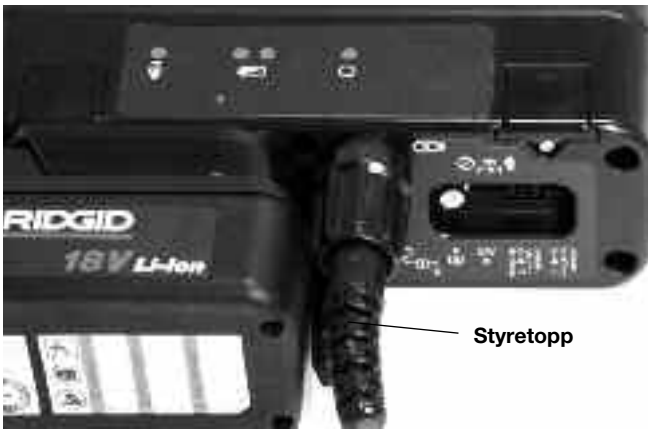

Figur 4 – Koble systempluggen til DVD*Pak*-systemkontakten

MERK Når du kobler SeeSnake-systemkabelen til/fra, vri kun på låsearmen. For å forhindre skade, ikke bøy eller vri kontakten eller kabelen.

SeeSnake-systemkabel

Ta ut SeeSnake-systemkabelen fra holderen og plugg inn systemkabelen i den tilhørende SeeSnake-systemkontakten på DVD*Pak*. Tilknytt kontaktene ved å stille inn styrepinnen i forhold til styresokkelen, skyve kontakten rett inn og skru fast den ytre låsearmen

MERK! En styretopp støpt på toppen av kabelkontakten skal peke opp når pluggen er satt korrekt i.

Alternativer med ekstern monitor

1. DVD*Pak* kan brukes med en ekstern SeeSnake-skjerm ved å koble til en RCA-kabel som du finner i lommen festet til skulderreimen i Video Out-porten (video ut) på skjermen. Koble den andre enden av kabelen til den gule DVD*Pak*-videoinngangsporten på baksiden av DVD*Pak* som er merket ⇧V.
2. A/V-utgangsporten A/V⇩ vil sende direktevideo fra kameraet og direktelyd fra mikrofonen ut til en annen DVDR eller skjerm. (Hvis koblet til en skjerm som har høyttalere, kan du få feedback, dette kan forhindres ved å dempe lyden på mikrofonen med Mute-bryteren (demp lyd)).

   A/V-utgangsporten sender ikke innspilt video eller lydutmating fra Sony DVDR.

Figur 5 – DVD*Pak* med SeeSnake

Drive SeeSnake DVD*Pak*

SeeSnake DVD*Pak* kan enten drives med oppladbart RIDGID Li-Ion-batteri eller koblet til et støpsel via medfølgende AC/DC-strømretter. Batterikraft er den foretrukne metoden, fordi du da reduserer faren for elektrisk støt. **I tillegg er ikke strømretteren merket for utendørs bruk og skal kun brukes inne.**

Batterikraft
Med tørre hender, skyv et fullstendig oppladet batteri opp på batteridokken på baksiden av DVD*Pak*.

Figur 6 – batteri installert

Påse at batteriet låses inn i dokken. *Se batteriladerens brukerhåndbok for mer informasjon*

Batteriene som leveres med DVD*Pak* er klassifisert for 2,2 amperetimer. Når batteriene er fulladet, avhengig av bruk (innspillingstid osv.), vil DVD*Pak* kjøre i omtrent 2,5 til 3 timer. Batteristatus-LED-ene indikerer batteriladenivået *(figur 7)*. *Se skjema over batteristatus-LED-ene.*

Figur 7 – Batteristatus-LED-er

Skjema over batteristatus-LED-er

Batteri-status	Ekstern strøm ikke tilkoblet	Ekstern strøm tilkoblet
FULLADET	Lyser grønt	Blinker grønt (5 sek AV 0,2 PÅ)
MIDDELS LADET	Lyser grønt og rødt	Blinker grønt og rødt (5 sek AV 0,2 PÅ)
LAV LADING	Lyser rødt, fire blink	Blinker rødt (5 sek AV 0,2 PÅ)
DØDT	Lyser rødt i 5 sek, 5 sek langt pip og nedstenging	

Nettdrift
For bruk med ledning medfølger en dobbeltisolert AC/DC-strømforsyning som reduserer stikkontaktspenningen til korrekt spenning for DVD*Pak*.

MERK Ekstern strømforsyning er kun ment for innendørs bruk.

Hvis du vil bruke systemet med strømledning, finn strømforsyningen. Strømledningen har to deler, en som kobles til standard 110–120 V støpsel (USA) med to pinner på den ene enden og plugges inn i strømforsyningen i den andre enden. Den andre delen går fra strømforsyningen til baksiden av DVD*Pak* og kobles til støpselet merket 40 Watts—14-16V på høyre side på baksiden på enheten *(figur 8)*.

Figur 8 – Tilkoblet ekstern strømforsyning

Med tørre hender, koble sammen de to delene og sett støpselet inn i inngangen bak på DVD*Pak*. Før ledningen langs en klar bane og, med tørre hender, koble strømforsyningen til tilhørende uttak. Hvis du bruker skjøteledning, må denne ha riktig trådmål. For ledninger på 25 fot må trådmålet være minst 18 AWG. For ledninger som er lengre enn 25 fot må trådmålet være minst 16 AWG.

Oppstart av skjerm og DVDR

Når kontaktene er på plass og batteriene installert (hvis batterier brukes), kan du slå på DVD-opptakeren og DVD*Pak*-skjermen med ett enkelt trykk på Power-knappen (på/av) ⏻. Du kan også slå på/av skjermen uavhengig ved å trykke på Power-knappen (på/av) ⏻ på tastaturet. På denne måten kan du bruke skjermen uten å slå på opptakeren, og dermed spare batteristrøm.

Hvis du slår på skjermen separat ved å bruke skjermens Power-knapp (på/av) ⏻, husk å slå den av ved å bruke skjermens Power-knapp (på/av). Hvis du skrur på både skjerm og DVDR ved kun å trykke på Power-knappen (på/av) ⏻ på DVD*Pak*, kan begge enhetene slås av ved å bruke samme knapp.

DVD*Pak*-innstillinger

Følgende innstillinger må kanskje sjekkes eller endres avhengig av hvor og hvordan du bruker DVD*Pak*.

Videoskjerminnstilling
Hvis du ikke kan se kameravisningen på skjermen, må du kanskje gjøre følgende *(figur 9)*:

1. Trykk på Return-knappen (tilbake) ● på venstre side av DVD*Pak*-tastaturet. En meny vil vises.
2. Bruk piltastene ⬆⬇ til å utheve Video ➔ DVD-alternativet og trykk på Enter-knappen (angi).
3. Bruk piltastene ⬆⬇ til å utheve VIDEO IN-alternativet (video inn) og trykk på Enter-knappen (angi).

Disse trinnene forteller enheten om korrekt kilde for visning.

Auto-Chapter-innstilling (automatisk kapittel)
Auto-Chapter-innstillingen (automatisk kapittel) er best å ha satt til ”Off” (av), da vil opptakeren starte et nytt kapittel hver gang du pauser innspillingen. For å gjøre dette, trykk på Return-knappen (tilbake) ● for å komme til Main Menu (hovedmenyen) og velg ”Setup” (oppsett). Bla ned til Auto-Chapter (automatisk kapittel) og trykk på Enter (angi) ▭. Endre innstillingen til ”Off” (av) ved å bruke piltastene ⬆⬇ og trykk på Enter (angi) ▭.

NTSC/PAL-videoinnstilling
Det kan være nødvendig å stille inn opptakeren til å formatere plater til samme fargeformat som kameraet sender i. Color System-alternativene (fargesystem) er NTSC (USA) og PAL (Europa). Enheten vil ikke spille inn hvis fargesystemet er i konflikt med plateformatet. Slik stiller du inn Color System-alternativet (fargesystemet):

1. Trykk på Return-knappen (tilbake) ● for å komme til hovedmenyen.
2. Trykk på piltastene ⬆⬇ for å utheve **Setup** (innstilling) og trykk på Enter (angi) for å åpne **Setup**-menyen (innstilling).
3. Bla ned til **Color System** (fargesystem) og trykk på Enter (angi).
4. Bruk piltastene ⬆⬇ til å utheve det korrekte fargesystemet (NTSC for USA og PAL for Europa).
5. Trykk på Return (tilbake) for å gå tilbake til Main Menu (hovedmenyen) og gjenta trinn 2 og 3 i Videoskjerminnstilling *(på side 174).*

Innstilingene som er aktive i oppsettmenyen når platen formateres avgjør platens format. Du kan vise enten PAL eller NTSC på DVD*Pak*, uansett hvordan ”Color System” (fargesystem) er stilt inn i Sony-enheten. Men, etter at du har formattert en DVD, kan du kun spille inn i det fargesystemet som var aktivt når platen ble formattert.

Enhetsinnstilling
DVD*Pak* kan stilles inn til å vise avstand i meter eller fot, eller la innstillingen velges automatisk. (Dette gjelder kun SeeSnake-systemer utstyrt med den digitale avstandsmåleren Count*Plus*.) For å stille inn enhetsalternativ:

1. Med DVD*Pak* slått på, trykk på Menu-knappen (meny) ▤.
2. Bruk piltastene ▽ til å rulle ned til **Unit** (enhet).
3. Bruk Select-tast (velg) ◈ for å velge mellom Feet (fot), Meters (meter) og Auto.
4. Når alternativet du ønsker er uthevet, trykk på Menu-knappen (meny) ▤ igjen for å lukke menyen.

Fargeinnstilling
DVD*Pak*-skjermen kan stilles inn for bedre spektralfargetetthet på skjermen. Slik justerer du fargene:

1. Med DVDPak slått på og koblet til et SeeSnake-kamera, trykk på Menu-knappen (meny) ▤.
2. Hvis Color-alternativet (farge) ikke er uthevet i menyen, bruk piltastene ▽△ til å bla til Color-alternativet (farge).
3. Bruk piltastene ◁▷ til å justere fargene etter dine preferanser.
4. Når skjermen er slik du vil ha den, trykk på Menu-knappen (meny) ▤ igjen for å lukke menyen.

Innstilling av Contrast (kontrast) og Brightness (lysstyrke)
Bruk samme trinn som vist under Color Setup (fargeoppsett) til å justere innstillinger for Contrast (kontrast) og Brightness (lysstyrke). Merk at du kanskje vil justere disse igjen under inspeksjonen, avhengig av lys- og fargeforholdene inni røret. Du kan også få tilgang til lysstyrkekontrollen ved å trykke på Brightness-knappen (lysstyrke) ☀.

DVD*Pak*-kontroller

Tastaturkontroller

Piltaster: Brukes til å flytte mellom menyvalg og justere verdier (for eksempel kontrast) opp og ned.

Select-tast (velg): Brukes til å velge alternativer i Units-menyen (enheter) (Auto, Meters (meter) og Feet (fot)).

Menu-knapp (meny): Brukes til å hente fram en meny over skjermalternativer som Color (farge), Brightness (lysstyrke), Contrast (kontrast), Units (enheter).

Brightness-knapp (lysstyrke): Brukes til direkte å styre lysstyrken til kameraets LED-er opp og ned.

Microphone Mute-knapp (demp mikrofon): Brukes til å dempe mikrofonen under innspilling eller aktivere den for å ta opp kommentarer under en inspeksjon.

Sonde-knapp: Brukes for å aktivere den innebygde sonden for avsøking av plasseringen til kamerahodet.

Flip-knapp (snu): Brukes til å snu bildet på skjermen vertikalt (kun 5,7" LCD-skjerm).

Zero-knapp (nullstilling): Brukes til å etablere et midlertidig nullstillingspunkt for avstandsmåleren for enheter utstyrt med Count*Plus*.

Display Power-knapp (skjerm på/av): Brukes til å slå DVD*Pak*-skjermen på og av. Slår ikke på og av DVDR.

DVDR-knapper

Return-knapp (tilbake): Åpner Sony DVDR-menyen.

Power-knapp (på/av): Slår DVD*Pak*-systemet PÅ eller AV. Slår også skjermen på og av.

Record-knapp (innspilling): Starter Sony DVDR-innspilling.

Piltaster: Uthever et menyvalg.

Enter/Select-knapp (angi/velg): Velger et uthevet menyalternativ.

Stop-knapp (stopp): Stopper innspilling eller avspilling.

Eject-knapp (løs ut): Åpner plateskuffen.

DVDPak-visningsikoner

Battery Level (batterinivå): Viser ladestatus til batteriet.

Microphone Off (mikrofon av): Vises når mikrofonen har blitt slått av.

Sonde: Vises når sonden er slått på.

Brightness Control (lysstyrkekontroll): Vises når du justerer skjermens lysstyrke.

Figur 9 – DVD*Pak*-kontroll

Figur 10 – DVDR-knapper

Brukerhåndbok

⚠ ADVARSEL

Bruk alltid øyebeskyttelse for å beskytte øynene dine mot smuss og fremmedlegemer.

Ved inspeksjon av avløp som kan inneholde farlige kjemikalier eller bakterier må du bruke korrekt verneutstyr som lateksshansker, heldekkende vernebriller, ansiktsskjerm eller pusteutstyr for å forhindre brannskader og infeksjoner.

Ikke betjen dette utstyret hvis operatøren eller maskinen står i vann. Å bruke utstyret mens man står i vann, øker risikoen for elektrisk støt. Antisklisko med gummisåle kan bidra til å forhindre at du glir eller får elektrisk støt, spesielt på våte overflater.

Følg brukerhåndboken for å redusere risikoen for personskader fra elektrisk støt og andre årsaker.

Starte opp

1. Sjekk at enheten er blitt korrekt klargjort.
2. Koble DVD*Pak* til enten SeeSnake-kameraet direkte eller til en ekstern SeeSnake-skjerm via RCA-kabelen.
3. Plasser kamerahodet på rullens styrebøyle, og slå på DVD*Pak* med ⏻ .
4. Hvis det ligger en plate i DVD-skuffen, vil systemet utføre en platesjekk. Det vil spørre om en plate hvis det ikke finner en plate.
5. For å sette inn en plate, trykk på Eject-knappen (løs ut) ⏏ og sett en tom DVD-R eller DVD-RW i skuffen. Lukk skuffen ved å trykke på Eject-knappen (løs ut).

MERK **Sørg for at beskyttelsen er åpnet før du løser ut plateskuffen. Du vil da unngå å skade skuffemekanismen.**

6. Hvis systemet finner en uformatert plate, vil systemet spørre om platen skal formateres. Trykk på RETURN (tilbake) ● for å formatere. Enheten vil ikke spille inn på en ikke-formatert plate.
7. Lukk DVD*Pak*-plateskuffens fremre beskyttelse som beskytter mot støv og fukt.

Figur 11 – DVD-skuffe åpen

Når en formatert plate oppdages, skal kameravisningen vises på både DVDR-skjermen og DVD*Pak*-skjermen. Hvis du ikke ser kameravisningen på skjermen, må kilden for visningen endres. *(Se Videoskjerminnstilling på side 174.)*

Figur 12 – Kamerabildevisning på DVDR-skjerm

Inspisere linjen

1. Start opp DVD*Pak* hvis den er slått av.
2. Sett kamerahodet på linjen.
3. Fortsett rørinspeksjonen som beskrevet i SeeSnake-håndboken.

Lysstyrkejustering

Det kan hende at du må øke eller minske kameraets LED-lysstyrke mens du inspiserer innsiden av linjen, avhengig av forholdene. For å gjøre det, trykk på

Brightness-knappen (lysstyrke) og øk eller minsk lysstyrkenivået ved å bruke piltastene . Trykk på Menu-tasten (meny) når du er ferdig.

Bilderotering
Mens du utfører en inspeksjon kan kameraet bli rotert i linjen og vise et opp-ned-bilde. Hvis du bruker en DVD*Pak* med en 5,7" LCD-skjerm, vil Flip-tasten (snu) rotere bildet på skjermen (snu det vertikalt) slik at det blir lettere å se. (Denne funksjonen støttes ikke på 4,3" OLED-skjermen.) Opptakeren vil fange bildet som det vises.

Count*Plus*-kontroll
Hvis du bruker en SeeSnake-rull utstyrt med Count*Plus*-avstandsmåleren, vil den målte avstanden vises på DVD*Pak*-skjermen. Hvis du ønsker å sette et foreløpig nullpunkt for å måle avstand fra et sted (som f.eks. et kryss eller rørhode), trykk på DVD*Pak* Zero-knappen (nullstilling) for å starte en midlertidig avstandsmåling med tallet vist i hakeparenteser [0.0]. Med enda et kort trykk kommer du tilbake til hovedmålingen. Et langt trykk (tre sekunder) nullstiller hovedavstandsmåleren på nytt.

For detaljer om hvordan du bruker Count*Plus* ,se Count*Plus*-brukerhåndboken. Count*Plus*-parametre som dato og tid stilles inn ved å bruke Count*Plus*-menyknappen og ved å gå til Count*Plus* Tools-menyen (verktøy). Count*Plus*-tekstoverlaget redigeres med Count*Plus*-tastaturet som beskrevet i Count*Plus*-brukerhåndboken.

Spille inn en inspeksjon

Når en ny plate er satt inn, vil DVDR formatere platen for innspilling, hvis et kamera er koblet til.

Om nødvendig, følg trinnene under Videoskjermsinnstilling *(side 174)* for å velge **Video In** (video inn) som innmating.

MERK Rykkvis drift eller bevegelse av enheten under innspilling kan føre til fysisk skade på platen og gjøre at DVD-en ikke kan spilles av. Hvis enheten mister strøm under innspilling, kan det føre til tap av ikke-lagrede kapitler.

Grunnleggende innspilling
Grunnleggende teknikk for innspilling er ukomplisert.

1. Still kameraet på linje med hvor du ønsker å starte innspilling.
2. Trykk på Record-knappen (innspilling) . Meldingen "Recording" (spiller inn) vises på skjermen. Lyd spilles inn automatisk gjennom den innebygde mikrofonen hvis den ikke har blitt dempet med Microphone Mute-knappen (demp mikrofon) *(se figur 3.)*
3. For å PAUSE, trykk på Record-knappen (innspilling) . Trykk på knappen igjen for å fortsette innspilling.
4. For å STOPPE innspillingen, trykk på Stop-knappen (stopp) . Etter en kort pause for å ende gjeldende kapittel, vil skjermen igjen vise den aktuelle kameravisningen med gjenværende innspillingstid tilgjengelig på den aktuelle platen vist nedenfor.

Lydinnspilling
Den innebygde mikrofonen for DVD*Pak*-lydinnspilling er plassert like til høyre for skjermen. I omgivelser med mye vind eller støy kan det være best å ha mikrofonen dempet under en inspeksjon mens du kun spiller inn video fra kameraet. Du kan slå på mikrofonen for å spille inn kommentarer under inspeksjonen. For å slå mikrofonen på og av, trykk på Microphone Mute-knappen (demp mikrofon) . Et ikon som indikerer at lyden er dempet vil
vises når mikrofonen er dempet og vil forsvinne etter at mikrofonen aktiveres.

Avslutte en plate
Når du bruker en DVD/R-plate for innspilling, kan ikke DVD-en avspilles på andre enheter før den har blitt avsluttet. Etter at platen er avsluttet, kan ikke mer spilles inn på den. En plate som har blitt avsluttet vil vise en rad med velgbare kapitler ved oppstart. RW-plater krever ikke avslutning, og kan tillegges mer video.

1. Når du har blitt bedt om å avslutte platen, hvis du velger å avslutte den, bruk piltastene til å utheve "Yes" (ja) og trykk på Enter (angi). *(Se figur 13.)* Hvis du ikke ønsker å avslutte platen, uthev "No" (nei) med piltastene og trykk på Enter-knappen (angi).

Figur 13 – "Finalize a Disc"-alternativet (avslutte en plate)

2. En merknad vil vises som sier at etter avslutning vil ytterligere innspilling ikke være mulig. *(Se figur 14.)* Velg ”OK” for å starte avslutning.

Figur 14 – Avslutningsadvarsel

3. Avslutningsprosessen kan ta flere minutter avhengig av mengden innspilt materiale. Etter at avslutningen er fullført, vil platen løses ut.

   Plater kan også ansluttes ved å trykke på Return-knappen (tilbake), velge Setup (oppsett) og velge Finalize (avslutt) fra menyen.

Spille av innspilt video

For å spille av et innspilt kapittel, trykk på RETURN-knappen (tilbake) ● for å få frem Menu (meny) og utheve **DVD Preview** (forhåndsvisning av DVD). Trykk deretter på Select-knappen (velg) ▭.

Hvis platen ikke har blitt avsluttet, vil den siste innspillingen vises og spilles av på DVDR-skjermen.

Hvis platen har blitt avsluttet, vil en serie miniatyrbilder som representerer eksisterende kapitler på platen vises. Uthev den du vil spille av, og trykk på Select-knappen (velg) igjen for å starte avspilling. (Du vil ikke høre lyd ved forhåndsvisning av video på DVD*Pak*, men hvis du spiller av på en DVD-spiller eller datamaskin vil du høre lyd hvis lyd er spilt inn.) For å gå tilbake til innspillingsmodus, trykk på Return-knappen (tilbake) ● for å gå tilbake til Menu (meny) og uthev Video → DVD. Trykk på Select (velg), uthev **Video In** (video inn) og trykk på Select (velg) igjen. Enheten er nå klar til å ta opp på en RW-plate eller en ikke-avsluttet plate.

Lokalisere kameraet ved hjelp av sonden

Mange SeeSnake-rørinspeksjonssystemer har en innebygd sonde som sender et signal på 512 Hz som kan lokaliseres. Når sonden er slått på, vil en posisjonsindikator som RIDGID SR-20, SR-60, Scout™ eller NaviTrack® II satt til 512 Hz være i stand til å oppdage den, og du kan da oppdage hvor kameraet er plassert under jorden.

For å slå SeeSnake-sonden på mens du bruker DVD*Pak,* trykk på Sonde-knappen . Et Sonde-ikon vil vises på skjermen mens sonden er på. Skjermen vil også vise interferenslinjer fra sondens overføring.

Disse vil forsvinne når sonden slås av igjen ved å trykke på Sonde-knappen .

Den beste tilnærmingen for å spore sonden er å kjøre støtstangen ca. 1,5–3 meter (5 til 10 fot) inn i røret og bruke posisjonsindikatoren til å finne sondens posisjon. Hvis det er ønskelig, kan du deretter øke avstanden til det dobbelte ned i røret og lokalisere sonden på nytt ved å begynne fra forrige lokaliseringsposisjon. For å lokalisere sonden, må du slå på posisjonsindikatoren og stille den til Sonde-modus. Skann i retning av sondens mest sannsynlige lokalisering til posisjonsindikatoren oppdager sonden. Når du har oppdaget sonden, bruker du posisjonsindikatorens angivelser til å peile deg inn på dens nøyaktige plassering. For detaljerte instruksjoner for sondelokalisering, se brukerhåndboken for posisjonsindikatoren du bruker.

Linjeavsøking av SeeSnake-støtkabel

I tillegg til å avsøke en sonde som er innebygd i systemkameraet, kan DVD*Pak* også avsøke linjen til SeeSnake-støtkabelen under bakken ved hjelp av en standard RIDGID-posisjonsindikator, for eksempel NaviTrack® II, Scout™, SR-20 eller SR-60. For å linjeavsøke SeeSnake-støtkabelen, koble til en linjesender med én kontakt som er godt jordet via en jordingsstang og en annen kobling som er festet til DVD*Pak*-senders klipsterminal. Denne klipsterminalen er en metalltapp plassert rett til høyre for batteriet. *(Se figur 3.)*

Still inn linjesenderen og posisjonsindikatoren på samme frekvens, for eksempel 33 kHz, og bruk posisjonsindikatoren til å avsøke linjen *(se figur 15).* Kameraets innebygde sonde kan være på samtidig, og hvis posisjonsindikatoren er utstyrt med SimulTrace™-funksjonalitet, kan du følge støtstangen hele veien frem til kameraet og deretter spore sonden i kameraet etter hvert som du nærmer deg den over bakken.

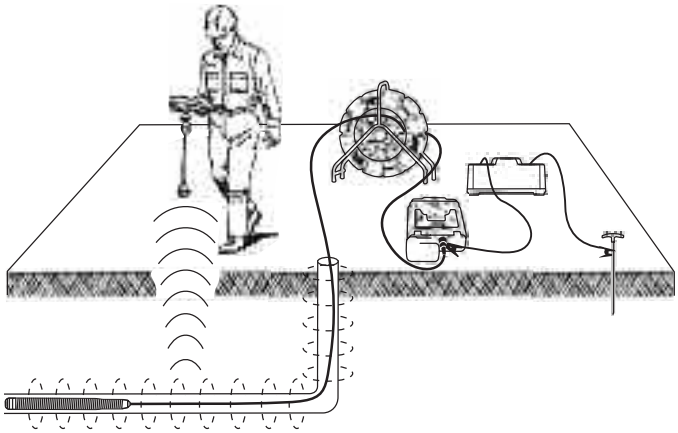

Figur 15 – Linjeavsøking av støtstangen

Hvis du ikke har SimulTrace™, kan du bruke en linjesender og en posisjonsindikator til å foreta linjeavsøking av støtstangen. Når signalet svekkes, setter du posisjonsindikatoren til Sonde-modus på samme frekvens som den innebygde sonden, normalt 512 Hz. Plukk opp signalet fra der hvor linjeavsøkingsfrekvensen begynte å bli svakere, og still inn på den innebygde sonden. Lokalisering av frekvenser fra sendere kan føre til at bildet på skjermen forvrenges, og du bør derfor slå av sonde- og linjesendere mens du inspiserer en linje innvendig, og først slå dem på når du er klar til å lokalisere.

Vedlikeholdsinstruksjoner

Rengjøring

⚠ ADVARSEL

Sørg for at alle ledninger og kabler kobles fra og batteriet fjernes før rengjøring av DVD*Pak* for å redusere risikoen for elektrisk støt.

Ikke bruk flytende eller slipende rengjøringsmidler på DVD*Pak*. Bruk en myk klut til rengjøring av DVD*Pak*. Rengjør skjermene utelukkende med rengjøringsmidler som er godkjent for LCD-skjermer. Pass på at det ikke trenger inn væske i DVD*Pak*.

Tilbehør

⚠ ADVARSEL

Følgende tilbehør er konstruert for å fungere sammen med DVD*Pak*. Annet tilbehør som er egnet for bruk sammen med annet utstyr kan bli farlig hvis det blir brukt sammen med DVD*Pak*. For å redusere risikoen for alvorlig personskade er det viktig at du kun bruker tilbehør som er spesielt designet og anbefalt for bruk med DVD*Pak*, slik som de som er oppført nedenfor.

Katalognr.		Beskrivelse
USA	EU	
32743	28218	18 V oppladbart Li-Ion-batteri
32068	32073	Batterilader
32648	32693	Sett med dobbeltbatteri og lader
32708	32713	Sett med enkeltbatteri og lader
Ulike		RIDGID SeekTech®- eller NaviTrack®-posisjonsindikator
Ulike		RIDGID SeekTech®- eller NaviTrack®-sender

Transport og oppbevaring

Ta ut batteriene før forsendelse. Ikke utsett utstyret for tunge støt eller slag under transport. Ta ut batteriene hvis utstyret skal lagres i en lengre periode. Lagre i temperaturer på mellom -20 og 70 °C (-4 og 158 °F).

Oppbevar elektriske apparater på et tørt sted for å redusere fare for elektrisk støt.

Beskytt mot sterk varme. Enheten skal holdes unna varmekilder som radiatorer, varmelister og -ovner og andre produkter (inkludert forsterkere) som produserer varme.

Service og reparasjon

⚠ ADVARSEL

Uautorisert service eller reparasjon kan gjøre DVD*Pak* utrygg i bruk.

Service og reparasjon av DVD*Pak* må utføres av et RIDGID-autorisert servicesenter.

For informasjon om RIDGIDs nærmeste autoriserte servicesenter eller spørsmål om service eller reparasjon:

- Kontakt din lokale RIDGID-forhandler.
- Se www.RIDGID.com eller www.RIDGID.eu for å finne ditt lokale Ridge Tool-kontaktsted.
- Kontakt Ridge Tools tekniske serviceavdeling på e-postadressen rtctechservices@emerson.com, eller ring (800) 519-3456 i USA og Canada.

Avfallshåndtering

Deler av enheten inneholder nyttige materialer som kan resirkuleres. Det kan finnes lokale selskaper som er spesialister innen resirkulering. Avhend komponentene i samsvar med gjeldende bestemmelser. Kontakt din lokale avfallsmyndighet for mer informasjon.

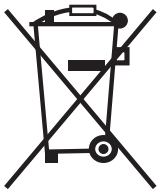

For EF-land: Ikke kast elektrisk utstyr sammen med husholdningsavfall!

I henhold til europeiske retningslinjer 2002/96/EF for elektrisk og elektronisk avfall og implementering i nasjonal lovgivning, må elektrisk utstyr som ikke lenger er brukbart samles opp separat og avhendes på en miljømessig forsvarlig måte.

Avhending av batteri

For USA og Canada: Forseglingen RBRC™ (Rechargeable Battery Recycling Corporation – selskap for gjenvinning av oppladbare batterier) på batteripakkene betyr at RIDGID allerede har betalt kostnaden for resirkulering av litiumionbatteripakkene når de slutter å fungere.

RBRC™, RIDGID® og andre batterileverandører har utviklet programmer i USA og Canada for innsamling og resirkulering av oppladbare batterier. Normale og oppladbare batterier inneholder materialer som ikke bør kastes i naturen, og inneholder nyttige materialer som kan resirkuleres. Bidra med å beskytte miljøet og bevare naturressursene ved å returnere brukte batterier til din lokale forhandler eller et autorisert RIDGID-servicesenter for resirkulering. Ditt lokale resirkuleringssenter kan også gi deg tips om andre mottakslokaliteter.

RBRC™ er et registrert varemerke som tilhører Rechargeable Battery Recycling Corporation.

For EF-land: Defekte eller brukte batteripakker/batterier må resirkuleres i henhold til retningslinjen 2006/66/EF.

Diagram 1 Feilsøking

PROBLEM	SANNSYNLIG FEILÅRSAK	LØSNING
Kameraets videobilde vises ikke.	Ingen strøm på SeeSnake.	Kontroller at strømmen er korrekt tilkoblet eller batteriet er oppladet.
		Kontroller på-bryteren på DVD*Pak*.
	Feil ved forbindelser.	Kontroller tilkoblingen til DVD*Pak*-enheten fra SeeSnake.
		Kontroller festet og pinnene i SeeSnake-tilkoblingen.
	Feil kilde er valgt for skjermen.	Oppsett som beskrevet i Videoskjerminnstilling.
	Lavt batterinivå.	Lad opp batteriene eller koble til ekstern strømforsyning.
Blinkende batteriadvarsel vises.	DVD*Pak*-batterier (18 V) er nesten tomme.	Lad opp DVD*Pak*-batterier. Bytt til vekselstrøm (110/220 V vekselstrøm).

SeeSnake® DVD*Pak*

⚠ UPOZORENJE!

Pažljivo pročitajte ovaj priručnik za rukovatelja prije uporabe ovoga alata. Ako ne razumijete upute i ne pridržavate se uputa iz ovog priručnika, može doći do strujnog udara, požara i/ili teške tjelesne ozljede.

RIDGID®

SeeSnake® DVD*Pak*	
Zabilježite serijski broj dolje i zadržite serijski broj proizvoda koji se nalazi na tipskoj pločici.	
Serijski Br.	

Sadržaj

Formular za pohranjivanje serijskog broja stroja 181
Sigurnosni simboli 183
Opće sigurnosne informacije
Sigurnost radnog područja 183
Sigurnost od strujnog udara 183
Osobna sigurnost 183
Uporaba i održavanje opreme 184
Uporaba i održavanje baterije 184
Servis 184
Specifične sigurnosne informacije 184
DVD*Pak* Sigurnost 185
Opis, tehnički podaci i standardna oprema
Opis 185
Specifikacije 186
Standardna oprema 186
Neobavezna oprema 186
DVD*Pak* Komponente 186
Kontrolni gumbi DVDR-a 186
Provjera prije uporabe 187
Namještanje opreme i radno područje 187
DVD*Pak* Mjesto postavljanja 187
Priključci DVD*Pak-a* 188
Ikone priključaka 188
Napajanje SeeSnake DVD*Pak* 188
Pokretanje monitora i DVDR-a 189
DVD*Pak* Postavke 190
DVD*Pak* Kontrole 191
Kontrolne tipke 191
Kontrolni gumbi DVDR-a 191
DVD*Paket* Ikone prikaza 191
Upute za uporabu 192
Pokretanje sustava 192
Pregled voda 192
Snimanje pregleda 193
Prikaz prethodno snimljenog video zapisa 194
Lociranje kamere uporabom sonde 194
Praćenje voda kabela za provlačenje ‘SeeSnake’ 194
Upute za održavanje 195
Čišćenje 195
Dodaci 195
Transport i održavanje 195
Servisiranje i popravak 195
Odlaganje 196
Odlaganje baterija 196
Rješavanje problema 196

Sigurnosni simboli

U ovom priručniku za rukovatelja kao i na proizvodu sigurnosni simboli i signalne riječi upotrebljavaju se kako bi prenijeli važnu sigurnosnu obavijest. U ovom se poglavlju objašnjavaju svi takvi znakovi upozorenja i simboli.

Ovo je simbol sigurnosnog upozorenja. Upotrebljava se kako bi vas upozorio na opasnost od moguće tjelesne ozljede. Pridržavajte se svih sigurnosnih mjera navedenih uz ovaj simbol kako biste izbjegli moguću ozljedu ili smrt.

⚠ OPASNOST OPASNOST znači opasnu situaciju koja, ukoliko se ne izbjegne, dovodi do smrti ili ozbiljne ozljede.

⚠ UPOZORENJE UPOZORENJE znači opasnu situaciju koja, ukoliko se ne izbjegne, dovodi do smrti ili ozbiljne ozljede.

⚠ OPREZ OPREZ znači opasnu situaciju koja, ukoliko se ne izbjegne, može za posljedicu imati lakšu ili srednje tešku ozljedu.

OBAVIJEST OBAVIJEST znači informaciju koja se odnosi na zaštitu vlasništva.

Ovaj znak znači da morate pažljivo pročitati korisnički priručnik prije nego počnete koristiti opremu. Korisnički priručnik sadrži važne informacije o sigurnom i ispravnom radu opreme.

Ovaj simbol označava da se pri rukovanju ovom opremom uvijek moraju nositi sigurnosne naočale s bočnim štitnicima ili zaštitne naočale kako bi se smanjio rizik od ozljede oka.

Ovaj simbol ukazuje na rizik od strujnog udara.

Opće sigurnosne informacije

⚠ UPOZORENJE

Pročitajte sva sigurnosna upozorenja i sve sigurnosne upute. Nepridržavanje upozorenja i uputa može za posljedicu imati strujni udar, požar i/ili tešku ozljedu.

SAČUVAJTE SVA UPOZORENJA I UPUTE ZA BUDUĆU UPORABU!

Radno područje

- **Držite radno područje čistim i dobro osvjetljenim.** Neuredna ili mračna područja dovode do nesreća.
- **Nemojte raditi s opremom u potencijalno eksplozivnom području, npr. onom u kojem postoje zapaljive tekućine, plinovi ili prašina.** Oprema može stvoriti iskre koje mogu zapaliti prašinu ili plinove.
- **Djecu i posjetitelje držite na udaljenosti za vrijeme rada opreme.** Ometanje može dovesti do gubitka kontrole nad opremom.

Sigurnost od strujnog udara

- **Izbjegavajte tjelesni dodir s uzemljenim površinama poput cijevi, radijatora, štednjaka i hladnjaka.** Ako je vaše tijelo uzemljeno, postoji povećana opasnost od strujnog udara.
- **Opremu ne izlažite kiši ili mokrim uvjetima.** Ako u opremu uđe voda, povećava se opasnost od strujnog udara.
- **Nemojte zlouporabiti kabel. Kabel nemojte nikada upotrebljavati za nošenje, povlačenje ili isključivanje opreme. Kabel držite dovoljno daleko od izvora topline, ulja, oštrih rubova ili pokretnih dijelova.** Oštećeni ili zapetljani kabeli povećavaju opasnost od strujnog udara.
- **Ako je rad s opremom na vlažnom mjestu neizbježan, upotrijebite utičnicu s uzemljenjem koja je zaštićena diferencijalnim osiguračem (GFCI).** Uporaba GFCI utičnice smanjuje rizik od strujnog udara.
- **Pazite da svi električni priključci budu na suhom i podignuti sa zemlje. Opremu ili utičnice ne dotičite mokrim rukama.** Na taj način smanjujete rizik od strujnog udara.

Osobna sigurnost

- **Budite pripravni, koncentrirajte se na svoj posao i oslanjajte se na zdrav razum pri radu s opremom. Opremu ne upotrebljavajte ako ste umorni ili ako ste konzumirali drogu, alkohol i lijekove.** Trenutak nepažnje pri uporabi opreme može za posljedicu imati teške ozljede.
- **Upotrebljavajte opremu za osobnu zaštitu. Uvijek nosite zaštitne naočale.** Oprema za osobnu zaštitu, kao na primjer maska protiv prašine, zaštitne cipele s potplatima protiv klizanja, zaštitna kaciga ili štitnici za sluh, a koja se upotrebljava u odgovarajućim uvjetima, smanjit će opasnost od ozljede.
- **Nemojte se naginjati. Pazite da ne izgubite ravnotežu.** To omogućuje bolji nadzor opreme u neočekivanim uvjetima.
- **Nosite odgovarajuću odjeću. Ne nosite široku odjeću ili nakit. Kosu, odjeću i rukavice držite po-**

dalje od pokretnih dijelova. Pokretni dijelovi mogu zahvatiti široku odjeću, nakit ili dugu kosu.

Uporaba i održavanje opreme

- **Ne upotrebljavajte opremu na silu. Upotrebljavajte odgovarajuću opremu za određenu namjenu.** S odgovarajućom opremom ćete posao obaviti bolje i sigurnije pri predviđenoj brzini.
- **Ne upotrebljavajte opremu ako se sklopka ne može UKLJUČITI i ISKLJUČITI.** Oprema koju ne možete nadzirati sklopkom opasna je i morate je popraviti.
- **Prije namještanja, mijenjanja pribora ili spremanja izvadite utikač iz utičnice i/ili izvadite baterije iz opreme.** Takve preventivne sigurnosne mjere smanjuju mogućnost ozljede.
- **Stavite opremu koju ne upotrebljavate izvan dohvata djece i nemojte dopustiti osobama koje nisu upoznate s opremom ili s ovim uputama da upotrebljavaju opremu.** U rukama korisnika koji nisu obučeni oprema postaje opasna.
- **Održavajte opremu.** Provjerite je li oprema pravilno podešena, da li su pokretni dijelovi povezani, da li ima slomljenih dijelova, te postoje li drugi uvjeti koji mogu utjecati na rad opreme. Prije uporabe popravite oštećenu opremu. Neispravno održavanje opreme uzrokuje mnoge nesreće.
- **Upotrebljavajte opremu i pribor sukladno ovim uputama uzimajući u obzir radne uvjete i vrstu rada koji ćete obavljati.** Uporaba opreme za radnje za koje ona nije predviđena može dovesti do opasnih situacija.
- **Upotrebljavajte samo pribor koji preporučuje proizvođač opreme.** Pribor predviđen za rad s određenom opremom može postati opasan kada se upotrebljava s drugom opremom.
- **Držite ručke suhima i čistima, te bez ulja i masti.** To omogućuje bolji nadzor instrumenata.

Uporaba i zaštita baterije

- **Punite samo sa punjačem koji je odredio proizvođač.** Punjač koji je prikladan za određenu vrstu baterije može uzrokovati požar ako se koristi za neku drugu vrstu baterije.
- **Koristite električnu opremu samo uz pomno određene baterije.** Uporaba bilo koje druge baterije može uzrokovati povrede i požar.
- **Nemojte ispitivati baterije pomoću predmeta koji provode struju. Kada baterija nije u uporabi, držite je podalje od metalnih predmeta, kao što su spajalice, kovanice, ključevi, čavli, vijci ili bilo koji drugi metalni predmeti koji mogu uspostaviti vezu s priključkom.** Skraćivanje krajeva baterije može uzrokovati opekline ili požar.
- **Baterija može izbaciti tekućinu ako zlouporabite uvjete; izbjegavajte bilo kakav kontakt. Ako dođete u dodir s tekućinom, isperite vodom. Potražite i liječničku pomoć ako oči dođu u dodir s tekućinom.** Tekućina iz baterije može uzrokovati iritaciju kože ili opekline.
- **Koristite i skladištite baterije i punjače u suhom i odgovarajućem temperaturnom okruženju.** Ekstremne temperature i vlaga mogu oštetiti baterije i prouzročiti istjecanje tekućine, električni udar, požar ili opekline. *Za dodatne informacije pogledajte upute za uporabu punjača.*
- **Ne prekrivajte punjač za vrijeme uporabe.** Pravilno strujanje zraka nužno je za ispravan rad. Prekrivanje punjača za vrijeme uporabe može prouzročiti požar.
- **Ispravno odložite baterije.** Izlaganje visokim temperaturama može uzrokovati eksploziju baterije pa ih stoga ne smijete bacati u vatru. Neke zemlje su zbrinjavanje baterija regulirale propisima. Pridržavajte se svih važećih propisa.

Servis

- **Opremu može popravljati samo kvalificirano servisno osoblje koje upotrebljava identične zamjenske dijelove.** To će jamčiti održavanje sigurnosti opreme.
- Ako primijetite neko od sljedećih stanja, izvadite baterije i obratite se osoblju ovlaštenog servisa:
  - u proizvod je iscurila tekućina ili su u njega upali strani predmeti,
  - ako proizvod ne radi ispravno iako se pravilno pridržavate svih uputa za uporabu,
  - proizvod je pao ili je oštećen na drugi način, ili
  - došlo je do osjetnih promjena u radu proizvoda.

Specifične sigurnosne informacije

⚠ UPOZORENJE

Ovaj odjeljak sadrži važne sigurnosne informacije koje su karakteristične za ovu opremu.

Pažljivo pročitajte ove mjere opreza prije uporabe DVD*Pak* da smanjite opasnost od strujnog udara, požara ili druge ozbiljne ozljede.

SAČUVAJTE OVE UPUTE!

Držite ovaj priručnik u blizini uređaja kako bi ga rukovatelj mogao upotrijebiti.

Ako imate pitanja o ovom proizvodu tvrtke Ridge Tool:

–Kontaktirajte lokalnog RIDGID ®distributera.

– Posjetite www.RIDGID.com ili www.RIDGID.eu kako biste mogli pronaći lokalni kontakt tvrtke Ridge Tool.

– Kontaktirajte tehničko-servisni odjel tvrtke Ridge Tool na rtctechservices@emerson.com, a u SAD-u i Kanadi nazovite (800) 519-3456.

DVD*Paket* Sigurnost

- **Nepropisno uzemljena električna utičnica može uzrokovati strujni udar i/ili ozbiljno oštećenje opreme.** Uvijek provjerite radno okruženje za ispravno uzemljenu električnu utičnicu. Postojanje utičnice za trorogi utikač ili GFCI utičnice ne jamči ispravno uzemljenje utičnice. Ako sumnjate u ispravnost utičnice, obratite se ovlaštenom električaru.
- **Koristite DVD Pak samo uz posebno određene baterije ili dvostruko izolirano napajanje električnom strujom.**
- **Ne upotrebljavajte ovu opremu ako rukovatelj ili stroj stoje u vodi.** Uporaba stroja u vodi povećava opasnost od strujnog udara.
- **DVD*Pak* nije vodootporan. Kamera i potisna šipka su vodootporne.** Ne izlažite opremu vodi ili kiši. Time povećavate rizik od strujnog udara.
- **Ne upotrebljavajte na mjestima na kojima postoji opasnost od visokoga napona.** Oprema nije projektirana za osiguranje zaštite od visokoga napona i izolaciju.
- **Pročitajte s razumijevanjem ovaj priručnik za rukovatelja, priručnik za rukovatelja koloturom i upute za drugu opremu koja se upotrebljava prije rada s DVD*Pak*.** Nepridržavanje uputa može dovesti do imovinske štete i/ili teške tjelesne ozljede.
- **Uvijek upotrebljavajte odgovarajuću osobnu zaštitnu opremu prije rukovanja opremom i uporabe opreme u odvodima.** Odvodi mogu sadržavati kemikalije, bakterije i ostale tvari koje mogu biti otrovne, zarazne te izazvati opekline ili druge probleme. Odgovarajuća oprema za osobnu zaštitu uvijek sadrži zaštitne naočale i rukavice i može sadržavati takvu opremu kao što su rukavice za čišćenje odvoda, rukavice za hvatanje, rukavice od lateksa ili gumene rukavice, štitnici za lice, naočale, zaštitna odjeća, maske i obuća s okovanim vrhom.
- **Ako upotrebljavate opremu za čišćenje odvoda istodobno kada i opremu za pregled odvoda, nosite samo RIDGID rukavice za čišćenje odvoda.** Nikada ne hvatajte okretni kabel za čišćenje odvoda ničime drugime, uključujući druge rukavice ili krpu. One se mogu omotati oko kabela i izazvati ozljede ruku. Nosite samo rukavice od lateksa ili gumene rukavice ispod RIDGID rukavica za čišćenje odvoda. Ne upotrebljavajte oštećene rukavice za čišćenje odvoda.
- **Održavajte higijenu.** Upotrebljavajte vruću vodu sa sapunom za pranje ruku ili ostalih dijelova tijela izloženih sadržajima odvoda nakon primjene ili uporabe opreme za pregled odvoda. Nemojte jesti ili pušiti dok radite ili rukujete opremom za pregled odvoda. Na taj način ćete pomoći u sprječavanju pojave zagađenja otrovnim ili zaraznim tvarima.

Za detaljnje upute o rukovanju Sony® DVDR uređaja, pogledajte priručnik proizvođača za rukovanje uređajem.

Opis, specifikacije i standardna oprema

Opis

The SeeSnake® DVD*Pak* moderan je i lagan uređaj koji se sastoji od monitora i kontrolne kamere za uporabu s SeeSnake dijagnostičkim sustavom za provjeru cijevi. U kombinaciji s višefunkcijskim digitalnim video disk snimačem (DVDR) tvrtke Sony®, DVD*Pak* može se koristiti za nadzor, snimanje i pohranu video sadržaja u pogodnom DVD formatu.

DVD*Pak* osmišljen je za lako spajanje sa SeeSnake koturom s kabelom i kamerom te osiguravanje jasne slike u vidnom polju kamere. Može se koristiti i sa SeeSnake dijagnostičkim sustavom za provjeru cijevi sa zasebnim monitorom, kako bi se snimila provjera cijevi na DVD. Omogućava odmah pristupne kontrole koje se mogu koristiti s višefunkcijskim snimačem tvrtke Sony, i istovremeno zaštititi snimač u trajnom i jednostavno prenosivom kućištu.

Druga pomoćna oprema koja se koristi sa SeeSnake DVD*Pak* uključuje:

- Baterija s mogućnošću ponovnog punjenja.
- A RIDGID Ridgid lokator/prijemnik (kao što je SR20, SR-60, Scout ili Navitrack® II).
- RIDGID odašiljač (kao što je ST-510, ST-305, NaviTrack® Brick ili NaviTrack® 10-vatni odašiljač).
- Brojač Count*Plus*sustav za mjerenje kabela, koji je ugrađen u SeeSnake sustav provjere cijevi.

Specifikacije

Težina (sa DVDR-om) ...9.25 lbs (4.2kg) bez baterije
10.65 lbs. (4.8 kg) sa baterijom

Težina (bez DVDR-a) ....5.75 lbs (2.6 kg) bez baterije
7.15 lbs. (3.2 kg) sa baterijom

Dimenzije (zatvoreno):
Dužina .....(35 cm) bez baterije
Širina .....9.1” (23 cm)
Visina.....5.3” (13’4 cm)

Izvor napajanja .....100-240 V AC/50-60Hz, AC ili 18 VDC punjiva baterija

Vrsta baterije .....1 x 18 V Li-Ion, 2,2 Ah

Nazivna snaga 14-16VDC 40W
12 VDC 30 W (DVR samo)

Radno okruženje:
Temperatura.....40°F do 95°F (5°C do 35°C)
Vlažnost.....5% do 95% relativne vlažnosti
Temperatura čuvanja.....-4°F do 158°F (-20°C do 70°C)
Nadmorska visina: .....13120 stopa (4000 metara)

Zaslon .....4.3” OLED (10.9 cm) ili 5.7 LCD (14.47 cm)

Razlučivost.....480 x 272 (OLED)
320 x 240 (LCD)

Opseg radne temperature samo za ekran (bez uporabe DVDR):
4.3” OLED Zaslon .....-40°F do 185°F (-40°C do 85°C)
5.7” LCD prikaz .....-4°F do 158°F (-20°C do 70°C)

Standardna oprema

- DVD*Pak*
- 100-220 V AC za 5 V DC Pretvarač električne energije i napajanja
- Korisnički priručnik
- Sony VRD-MC5 digitalni video disk snimač (DVDR)
- DVD s uputama
- RCA kabel
- Držač za rame
- Korisnički priručnik za DVDR tvrtke Sony

Neobavezna oprema

	Kat. br. (SAD)	Kat. br. (EU)
Litionska punjiva baterija od 18 V	32743	28218
Punjač baterija	32068	32073
Dvojni komplet baterija i punjač	32648	32693
Komplet sa jednom baterijom i punjačem	32708	32713

DVDPak zaštićen je u skladu s međunarodnim i američkim (SAD) zahtjevima za patente koji su još u postupku prihvaćanja.

DVD*Pak* Komponente

Figure 1 – DVD*Pak* Komponente

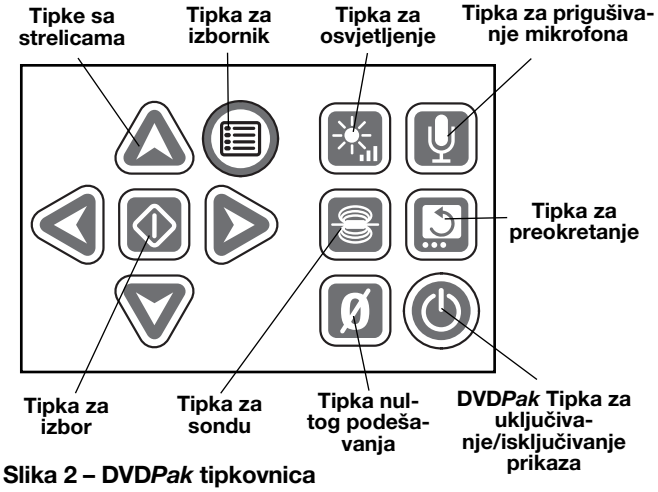

Slika 2 – DVD*Pak* tipkovnica

Kontrolni gumbi DVDR-a

Gumb za povratak: vraća Sony DVDR izbornik.

Gumb za uključivanje/isključivanje: Uključuje i isključuje DVD*Pak* sustav. Isto tako upravlja i napajanjem zaslona.

Gumb za snimanje: za pokretanje DVDR snimanja.

Gumbi sa strelicama: označavaju odabranu točku izbornika.

Gumb za ulaz/izbor: Ooznačava naglašenu opciju izbornika.

Gumb za zaustavljanje: zaustavlja snimanje ili reprodukciju.

Gumb za izbacivanje: otvara pladanj za disk.

Provjera prije uporabe

⚠ UPOZORENJE

Prije svake uporabe pregledajte SeeSnake DVD*Pak* i uklonite sve probleme kako biste smanjili opasnost od ozbiljne ozljede uslijed strujnog udara ili drugih uzroka te spriječili oštećenje stroja.

1. Potvrdite da je uređaj isključen, da je spoljašnje napajanje isključeno, da su kabeli isključeni, i da je baterija uklonjena. Pregledajte kabele, priključnice i žice radi mogućih oštećenja ili izmjena.
2. Uklonite nečistoću, ulje ili drugo zagađenje SeeSnake DVD*Pak* kako bi olakšali pregled i spriječili da uređaj isklizne iz ruke dok ga transportirate ili upotrebljavate.
3. Provjerite ima li DVD*Pak* slomljenih, istrošenih, loše namještenih, manjkajućih ili prijanjajućih dijelova ili bilo što drugo što može spriječiti siguran i normalan rad.
4. Provjerite drugu opremu koja se upotrebljava sukladno uputama kako biste bili sigurni da je u dobrom stanju.
5. Ako utvrdite probleme, ne upotrebljavajte uređaj dok ne uklonite probleme.

Radno područje i postavljanje opreme

⚠ UPOZORENJE

Namjestite DVD*Pak*i radno područje sukladno ovim postupcima kako biste smanjili rizik od ozljede uslijed strujnog udara, požara i drugih uzroka, te kako biste spriječili oštećenje DVD*Pak*.

1. Provjerite nalazi li se u području rada:
   - Odgovarajuća rasvjeta.
   - Zapaljive tekućine, pare ili prašina koja se može zapaliti. Ukoliko postoji nešto od navedenoga, nemojte raditi u tom području dok ne utvrdite i uklonite njihove izvore. DVD*Pak* nije otporan na eksplozije. Električni vodovi mogu stvarati iskre.
   - Čisto, uravnoteženo, stabilno suho mjesto za rukovatelja. Ne koristite uređaj dok stojite u vodi.
   - Oslobodite prostor za električnu utičnicu koja ne sadrži nikakav mogući izvor oštećenja za kabel napajanja.
2. Provjerite posao koji treba obaviti. Po mogućnosti odredite točke pristupa odvodu, veličine i duljine, prisutnost kemikalija za čišćenje odvoda ili drugih kemikalija itd. Ako postoje kemikalije, važno je da podliježu određenim sigurnosnim mjerama potrebnima za rad s ovim kemikalijama. Postoje li u blizini kemikalije, važno je da usvojite specifične sigurnosne mjere koje su potrebne pri radu u svim kemijskim okruženjima. Potrebne podatke pribavite od proizvođača kemikalije.
3. Uskladite odgovarajuću opremu s namjenom. SeeSnake DVD*Pak*namjenjen je pregledu i snimanju kontrola provedenih pomoću kontrolne kamere. Opremu za pregled za druge primjene možete pronaći u katalogu tvrtke Ridge Tool online na www.RIDGID.com ili www.RIDGID.eu.
4. Provjerite je li sva oprema ispravno pregledana.
5. Pregledajte radno područje i odredite jesu li potrebne prepreke kako bi se prolaznike zadržalo izvan radnog područja. Prolaznici mogu ometati rukovatelja pri radu. Radite li blizu cestovnog prometa, postavite čunjeve ili druge prepreke kako biste upozorili vozače.
6. Prema potrebi uklonite sanitariju (WC školjku, umivaonik itd.) kako biste omogućili pristup.

DVD*Pak* Mjesto postavljanja

Otvorite DVD*Pak* zaklon za sunce i zaslon i postavite ih kako biste imali jednostavan pristup i pregled tijekom rukovanja kamerom i kabelom za provlačenje za pregled. Provjerite je li mjesto kamere mokro i hoće li se DVD*Pak* i druga oprema tijekom uporabe smočiti. DVD*Pak* nije vodootporan i izlaganje vlažnim uvjetima može prouzročiti strujni udar ili oštetiti opremu.

Postavite kameru i kolotur s kabelom prema upozorenjima navedenima na proizvodu i u korisničkom priručniku. Pobrinite se da su DVD *Pak* uređaj i kotur s kabelom dobro učvršćeni.

Spajanje DVD*Pak*

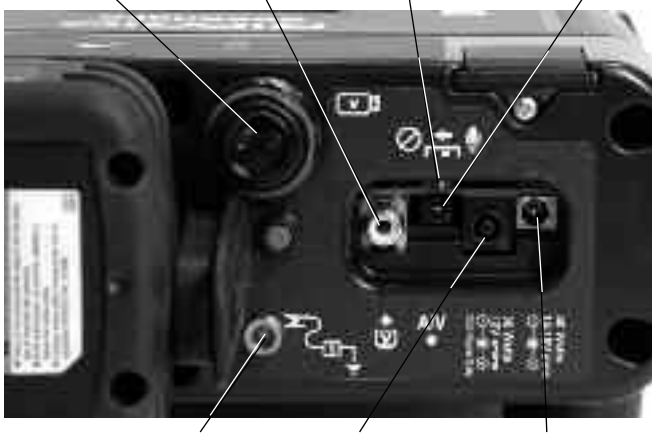

Slika 3 – DVD*Pak* Spojevi

Ikone priključaka

Priključnik sustava SeeSnake

Priljučak za spajanje videa

A/V **A/V izlazni priključak**

Priključak za pričvršćivanje odašiljača metalnom stezaljkom

40 Watts 14-16V **DVD*Pak* Priključak za napajanje**

30 Watts 12V DVD Power Only **Priključak za napajanje samo DVDR-a**

Figure 4 – Spajanje priključka sustava na DVD*Pak* Konektor sustava

OBAVIJEST Kod uključivanja/ isključivanja sustavnog kabela SeeSnake, okrenite samo sigurnosni prsten. Kako biste spriječili oštećenje, ne savijajte niti uvrćite spojni utikač ilikabel.

Sustavni kabel SeeSnake

Odmotajte sustavni kabel SeeSnake iz držača na okviru kotura s kabelom i spojite utikač sustavnog kabela s odgovarajućom spojkom sustava SeeSnake na DVD-u.*Pak*. Kako biste povezali spojke, poravnajte vodilicu s utorom vodilice, gurnite spojku ravno unutra i stegnite spoljašnji sigurnosni prsten.

NAPOMENA! Kad je priključak pravilno posavljen nazubljena vodilica namještena na vrhu priključka kabela biti će usmjerena prema gore.

Opcije spoljašnjeg monitora

1. T DVD*Pak* može se koristiti sa spoljašnjim SeeSnake monitorom spajanjem pomoću RCA kabela koji se nalazi u pretincu na remenu za nošenje na ramenu, sa video izlaza na monitor. Spojite drugi kraj kabela sa žutim video izlazom DVD*Pak-a* na stražnjoj strani DVD*Pak-a*, označenim sa V.
2. A/V izlaz A/V ↓ će proći kroz živi video zapis iz kamere i živi video iz mikrofona na ulaz u drugi DVDR ili monitor. (Ako se spaja na monitor koji ima zvučnike može doći do nepodudaranja između zvuka i tona; što možete spriječiti prigušivanjem mikrofona pomoću prekidača za prigušivanje tona (Mute Switch).

   A/V izlazni priključak ne prenosi snimljeni video ili audio zapis sa Sony DVDR-a.

Slika 5 – DVD*Pak* sa SeeSnake kabelom

Napajanje za SeeSnake DVD*Pak*

SeeSnake DVD*Pak* može se napajati ili putem RIDGID Li-Ion punjivih baterija ili putem priključka na izlaz, koristeći isporučeni pretvarač izmjenične struje. Napajanje baterijom je bolja opcija napajanja jer smanjuje rizik od električnog udara. **Osim toga, pretvarač napajanja nije označen za vanjsku uporabu i smije se rabiti samo u zatvorenom prostoru.**

Napajanje baterijom
Suhim rukama, umetnite potpuno napunjenu bateriju u utor za baterije sa stražnje strane DVD *Pak*.

Slika 6 - Postavljena baterija

Provjerite je li baterija pričvršćena u svoj utor. *Za dodatne informacije o punjaču baterija pogledajte upute za korisnika.*

Nominalna snaga baterija, koje su isporučene za DVD*Pak* iznosi 2,2 A/h. Kad je u potpunosti napunjen, ovisno o uporabi (vrijeme snimanja, itd.) DVD*Pak* će funkcionirati otprilike 2,5 do 3 sata. LED dioda statusa baterije pokazuje razinu napunjenosti baterije*(Slika 7). Pogledajte tabelu LED diode o statusu napunjenosti baterije*

Slika 7 - Status baterije LED diode

Baterija Status	Spoljnji Napajanje Nije spojeno	Spoljnji Napajanje Spojeno
PUNO	Stalno zeleno	Treperi zeleno (5 sekundi ISKLJUČENO 0.2 UKLJUČENO)
MED	Neprekidno svjetli zeleno i crveno	Treperi zeleno i crveno (5 sekundi ISKLJUČENO 0.2 UKLJUČENO)
NISKO	Neprekidno svjetli crveno, 4 zvučna signala	Treperi crveno (5 sekundi ISKLJUČENO 0.2 UKLJUČENO)
ISKLJUČENO	Neprekidno crveno svjetlo 5 sekundi, zvučni signal dug 5 sekundi i isključeno	

Tabela statusa baterije LED dioda

Izlazno napajanje
Za aktivan utikač, isporučen je napajač imjeničnom strujom radi smanjenja napona zidnog izlaza na adekvatan napon za DVD*Pak*.

OBAVIJEST Spoljašnje napajanje služi samo za uporabu u zatvorenom prostoru.

Za napajanje sustava preko kabela za napajanje pronađite izvor napajanja. Kabel za napajanje sustava ima dva dijela, jedan koji se uključuje u standardnu utičnicu s dva jezičca 110-120 V (SAD) s jedne strane i koji se uključuje u utikač na drugoj strani. Drugi dio počinje od napajanja sa stražnje strane DVD*Pak* i uključuje se u 40 vati—14-16V s krajnje desne strane na stražnjoj strani uređaja *(Slika 8)*.

Slika 8 - Spojeno na spoljašnji izvor napajanja

Suhim rukama, spojite dva dijela zajedno i umetnite priključak za utičnicu u utičnicu na stražnjem dijelu DVD*Pak-a*. Usmjerite kabel duž čiste putanje i suhim rukama priključite kabel napajanja u odgovarajući izlaz. Koristite li produžni kabel provjerite ima li odgovarajući kalibar. Za kabele od 25 stopa minimalni potrebni kalibar iznosi 18 AWG. Za kabele veće od 25 stopa minimalni potrebni kalibar iznosi 16 AWG.

Pokretanje monitora i DVDR-a

Kad su priključci postavljeni i kad su baterije instalirane (ako koristite baterije), možete uključiti DVD snimač i DVD*Pak* monitor jednokratnim pritiskom na gumb za uključivanje/isključivanje ⏻. Možete uključiti i monitor neovisno, pritiskom na gumb za uključivanje ◎ na tipkovnici. Na ovaj način možete koristiti monitor bez uključivanja snimača kako biste sačuvali napunjenost baterije.

Ako monitor zasebno uključujete uporabom tipke za uključivanje/isključivanje prikaza ◎, ne zaboravite ga isključiti uporabom tipke za uključivanje/isključivanje prikaza. Ako uključite i monitor i DVDR pritiskom samo na gumb za uključivanje/isključivanje ⏻ na DVD*Pak*, oba se mogu isključiti pritiskom na isti gumb.

DVD*Pak* Postavke

Slijedeće postavke trebat će se provjeriti ili promjeniti ovisno o tome gdje i kako koristitie DVD*Pak*.

Postavke za video prikaz
Ako ne vidite kameru u zaslonu, možda morate učiniti sljedeće*(Slika 9)*:

1. Pritisnite gumb za povratak ● na lijevoj strani DVD*Pak* kontrolne ploče. Pojavit će se izbornik.
2. Pomoću gumba sa strelicama ⬆⬇ označite video → DVD opciju i pritisnite gumb Enter.
3. Pomoću gumba sa strelicama ⬆⬇ označite opciju VIDEO IN i pritisnite gumb Enter.

Uređaj će ovim postupcima biti obavješten o pravilnom izvoru prikaza.

Postavka za automatski prikaz poglavlja
Postavka za automatski prikaz poglavlja najbolje će vam poslužiti ako je postavite na "Off" (Isključeno), što znači da će snimač započeti s novim poglavljem svaki put kad pritisnete stanku tijekom snimanja. Kako biste to učinili, pritisnite gumb za povratak ● do glavnog izbornika i odaberite "Setup" (Postavka). Strelica dolje za automatski prikaz poglavlja i pritisnite Enter ▭. Promijenite postavku na "Off" (Isključeno) pomoću gumba sa strelicama ⬆⬇ i pritiskom na Enter ▭.

NTSC/PAL Video postavke
Možda će biti potrebno da postavite snimač za formatiranje diskova u istom formatu boje kao što je kamera šalje. Opcije sustava boja su NTSC(SAD) ili PAL (Europa). Uređaj neće snimati ako sustav boja ne odgovara formatu diska. Za postavljanje opcije sustava boja:

1. Pritisnite gumb za povratak ● za pristup glavnom izborniku.
2. Pritisnite gumb sa strelicama ⬆⬇ kako bi označili**Setup (Postavke)** i pritisnite Enter za ulaz na **Setup (Postavke)** izbornik.
3. Strelicom u smjeru prema dolje se spustite do **Sustava boja** i pritisnite Enter.
4. Pomoću gumba sa strelicama ⬆⬇ označite pravilan sustav boje (npr. NTSC za SAD ili PAL za Europu).
5. Pritisnite gumb za povratak kako biste došli do vrha glavnog izbornika i ponovite korak 2 i 3 iz dijela Postavke za video prikaza *(na strani 190).*

Postavke u izborniku za postavljanje u vrijeme formatiranja diska određuju format diska. Možete postaviti ili PAL ili NTSC ulaz na DVD*Pak*, bez obzira na to kako je "Color system" (Sustav boja) postavljen u Sony uređaju. Međutim, ako ste formatirali DVD, možete snimati samo u sustavu boja koji je bio u uporabi kad je disk formatiran.

Postavke uređaja
DVD*Pak* može biti postavljen na prikaz razlike u metrima ili stopama, ili možete omogućiti automatski izbor postavki. (Ovo vrijedi i za sustave SeeSnake koji su opremljeni samo s digitlanim brojačem udaljenosti Count *Plus*) Za postavljanje opcije uređaja:

1. S uključenim DVD*Pak* pritisnite tipku izbornika ▤.
2. Koristite tipke sa strelicama ▽ za spuštanje na **Uređaj**.
3. Koristite tipku za izbor ◈ kako bi se sa opcije Feet (stope) prebacili na Meters (metre) ili Auto (automatsku opciju).
4. Kad označite željeni izbor, jednostavno ponovno pritisnite tipku izbornika ▤ kako biste zatvorili izbornik.

Postavke boja
DVD*Pak* prikaz može se podesiti radi prikaza bolje gustoće boja. Za podešavanje boja:

1. Kada je DVDPak uključen i See Snake kamera priključena, pritisnite tipku izbornika ▤.
2. Ako opcija za boje nije naglašena u izborniku, koristite tipke sa strelicama ▽△ kako biste se spustili do opcije sa bojama.
3. Koristite tipke sa strelicama ◁▷ kako biste podesili boju prema želji.
4. Kada prikaz bude odgovarao vašim potrebama, jednostavno ponovno pritisnite tipku izbornika ▤ kako biste zatvorili izbornik.

Postavke kontrasta i svjetlosti
Koristite iste korake opisane u dijelu o postavkama boja kako biste postavili kontrast i svjetlost na zaslonu. Uzmite u obzir da će ih možda trebati podesiti ponovno tijekom pregleda, ovisno o svjetlu i uvjetima boje unutar cijevi. Kontroli za svjetlost možete pristupiti i izravno, jednostavnom pritiskom na tipku svjetlost ☀.

DVD*Pak* kontrole

Kontrolne tipke

Tipke sa strelicama: Koriste se za pomicanje po izborniku i podešavanje varijabli (poput kontrasta) gore i dolje.

Tipka za izbor: Koristi se za izbor opcija na izborniku uređaja (automatski, metri i stope)

Tipka izbornika: Koristi se za postavljanje izbornika za prikaz opcija poput boje, svjetlosti, kontrasta, uređaja.

Tipka za osvjetljivanje : Koristi se za izravnu kontrolu LED diode za svjetlost kamere i pokreće se gore ili dolje.

Tipka za prigušivanje mikrofona: Koristi se za prigušivanje mikrofona tijekom snimanja ili aktiviranja snimanja komentara tijekom pregleda.

Tipka za sondu: Koristi se za aktiviranje ugrađene sonde za nalaženje lokacije glave kamere.

Tipka za preokretanje: Koristi se za preokretanje slike na prikazu vertikalno (samo za LCD prikaz veličine 5.7”).

Nulta tipka: Koristi se za uspostavu privremene nulte točke za brojač udaljenosti za uređaje opremljene brojačem Count*Plus*.

Tipka za uključivanje/isključivanje prikaza: Koristi se za uključivanje/isključivanje DVD*Pak* prikaza. Ne kontrolira DVDR napajanje.

Kontrolni gumbi DVDR-a

Gumb za povratak: Uključuje Sony DVDR izbornik.

Gumb za uključivanje/isključivanje: Uključuje i isključuje DVD*Pak* sustav. Isto tako upravlja i napajanjem zaslona.

Gumb za snimanje: Pokreće Sony DVDR snimanje.

Gumbi sa strelicama: Označava odabir izbornika.

Gumb za unos/izbor: Odabire označenu opciju iz izbornika.

Gumb za zaustavljanje: Zaustavlja snimanje ili izvođenje.

Gumb za izbacivanje: Otvara pladanj za disk.

DVDPak Ikone prikaza

Razina napunjenosti baterije: Pokazuje stanje napunjenosti baterije.

Isključen mikrofon: Pojavljuje se kad je mikrofon isključen.

Sonda: Pojavljuje se kad je sonda uključena.

Kontrola svjetlosti: Pojavljuje se kad se podešava prikaz svjetlosti.

Slika 9 – DVD*Pak* Kontrole

Slika 10 – DVDR gumbi

Upute za uporabu

⚠ UPOZORENJE

Uvijek nosite zaštitu za oči kako biste zaštitili oči od nečistoće i drugih stranih predmeta.

Kada pregledavate odvode koji mogu sadržavati opasne kemikalije ili bakterije, nosite odgovarajuću zaštitnu opremu kao što su rukavice od lateksa, naočale, štitnici za oči ili maske kako biste spriječili opekline i infekcije.

Ne upotrebljavajte ovu opremu ako rukovatelj ili stroj stoje u vodi. Uporaba stroja u vodi povećava opasnost od strujnog udara. Protuklizne cipele s gumenim potplatom sprječavaju klizanje i strujni udar, a posebice na mokrim površinama.

Slijedite upute za uporabu kako biste smanjili opasnost od ozljede uslijed strujnog udara i drugih uzroka.

Pokretanje sustava

1. Provjerite je li uređaj ispravno postavljen.
2. Spojite DVD*Pak* ili izravno na SeeSnake kameru ili na spoljašnji SeeSnake monitor uporabom RCA kabela.
3. Smjestite glavu kamere u obruč vodilice kotura s kabelom i uključite napajanje DVD*Pak* uređaja ⏻ .
4. Ukoliko se nalazi u pladnju za DVD disk, sustav će započeti pregled diska. Zatražit će disk ako ne ga ne pronađe.
5. Za umetanje diska pritisnite gumb za izbacivanje ⏏ i umetnite prazan DVD-R ili DVD-RW u pladanj. Zatvorite pladanj pritiskom na gumb za izbacivanje.

OBAVIJEST **Provjerite je li brtva otvorena prije izbacivanja pladnja za disk. Na taj ćete način izbjeći oštećenje mehanizma pladnja.**

6. Pronađe li sustav neformatirani disk zatražit će dozvolu za formatiranje diska. Za formatiranje, pritisnite gumb za povratak ●. Uređaj neće snimati na neformatiranom disku.
7. Zatvorite DVD*Pak* prednju pogonsku brtvu na pladnju diska kako biste ga zaštitili od prašine i vlage.

Slika 11 - DVD pladanj je otvoren

Pošto sustav prepozna formatirani disk pregled za kameru će se pojaviti i na DVDR zaslonu i na DVD*Pak* monitoru. Ukoliko ne vidite prikaz kamere na zaslonu, onda se mora izvršiti promjena izvora za zaslon.. *(Pogledajte Postavke za video prikaza na strani 190.)*

Slika 12 -Prikaz slike kamere na DVDR zaslonu

Pregled voda

1. Uključite DVD*Pak* ako je isključen.
2. Postavite glavu kamere u vod.
3. Nastavite s provjerom cijevi prema uputama u SeeSnake priručniku.

Podešavanje svjetlosti

Ovisno o uvjetima možete povećati ili smanjiti svjetlost LED diode kamere dok pregledavate unutrašnjost voda.

Kako biste to učinili jednostavno pritisnite tipku za svjetlost i povećajte ili smanjite razinu svjetlosti pomoću tipki sa strelicama Kad završite pritisnite tipku za izbornik .

Okretanje slike

Tijekom pregleda kamera se može okretati sukladno s vodom i prikazivati preokrenutu sliku. Ako koristite DVD *Pak* sa 5.7" LCD prikazom, tipka za preokretanje ćе okretati sliku na zaslonu (okrenite je vertikalno) za lakši pregled. (Ovu opciju ne podržava 4.3" OLED prikaz.) Snimač će zabilježiti sliku prikazanu kamerom.

Count*Plus* Pregled brojanjem

IAko koristite SeeSnake kotur opremljen brojačem za mjerenje udaljenosti Count*Plus*, izmjerena udaljenost će se pojaviti i na DVD*Pak* zaslonu. Ako želite postaviti privremenu nultu točku kako biste izmjerili udaljenost od iste lokacije (npr. spoj ili glava cijevi) pritiskom na DVD*Pak* nultu tipku započet će privremeno odbrojavanje udaljenosti s brojem prikazanim u uglastim zagradama [0.0]. Drugi kratki pritisak vraća vas na glavni brojač. Dugi pritisak na gumb (3 sekunde) vraća vas na glavni brojač udaljenosti.

Za pojedinosti o uporabi Count*Plus* brojača pogledajte Count*Plus* priručnik za uporabu. Count*Plus* parametri poput datuma i vremena se postavljaju uporabom Count*Plus* tipke izbornika i nastavkom sa *Plus* izbornikom alata brojača. Count*Plus* prekrivanje teksta provodi se putem tipkovnice softvera za brojanje Count *Plus*kao što je opisano u *Plus* priručniku za korisnika.

Snimanje pregleda

Kad se umetne novi disk, DVDR formatirat će disk za snimanje, pod uvjetom da je spojena i kamera.

Ako je nužno potrebno, pratite korake opisane u Postavci za video prikaz *(strana 190)* kako biste izabrali **Video In** kao unos.

OBAVIJEST Protresanje ili pomjeranje uređaja tijekom snimanja može oštetiti disk fizički i dovesti do toga da DVD ne reprodukuje. Gubitak napajanja uređaja tijekom snimanja može biti uzrokom gubitka nepohranjenih poglavlja.

Osnovno snimanje

Osnovna tehnika snimanja je vrlo jednostavna.

1. Postavite kameru u položaj u vodu na mjestu na kojem želite početi snimanje.
2. Pritisnite gumb za snimanje. Na zaslonu će se pojaviti "Recording" (Snimanje) Audiozapis se snima automatski kroz ugrađeni mikrofon osim ako je prigušen tipkom za prigušivanje mikrofona *(Vidi sliku 3.)*
3. Za STANKU pritisnite gumb za snimanje . Pritisnite je ponovno za početak snimanja.
4. Za ZAUSTAVLJANJE snimanja pritisnite gumb za zaustavljanje . Nakon kratke stanke za završetak trenutnog poglavlja, zaslon će ponovno prikazati trenutni pregled kamere, a ispod će biti prikazana i količina preostalog vremena za snimanje na trenutno raspoloživom disku.

Snimanje zvuka

Ugrađeni mikrofon za DVD*Pak* snimanje zvuka je smješten desno od zaslona monitora, U vjetrovitom ili bučnom okruženju možete prigušiti mikrofon tijekom pregleda dok snimate samo video zapis kamerom. Možete uključiti mikrofon za snimanje komentara tijekom pregleda. Za uključivanje i isključivanje mikrofona, jednostavno pritisnite tipku za prigušivanje mikrofona . Ikona za prigušivanje audiozapisa pojavit će se kad se priguši mikrofon i nestat će kad se mikrofon uključi.

Završavanje diska

Kad upotrebljavate DVD/R za snimanje, DVD ne možete koristiti za reprodukciju na bilo kom drugom uređaju dok DVD ne bude dovršen. Kad je disk dovršen, ne može se dodatno na njega snimati ili naknadno snimavati. Disk koji je dovršen ima prikaz poredanih poglavlja za pregledavanje. RW diskovi ne zahtijevaju završavanje i mogu im se dodavati sadržaji.

1. Kada dobijete uputu za završavanje diska, ako ga želite završiti, koristite gumbe sa strelicama kako biste označili "Yes" (Da) i pritisnite Enter. *(Pogledajte sliku 13.)* Ako ne želite završiti disk, gumbima sa strelicama označite "No" (Ne) i pritisnite tipku Enter.

Slika 13 - Opcija "Završavanje diska"

2. Prikazat će se obavijest u kojoj se navodi da nakon završetka diska nije dozvoljeno daljnje snimanje na disk. *(Pogledajte sliku 14.)* Izaberite opciju “OK” kako biste počeli sa dovršavanjem.

Slika 14 - Upozorenje za završetak diska

3. Postupak završavanja može trajati nekoliko minuta, ovisno o količini snimljenog materijala. Čim završite disk, disk će biti izbačen na pladnju za disk.

   Diskovi mogu također da se dovrše pritiskom na gumb za povratak, izborom opcije “Setup” (Postavke) i zatim opcije “Finalize from the menu” (Izvrši dovršavanje sa menija).

Reprodukcija video zapisa

Za reprodukciju snimljenog poglavlja, pritisnite gumb za povratak ●, kako biste pokrenuli izbornik i označili **DVD pregled**. Zatim pritisnite gumb za izbor ▭.

Ukoliko disk nije završen, zadnji snimljeni videozapis pojavit će se i prikazati na DVDR zaslonu.

Ukoliko je disk završen, pojavit će se grupa sličica za postojeća poglavlja snimljena na disku Označite ona poglavlja koja želite pregledati i pritisnite gumb za izbor ponovno za početak. (Audiozapis ne će se čuti dok pregledavate videozapis na DVD*Pak* no prikazivat će se na DVD playeru ili računalu ako je snimljen.) Za povratak na opciju za snimanje, pritisnite gumb za povratak ● kako biste se vratili na Izbornik i označili Video → DVD. Pritisnite “Select” (Izaberi), označite **Video In (Video unos)** i pritisnite “Select” (Izaberi) ponovno. Sada je uređaj spreman za snimanje ili na RW disk ili na nedovršenom disk.

Lociranje kamere uporabom sonde

Mnogi sustavi SeeSnake za pregled cijevi imaju ugrađenu sondu koja prenosi locirajući signal od 512 Hz. Kada je sonda uključena, lokator poput RIGID SR-20, SR-60, Scout™ ili NaviTrack® II podešeni na 512 Hz moći će je detektirati, i omogućiti vam otkrivanje mjesta kamere u podzemlju.

Kako biste uključili sondu SeeSnake dok koristite DVD *Pak,* pritisnite tipku za sondu ▣. Ikona Sonde pojavit će se na zaslonu dok je sonda uključena. Na prikazu se mogu zamijetiti linije ometanja tijekom rada sonde.

Te linije će nestati kad se sonda isključi i kad ponovno pritisnete tipku sonde ▣ .

Najbolji pristup praćenju sonde je ubacivanje kabela za provlačenje u cijev do dubine pet do deset stopa (1,5 - 3 m) i uporabom lokatora za pronalaženje položaja sonde. Ako to želite, možete dalje gurnuti kabel za još sličnu dubinu u cijevi i ponovno pronaći sondu tako da započnete na prethodno utvrđenom položaju. Kako biste pronašli sondu, uključite lokator i postavite ga u način rada sa sondom. Skenirajte u smjeru vjerojatnog mjesta sonde sve dok lokator ne pronađe sondu. Kada jednom pronađete sondu, upotrijebite pokazatelje lokatora da točno odredite njezino mjesto. Za detaljne upute o mjestu sonde pogledajte u priručnik za rukovatelja i potražite model lokatora koji upotrebljavate.

Praćenje voda kabela za provlačenje ‘SeeSnake’

Osim mogućnosti praćenja sonde ugrađene u sustav kamere, DVD*Pak* također vam omogućava praćenje voda kabla za provlačenje SeeSnake pod zemljom, uporabom standardnog RIDGID-ovog lokatora poput NaviTrack® II, Scout™, SR-20 ili SR-60. Za praćenje voda kabela za provlačenje SeeSnake, jednostavno spojite odašiljač voda s dobro uzemljenim priključnikom uporabom štapa za uzemljenje i drugog priključnika spojenog na DVD *Pak* terminal za pričvršćivanje odašiljača. Priključak za pričvršivanje odašiljača je metalna priključna stopica koja se nalazi odmah s desne strane baterije. *(Pogledajte sliku 3.)*

Podesite odašiljač i lokator tako da su na istoj željenoj frekvenciji npr. od 33 Hz i koristite lokator za praćenje voda *(Slika 15).* Sonda s ugrađenom kamerom može biti uključena u isto vrijeme ako vaš lokator ima opciju SimulTrace; možete cijelo vrijeme pratiti kabel za provlačenje do položaja kamere i potom uočiti sondu u kameri dok joj se približavate na tlu.

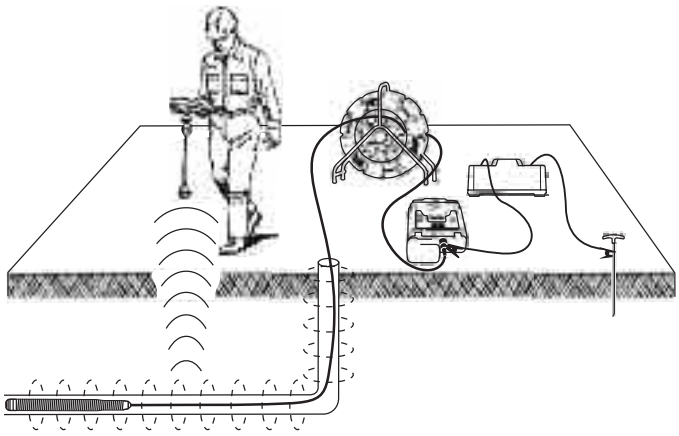

Slika 15 - Praćenje voda kabela za provlačenje

Ako nemate opciju SimulTrace ™, možete koristiti odašiljač i lokator za praćenje voda kabela za provlačenje. Kad signal oslabi, prebacite lokator na opciju rada sa sondom na frekvenciju sonde koja je u vodu, obično je to 512 Hz. Odaberite signal na početku slabljenja frekvencije praćenja voda i podesite ju na nulu u sondi koja je u vodu. Budući da pronalaženje frekvencije odašiljača može uzrokovati distorziju slike na monitoru, najbolje je isključiti sondu i odašiljače voda dok se provjerava unutrašnjost voda, a potom ih uključiti kad ste spremni za praćenje.

Upute za održavanje

Čišćenje

⚠ UPOZORENJE

Prije čišćenja provjerite da li je kabel sustava isključen i da li su baterije uklonjene iz DVD *Pak-a* kako biste smanjili opasnost od električnog udara.

Ne koristite tekuća niti nagrizajuća sredstva za čišćenje DVD*Pak*. Očistite DVD*Pak* mokrom krpom. Koristite samo sredstva za čišćenje koja su odobrena za čišćenje LCD zaslona. Ne dopustite prodor tekućine u unutrašnjost DVD*Pak-a*.

Dodaci

⚠ UPOZORENJE

Sljedeći dodaci projektirani su kako bi radili zajedno sa DVD.*Pak*. Drugi dodaci prikladni su za uporabu s drugom opremom mogu biti opasni pri uporabi s DVD*Pak*. Kako biste smanjili opasnost od ozbiljne ozljede, upotrebljavajte samo dodatke posebno projektirane i preporučene za uporabu s DVD .*Pak*, sustavom kao što je ovaj naveden dolje

Kataloški br.		Opis
SAD	EU	
32743	28218	Litionska punjiva baterija od 18 V
32068	32073	Punjač baterija
32648	32693	Dvojni komplet baterija i punjač
32708	32713	Komplet s jednom baterijom i punjačem
Razno		RIDGID SeekTech® or NaviTrack® Lokator
Razno		RIDGID SeekTech® or NaviTrack® Odašiljači

Transport i održavanje

Uklonite baterije prije otpreme. Ne izlažite uređaj snažnim udarcima za vrijeme transporta. Ako čuvate uređaj na duže vrijeme, uklonite baterije. Čuvajte je unutar temperaturnog raspona od -4°F do 158°F (-20°C do. 70°C).

Pohranite električne uređaje na suhom mjestu kako biste smanjili rizik od strujnog udara.

Zaštitite opremu od pretjeranog zagrijavanja. Uređaj treba smjestiti daleko od izvora topline kao što su radijatori, mjerači topline, štednjaci ili drugi proizvodi (uključujući pojačala) koji proizvode toplinu.

Servisiranje i popravak

⚠ UPOZORENJE

Nepravilan servis ili popravak čine DVD*Pak* uređaj nesigurnim za rad.

Servis i popravak SeeSnake DVD*Pak* uređaja mora izvesti RIDGIDov nezavisni ovlašteni servisni centar.

Za obavijesti o najbližem neovisnom RIDGID servisnom centru ili za pitanja o servisu i popravku

- Kontaktirajte lokalnog RIDGID distributera.
- Posjetite www.RIDGID.com ili www.RIDGID.eu kako biste pronašli lokalni kontakt tvrtke Ridge Tool.
- Kontaktirajte tehničko-servisni odjel tvrtke Ridge Tool na rtctechservices@emerson.com, a u SAD-u i Kanadi nazovite (800) 519-3456.

Odlaganje

Dijelovi uređaja sadržavaju vrijedne materijale i možete ih reciklirati. Postoje lokalne tvrtke specijalizirane za reciklažu koje možete pronaći. Odložite komponente u skladu s propisima koji vrijede. Za više informacija obratite se lokalnim institucijama za upravljanje otpadom.

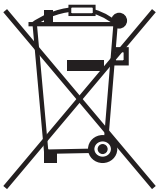

Za države EC: Ne odlažite električnu opremu zajedno s kućnim otpadom!

Sukladno europskoj smjernici 2002/96/EZ o električnoj i elektroničkoj opremi koja predstavlja otpad i njezinoj primjeni u lokalnom zakonodavstvu, električnu opremu koju više ne možete upotrijebiti morate odvojeno sakupljati i odlagati na odgovarajući način, sukladim zaštiti okoliša.

Odlaganje baterija

Za SAD i Kanadu: RBRC™ (Rechargeable Battery Recycling Corporation - Tvrtka za recikliranje punjivih baterija) Pečat na pakiranju baterija znači da je tvrtka RIDGID već platila trošak recikliranja litij-ionskih baterija koje se odlažu po isteku roka uporabe.

RBRC™, RIDGID®, i drugi dobavljači baterija su razvili program u SAD-u i Kanadi za prikupljanje i reciklažu punjivih baterija. Normalne i punjive baterije sadrže materijale koji se ne smiju odlagati u prirodi, i mogu sadržavati vrijedne materijale koji se mogu reciklirati. Pomozite u očuvanju okoliša i sačuvajte prirodu - vratite iskorištene baterije svom lokalnom prodavaču ili ovlaštenom RIDGID servisnom centru za reciklažu. Vaš lokalni centar za reciklažu vam može dati dodatne informacije o mjestima za odlaganje otpada.

RBRC™ zaštićeni je znak Rechargeable Battery Recycling Corporation (Tvrtka za recikliranje punjivih baterija).

Za države EC: Neispravne ili rabljene baterije moraju se reciklirati sukladno smjernici 2006/66/EC.

Tablica 1 Rješavanje problema

PROBLEM	MOGUĆA LOKACIJA GREŠKE	RJESENJE
Video slika kamere nije vidljiva..	Nema napajanja za SeeSnake.	Provjerite je li napajanje ispravno uključeno i je li baterija napunjena.
		Provjerite sklopku na DVD*Pak*.
	Spojevi su oštećeni.	Provjerite spajanje na DVD*Pak* uređaj sa SeeSnake.
		Provjerite ležište i klinove u SeeSnake spoju.
	Zaslon je spojen na neispravni izvor	Postavite video prikaz prema opisu u Postavci za video prikaz.
	Baterija je prazna.	Ponovno napunite baterije ili spojite na vanjski izvor napajanja.
Upozorenje o praznoj bateriji javlja se na zaslonu.	DVD*Pak* 18 V baterije su prazne.	Ponovno napunite DVD*Pak* baterije. Prebacite se izvor napajanja izmjeničnom strujom (110/220 V AC).

SeeSnake® DVD*Pak*

⚠ OSTRZEŻENIE!

Przed przystąpieniem do użytkowania narzędzia prosimy dokładnie przeczytać ten podręcznik obsługi. Nie zrozumienie i nie stosowanie się do zawartości tego podręcznika obsługi może spowodować porażenie prądem, pożar i/lub poważne obrażenia.

RIDGID®

SeeSnake® DVD*Pak*	
Zapisz poniżej numer seryjny i numer seryjny produktu umieszczony na tabliczce znamionowej.	
Numer seryjny	

Spis treści

Formularz zapisu dla numeru seryjnego maszyny 197

Symbole dotyczące bezpieczeństwa 199

Ogólne zasady bezpieczeństwa
Bezpieczeństwo w miejscu pracy 199
Bezpieczeństwo związane z elektrycznością 199
Bezpieczeństwo osobiste 199
Użytkowanie i konserwacja urządzenia 200
Użytkowanie i konserwacja baterii 200
Serwis 200

Specjalne informacje dotyczące bezpieczeństwa 200
DVD*Pak* Bezpieczeństwo 201

Opis, dane techniczne i standardowe wyposażenie
Opis 201
Dane techniczne 202
Standardowe wyposażenie 202
Wyposażenie opcjonalne 202

DVD*Pak* Komponenty 202
Przyciski sterujące DVDR 202

Przegląd przed rozpoczęciem pracy 203

Ustawianie urządzenia i przygotowanie obszaru roboczego 203
DVD*Pak* Ustawianie 203
Podłączanie DVD*Pak* 204
Ikony podłączenia 204
Zasilanie SeeSnake DVD*Pak* 204
Zasilanie monitora i DVDR 205

DVD*Pak* Ustawienia 206

DVD*Pak* Elementy sterowania 207
Elementy sterujące klawiatury 207
Przyciski sterujące DVDR 207
DVD*Pak* Ikony ekranu 207

Instrukcja obsługi 208
Uruchamianie 208
Inspekcja linii 208
Zapis inspekcji 209
Odtwarzanie zapisanego obrazu wideo 210
Lokalizacja kamery za pomocą sondy 210
Śledzenie przewodu popychacza SeeSnake 210

Instrukcje konserwacji 211
Czyszczenie 211

Akcesoria 211

Transport i przechowywanie 211

Serwis i naprawa 211

Utylizacja 212

Utylizacja baterii 212

Rozwiązywanie problemów 212

Symbole dotyczące bezpieczeństwa

W tym podręczniku obsługi oraz na produkcie są użyte znaki i słowa ostrzegawcze, które służą do podkreślania ważnych informacji dotyczących bezpieczeństwa. Ten rozdział ma na celu zwiększenie zrozumienia tych słów sygnałowych i symboli.

To jest symbol alarmu bezpieczeństwa. Jest stosowany do ostrzegania przed potencjalnym ryzykiem obrażeń ciała. Przestrzeganie wszystkich zasad bezpieczeństwa, które występują po tym symbolu, zapewnia uniknięcie obrażeń lub śmierci.

NIEBEZPIECZEŃSTWO NIEBEZPIECZEŃSTWO oznacza ryzyko wystąpienia sytuacji, która, jeśli się jej nie zapobiegnie, grozi śmiercią lub poważnymi obrażeniami.

OSTRZEŻENIE OSTRZEŻENIE oznacza ryzyko wystąpienia sytuacji, która, jeśli się jej nie zapobiegnie, może spowodować śmierć lub poważne obrażenia.

UWAGA UWAGA oznacza ryzyko wystąpienia sytuacji, która, jeśli się jej nie zapobiegnie, może spowodować małe lub średnie obrażenia.

NOTATKA NOTATKA oznacza informację dotyczącą ochrony własności.

Ten symbol oznacza, że należy dokładnie przeczytać podręcznik użytkownika, zanim zacznie się korzystać z urządzenia. Podręcznik obsługi zawiera ważne informacje dotyczące bezpieczeństwa i prawidłowej obsługi sprzętu.

Ten symbol oznacza, że należy założyć okulary ochronne z bocznymi osłonami lub gogle, jeśli obsługuje się się to urządzenie, aby zmniejszyć ryzyko obrażeń oczu.

Ten symbol oznacza ryzyko porażenia prądem.

Ogólne zasady bezpieczeństwa

⚠ OSTRZEŻENIE

Należy przeczytać wszystkie ostrzeżenia dotyczące bezpieczeństwa i instrukcje. Nie stosowanie się do poniższych ostrzeżeń i instrukcji może spowodować porażenie prądem elektrycznym, pożar i/lub poważne obrażenia.

ZACHOWAĆ WSZYSTKIE OSTRZEŻENIA I INSTRUKCJE DO WYKORZYSTANIA W PRZYSZŁOŚCI!

Obszar roboczy

- **Należy utrzymywać miejsce pracy czyste i dobrze oświetlone.** Nieuporządkowane i ciemne miejsce pracy zwiększa ryzyko wypadku.
- **Nie używać urządzeń w środowisku wybuchowym, czyli w pobliżu łatwopalnych cieczy, gazów lub pyłów.** Urządzenia wytwarzają iskry, które mogą spowodować zapłon pyłu lub oparów.
- **Trzymać dzieci i inne osoby postronne z dala od urządzenia w trakcie pracy.** Odwrócenie uwagi może doprowadzić do utraty kontroli.

Bezpieczeństwo związane z elektryczno ci

- **Należy unikać kontaktu ciała z powierzchniami uziemionymi, takimi jak rury, grzejniki, piekarniki i lodówki.** Ryzyko porażenia prądem wzrasta, gdy ciało ma styczność z uziemieniem.
- **Nie wystawiać narzędzi elektrycznych na działanie deszczu lub wilgoci.** Woda, która przedostanie się do urządzenia zwiększy ryzyko porażenia prądem elektrycznym.
- **Obchodzić się właściwie z przewodem. Nigdy nie używać przewodu do przenoszenia, ciągnięcia lub wyjmowania z gniazdka wtyczki urządzenia. Nie należy wystawiać przewodu na działanie gorąca, oleju, ostrych krawędzi lub poruszających się części.** Uszkodzone lub splątane przewody zwiększają ryzyko porażenia prądem elektrycznym.
- **Jeżeli nie można uniknąć pracy w wilgotnym środowisku, należy zastosować wyłącznik różnicowo-prądowy (GFCI) chroniący zasilanie.** Stosowanie GFCI powoduje zmniejszenie ryzyka porażenia prądem elektrycznym.
- **Zachować wszystkie połączenia elektryczne w stanie suchym i z dala od podłoża. Nie dotykać urządzenia lub wtyczek mokrymi rękami.** Zwiększa to ryzyko porażenia prądem.

Bezpieczeństwo osobiste

- **Podczas pracy z urządzeniem należy kierować się zdrowym rozsądkiem i zachować ostrożność. Nie należy używać urządzenia w stanie zmęczenia lub pod wpływem narkotyków, alkoholu lub leków.** Chwila nieuwagi, podczas pracy z urządzeniem, może doprowadzić do poważnych obrażeń.
- **Stosować środki ochrony osobistej. Zawsze należy stosować ochronę oczu.** Odpowiednie środki ochrony osobistej, takie jak maska kurzowa, bezpieczne obuwie antypoślizgowe, kask lub zabezpieczenie uszu, stosowane w odpowiednich warunkach zmniejszają ryzyko obrażeń.
- **Nie sięgać za daleko. Cały czas utrzymywać odpowiednie oparcie dla stóp i równowagę.** Zapewni to lepszą kontrolę nad urządzeniem w niespodziewanych sytuacjach.
- **Nosić odpowiednią odzież. Nie nosić luźnych ubrań lub biżuterii. Włosy, ubrania i rękawice trzymać z dala**

od elementów ruchomych. Luźne ubrania, biżuteria lub długie włosy mogą zostać uchwycone przez ruchome elementy.

Użytkowanie i konserwacja urządzenia

- **Nie przeciążać urządzenia. Użyć właściwego urządzenia dla danego zastosowania.** Właściwe urządzenie wykona pracę, do której jest przeznaczone, sprawniej i bezpieczniej.
- **Nie używać narzędzia jeśli przełącznik nie włącza go i nie wyłącza.** Każde urządzenie nie dające się kontrolować za pomocą przełącznika jest niebezpieczne i musi zostać naprawione.
- **Przed wykonaniem jakichkolwiek regulacji, wymiany akcesoriów lub składowania urządzenia, należy odłączyć je od źródła zasilania i/ lub baterii.** Te zapobiegawcze środki ostrożności zmniejszają ryzyko odniesienia obrażeń.
- **Wyłączone urządzenia należy przechowywać z dala od dzieci i nie pozwalać na użytkowanie narzędzi, przez osoby nie zaznajomione z nimi lub z tymi instrukcjami.** Urządzenie jest niebezpieczne w rękach nie przeszkolonych użytkowników.
- **Konserwować urządzenia.** Sprawdzić części ruchome pod kątem nieosiowości lub ocierania czy pęknięcia części i wszystkie inne elementy, mające wpływ na pracę urządzenia. W przypadku wykrycia uszkodzenia, należy naprawić urządzenie przed jego użyciem. Wiele wypadków powodowanych jest przez niewłaściwie konserwowane urządzenia.
- **Należy używać urządzenia i akcesoriów zgodnie z tymi instrukcjami, biorąc pod uwagę warunki i pracę, która ma być wykonana.** Stosowanie urządzenia do czynności innych niż te, do których jest przeznaczone, może doprowadzić do wystąpienia niebezpiecznej sytuacji.
- **Stosować wyłącznie akcesoria, które są rekomendowane przez producenta Twojego urządzenia.** Akcesoria, które mogą być odpowiednie do jednej z części urządzenia mogą stanowić zagrożenie podczas używania z innymi urządzeniami.
- **Uchwyty utrzymywać w stanie suchym, czystym i wolne od oleju i smarów.** Umożliwi to lepszą kontrolę urządzenia.

Użytkowanie i konserwacja baterii

- **Ładować tylko przy użyciu ładowarki określonej przez producenta.** Ładowarka przeznaczona do jednego typu akumulatorów może po podłączeniu jej do innego typu akumulatora spowodować ryzyko pożaru.
- **Do narzędzi stosować tylko baterie do nich przeznaczone.** Zastosowanie innych baterii może doprowadzić do wystąpienia ryzyka obrażeń lub pożaru.
- **Nie sprawdzać baterii za pomocą przedmiotów przewodzących. Gdy bateria nie jest używana, należy ją przechowywać z dala od przedmiotów metalowych, takich jak spinacze, monety, gwoździe, śruby lub innych małych przedmiotów, które mogą doprowadzić do połączenia biegunów baterii.** Zwarcie biegunów baterii może doprowadzić do poparzenia skóry lub pożaru.
- **W skrajnych przypadkach, może dojść do wyrzucenia cieczy z baterii; unikać kontaktu. Jesli nastąpi przypadkowy kontakt, należy przemyć wodą. Jeśli ciecz dostanie się do oka, należy skontaktować się z lekarzem.** Wyciekła z baterii ciecz może doprowadzić do podrażnienia lub oparzenia skóry.
- **Używać i przechowywać baterie i ładowarki w suchych miejscach o odpowiedniej temperaturze.** Skrajne temperatury i wilgoć mogą być przyczyną uszkodzenia baterii oraz wycieków, porażenia prądem elektrycznym, pożaru lub oparzeń. *Patrz instrukcja obsługi ładowarki, gdzie zawartych jest więcej informacji.*
- **Nie przykrywać niczym ładowarki podczas jej pracy.** Do prawidłowego działania potrzebna jest odpowiednia wentylacja. Przykrycie ładowarki w trakcie jej pracy może spowodować pożar.
- **W odpowiedni sposób dokonać utylizacji baterii.** Wystawienie na działanie wysokiej temperatury może spowodować wybuch baterii, dlatego nie wolno ich utylizować przez spalenie. Niektóre kraje mają własne przepisy dotyczące utylizacji akumulatorów i baterii. Należy więc postępować zgodnie z odpowiednimi przepisami.

Serwis

- **Urządzenie może być serwisowane tylko przez wykwalifikowaną osobę przy użyciu identycznych części zapasowych.** Dzięki temu zapewnione będzie bezpieczeństwo urządzenia.
- Wyjmij akumulator i zleć czynności serwisowe wykwalifikowanemu personelowi, jeśli wystąpią następujące przypadki:
  - jeśli do środka dostał się płyn lub jakieś przedmioty wpadły do urządzenia;
  - jeśli urządzenie nie działa poprawnie, mimo postępowania zgodnie z instrukcją obsługi;
  - jeśli urządzenie upadło lub zniszczyło się w inny sposób; lub,
  - jeśli urządzenie wykazuje wyraźną zmianę w działaniu.

Specjalne informacje dotyczące bezpieczeństwa

⚠ OSTRZEŻENIE

Ten rozdział zawiera ważne informacje dotyczące bezpieczeństwa użytkowania tego urządzenia.

Przed rozpoczęciem użytkowania sytemu inspekcji DVD*Pak*, należy dokładnie przeczytać te ostrzeżenia, aby zmniejszyć ryzyko porażenia prądem elektrycznym, pożaru lub poważnych obrażeń ciała.

ZACHOWAĆ TE INSTRUKCJE!

Przechowywać te instrukcje wraz z urządzeniem, do użytku przez operatora.

W razie jakichkolwiek pytań dotyczących produktu Ridge Tool:

– Skontaktuj się ze swoim lokalnym dystrybutorem RIDGID®.
– Odwiedź witrynę www.RIDGID.com lub www.RIDGID.eu, aby znaleźć najbliższy punkt kontaktu Ridge Tool.
– Skontaktuj się z Działem serwisowym Ridge Tool pod adresem rtctechservices@emerson.com, lub w USA i Kanadzie zadzwoń na numer (800) 519-3456.

Bezpieczeństwo DVD*Pak*

- **Nieprawidłowo uziemione gniazdko może spowodować porażenie elektryczne i/lub poważnie uszkodzić urządzenie.** Zawsze należy sprawdzić obszar roboczy, aby znaleźć prawidłowo uziemione gniazdko elektryczne. Obecność gniazdka trójstykowego lub typu GFCI nie gwarantuje, że jest ono prawidłowo uziemione. W razie wątpliwości należy zlecić przegląd gniazdka uprawnionemu elektrykowi.
- **Zasilać DVD Pak wyłącznie bateriami do niego przeznaczonymi lub zasilaczem z podwójną izolacją.**
- **Nie obsługiwać urządzenia jeśli operator lub urządzenie znajdują się wodzie.** Obsługa urządzenia znajdującego się w wodzie zwiększa ryzyko porażenia prądem.
- **DVD*Pak* nie jest wodoodporny. Jedynie kamera i popychacz są wodoodporne.** Nie wystawiać urządzenia na działanie wody lub deszczu. Zwiększa to ryzyko porażenia prądem.
- **Nie używać w miejscu zagrożenia kontaktem z wysokim napięciem.** Urządzenie nie jest zaprojektowane do izolacji i ochrony przed wysokim napięciem.
- **Przeczytać i zrozumieć podręcznik użytkownika, podręcznik użytkownika szpuli oraz instrukcje wszelkich innych używanych urządzeń a także wszystkie ostrzeżenia przed rozpoczęciem użytkowania DVD*Pak*.** Nieprzestrzeganie ich może być przyczyną poważnych szkód materialnych i/lub poważnych obrażeń ciała.
- **Zawsze należy używać odpowiedniego sprzętu ochrony osobistej podczas obsługi i użytkowania urządzenia w odpływach.** Odpływy i inne obszary mogą zawierać substancje chemiczne, bakterie i inne substancje, które mogą być toksyczne, zakaźne, powodować oparzenia lub inne problemy. Odpowiedni sprzęt ochrony osobistej zawsze obejmuje rękawice i okulary ochronne oraz może zawierać wyposażenie takie jak rękawice do czyszczenia, rękawiczki gumowe lub lateksowe, osłony twarzy, gogle, ubranie ochronne, maski oddechowe i buty z metalowymi noskami.
- **Używając jednocześnie urządzeń do czyszczenia odpływów i urządzenia do inspekcji, należy zakładać wyłącznie rękawice do czyszczenia odpływów RIDGID.** Nigdy nie należy chwytać wirującej linki czyszczącej niczym innym, łącznie z innymi rękawicami, czy szmatką. Mogą owinąć się wokół linki, powodując obrażenia dłoni. Pod rękawice do czyszczenia odpływów RIDGID należy zakładać wyłącznie rękawiczki lateksowe lub gumowe. Nie używać uszkodzonych rękawic do czyszczenia odpływów.
- **Należy postępować zgodnie z zasadami higieny.** Do mycia rąk i innych części ciała narażonych na działanie zawartości odpływu po obsłudze lub użyciu urządzeń inspekcyjnych stosować gorące mydliny. Podczas obsługi i używania urządzenia do inspekcji odpływów nie wolno jeść ani palić. To pomoże zapobiec zanieczyszczeniu toksyczną lub zakaźną substancją.

Szczegółowe informacje dotyczące obsługi jednostki Sony® DVDR można znaleźć w instrukcji dostarczonej przez producenta jednostki.

Opis, dane techniczne i standardowe wyposażenie

Opis

SeeSnake® DVD*Pak* jest mocną, lekką, odporną na warunki pogodowe jednostką obejmującą kamerę, monitor i jednostkę rejestrującą do użytku z systemem inspekcji rur SeeSnake. W połączeniu z Sony® Wielofunkcyjną nagrywarką DVD (DVDR), DVD*Pak* może być stosowany do monitoringu, zapisu i przechowywania obrazów wideo w wygodnym formacie DVD.

DVD*Pak* został zaprojektowany do łatwego podłączenia ze szpulą SeeSnake oraz kamerą i monitorem a także do zapisu obrazu z kamery. Może być używany także z systemem inspekcji rur SeeSnake z osobnym monitorem do zapisu obrazu z inspekcji rur na dysk DVD. Zapewnia łatwo dostępne elementy sterowania do obsługi nagrywarki wielofunkcyjnej Sony, chroniąc ją jednocześnie w trwałej i wygodnej przenośnej obudowie.

Inne urządzenia pomocnicze używane ze SeeSnake DVD*Pak* mogą obejmować:

- Bateria doładowywana.
- Lokalizator/odbiornik RIDGID (taki jak SR-20, the SR-60, the Scout™ lub NaviTrack® II).
- Nadajnik RIDGID (np. ST-510, the ST-305, NaviTrack® Brick lub 10-watowy nadajnik NaviTrack®).
- System pomiaru kabla Count*Plus* normalnie wbudowany w systemy inspekcji rur SeeSnake.

Dane techniczne

Ciężar (z DVDR) .....9,25 lbs (4,2 kg) bez baterii
10,65 lbs. (4,8 kg) z baterią

Ciężar (bez DVDR) .....5,75 lbs (2,6 kg) bez baterii
7,15 lbs. (3,2 kg) z baterią

Wymiary (Zamknięty):

Długość (35 cm) bez baterii

Szerokość .....9,1” (23 cm)

Wysokość.....5,3” (13,4 cm)

Źródło zasilania .....100-240VAC/50-60Hz, AC lub bateria doładowywana 18 VDC

Typ baterii .....1 x 18 V Li-Ion, 2,2 Ah

Parametry znamionowe zasilania 14-16VDC 40W
12 VDC 30 W (tylko DVR)

Środowisko robocze:

Temperatura.....40°F do 95°F (5°C do 35°C)

Wilgotność .....5% do 95% wilgotności względnej

Temperatura przechowywania .....-4°F do 158°F (-20°C do 70°C)

Wzniesienie .....13120 stóp (4000 metrów)

Wyświetlacz .....4,3” OLED (10,9 cm) lub 5,7 LCD (14,47 cm)

Rozdzielczość .....480 x 272 (OLED)
320 x 240 (LCD)

Zakresy temperatury roboczej dla pracy tylko z wyświetlaczem (bez użycia DVDR):

Wyświetlacz 4,3” OLED ..-40°F do 185°F (-40°C do 85°C)

Wyświetlacz LCD 5,7” ....-4°F do 158°F (-20°C do 70°C)

Standardowe wyposażenie

- DVD*Pak*
- Przetwornik 100-220VAC na 15VDC i zasilacz
- Podręcznik obsługi
- Nagrywarka DVD Sony VRD-MC5 (DVDR)
- DVD z instruktażem
- Kabel RCA
- Pasek naramienny
- Podręcznik obsługi Sony DVDR

Wyposażenie opcjonalne

	Nr kat. (US)	Nr kat. (EU)
18 V Li-Ion bateria doładowywana	32743	28218
Ładowarka	32068	32073
Zestaw dwóch baterii z ładowarką	32648	32693
Zestaw jednej baterii z ładowarką	32708	32713

Urządzenie DVDPak chronione jest patentami amerykańskimi i międzynarodowymi oraz patentami w trakcie procedury przyznawania.

DVD*Pak* Komponenty

Rysunek 1 – Elementy DVD*Pak*

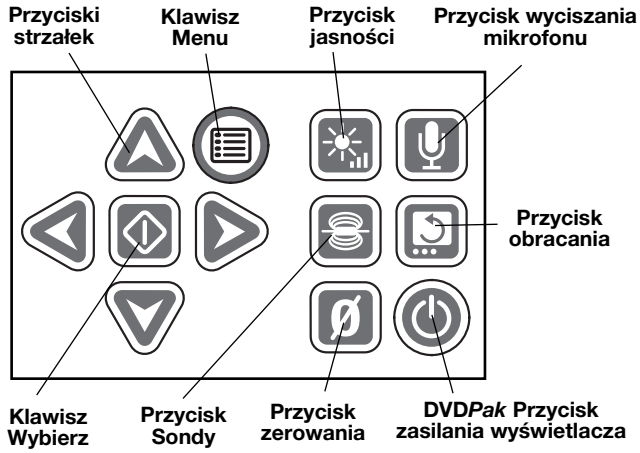

Rysunek 2 – Klawiatura DVD*Pak*

Przyciski sterujące DVDR

Przycisk Return: Wywołuje menu Sony DVDR.

Przycisk zasilania: Włącza lub wyłącza system DVD*Pak*. Kontroluje także zasilanie wyświetlacza.

Przycisk zapisu: Uruchamia zapis Sony DVDR.

Przyciski strzałek: Podświetlają wybór menu.

Przycisk Enter/Wybierz: Wybiera podświetloną opcję menu.

Przycisk Stop: Zatrzymuje zapis lub odtwarzanie.

Przycisk wysuwania: Otwiera szufladę dysku.

Przegląd przed rozpoczęciem pracy

⚠ OSTRZEŻENIE

Przed każdym użyciem należy sprawdzić SeeSnake DVD*Pak* i rozwiązać problemy, aby zmniejszyć ryzyko poważnego obrażenia z powodu porażenia prądem i innych przyczyn oraz zapobiec zniszczeniu narzędzia.

1. Potwierdzić, że zasilanie jest wyłączone, wszelkie źródła zasilania zewnętrznego i przewody odłączone, a bateria wyjęta. Dokonać przeglądu przewodów, kabli i złączy pod kątem uszkodzeń lub modyfikacji.
2. Wyczyścić wszelkie zabrudzenia, oleju lub inne zanieczyszczenia z SeeSnake DVD*Pak*, aby ułatwić przegląd oraz by zapobiec wysunięciu się jednostki z uścisku podczas transportu lub używania.
3. Wykonać przegląd DVD*Pak* pod kątem wszelkich uszkodzonych, zużytych, brakujących, niewspółosiowych lub ocierających, lub wszelkich innych stanów, które mogą negatywnie wpłynąć na bezpieczne, normalne działanie.
4. Dokonać przeglądu innych używanych urządzeń zgodnie z ich instrukcjami, aby upewnić się, że są w dobrym stanie używalności.
5. W przypadku wykrycia jakichkolwiek problemów, nie należy używać urządzenia do momentu ich rozwiązania.

Ustawianie urządzenia i przygotowanie obszaru roboczego

⚠ OSTRZEŻENIE

Przygotować DVD*Pak* i obszar roboczy zgodnie z poniższymi procedurami, aby zmniejszyć ryzyko obrażeń spowodowanych porażeniem prądem elektrycznym, pożarem lub innymi przyczynami oraz chroniż DVD*Pak*przed zniszczeniem.

1. Sprawdzić obszar roboczy pod kątem:
   - Odpowiednie oświetlenie.
   - Występowania łatwopalnych cieczy, oparów lub pyłu mogących spowodować zapłon. Jeśli występują, nie pracować na tym obszarze, dopóki źródła tych zanieczyszczeń nie zostaną rozpoznane i usunięte. DVD*Pak* nie ma wykonania przeciwwybuchowego. Połączenia elektryczne mogą wytwarzać iskry.
   - Czystego, równego, stabilnego i suchego podłoża dla operatora. Nie obsługiwać urządzenia stojąc w wodzie.
   - Przygotować ścieżkę do gniazdka elektrycznego, na której nie będzie żadnych potencjalnych źródeł uszkodzeń przewodu elektrycznego podczas używania zasilania zewnętrznego.
2. Jeśli to możliwe dokonać przeglądu pracy, która ma zostać wykonana, określić miejsce(-a) dostępu do odpływu i wielkość(-ci) oraz długość(-ci), obecność chemikaliów do czyszczenia odpływów lub innych, itp. Jeśli chemikalia są obecne ważne jest, aby zrozumieć właściwe dla nich środki bezpieczeństwa, które należy zastosować podczas pracy w ich obecności. Skontaktować się z producentem substancji chemicznej, aby uzyskać informacje.
3. Określić właściwe urządzenie dla danego zastosowania. SeeSnake DVD*Pak* przeznaczony jest do oglądania i zapisu inspekcji za pomocą kamery inspekcyjnej. Urządzenia inspekcyjne dla innych zastosowań można znaleźć w katalogu online Ridge Tool Catalog, na stronie www.RIDGID.com lub www.RIDGID.eu.
4. Upewnić się, że przegląd urządzenia zostało prawidłowo przeprowadzony.
5. Ocenić obszar roboczy i określić czy wymagane są barierki do odgrodzenia się od przechodniów. Osoby postronne mogą rozpraszać uwagę operatora podczas pracy. Pracując w pobliżu ruchu ulicznego, należy rozstawić pachołki lub inne barierki ostrzegające kierowców.
6. Jeśli potrzeba, usunąć osprzęt (muszlę, zlew, itp.), aby umożliwić dostęp.

DVD*Pak* Ustawianie

Otworzyć osłonę przeciwsłoneczną i wyświetlacz DVD*Pak* i ustawić w tak sposób, aby umożliwić łatwy dostęp i dobrą widoczność podczas manipulowania kamerą i popychaczem podczas inspekcji. Upewnić się, że miejsce nie jest mokre i nie umożliwia zmoczenia DVD*Pak* i innych urządzeń podczas użytkowania. DVD*Pak* nie jest wodoodporny i wystawienie go na działanie mokrego środowiska może spowodować porażenie prądem lub uszkodzenie urządzenia.

Umieścić kamerę i szpulę zgodnie ze wskazówkami znajdującymi się w Instrukcjach obsługi tych urządzeń. Upewnić się, że DVD*Pak* i szpula przewodu są stabilne.

Podłączanie DVD*Pak*

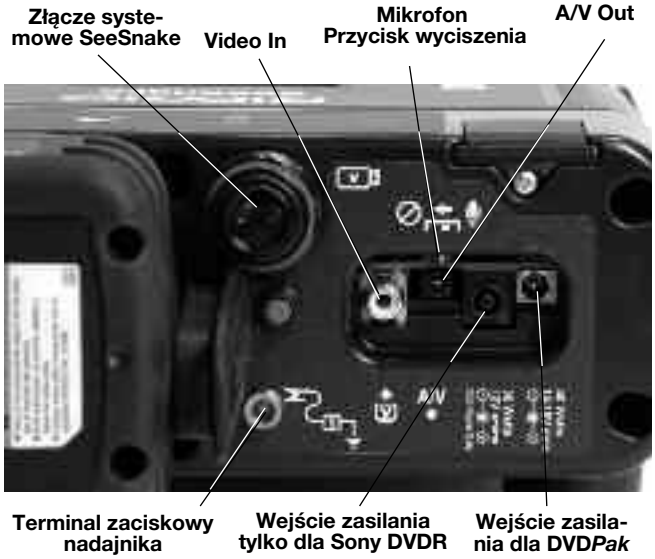

Rysunek 3 – Połączenia DVD*Pak*

Ikony podłączenia

Złącze systemowe SeeSnake

Wtyczka Video In

Złącze wyjścia A/V

Terminal zaciskowy nadajnika

40 Watts 14-16V **Wtyczka zasilaniaDVD*Pak***

30 Watts 12V DVD Power Only **Złącze zasilania tylko DVDR**

Rysunek 4 – Podłączanie wtyczki systemowej do złącza systemowego DVD*Pak*

NOTATKA Podczas podłączania/rozłączania przewodu systemowego SeeSnake, należy obracać tylko tulejkę zabezpieczającą. Aby zapobiec uszkodzeniu, nie zginać, ani nie skręcać złącza czy przewodu.

Przewód systemowy SeeSnake

Odwinąć przewód systemowy z jego uchwytu i włożyć wtyczkę przewodu systemowego do odpowiadającego jej złącza systemowego SeeSnake DVD*Pak*. Aby połączyć złącza należy wyrównać kołek prowadzący z gniazdem, wcisnąć prosto złącze i dokręcić zewnętrzną tulejkę zabezpieczającą.

UWAGA! Występ prowadzący uformowany w górnej części złącza przewodu będzie skierowany w górę kiedy wtyczka jest ustawiona prawidłowo.

Opcje monitora zewnętrznego

1. DVD*Pak* może być używany z zewnętrznym monitorem SeeSnake podłączając kabel RCA, który można znaleźć w pokrowcu załączonym do paska naramiennego, do portu wyjścia wideo monitora. Drugi koniec przewodu podłączyć do żółtego wejścia wideo DVD*Pak* znajdującego się w tylnej części DVD*Pak* i oznaczonego V.
2. Port wyjściowy A/V A/V będzie przekazywać żywy obraz wideo z kamery i żywy sygnał audio z mikrofonu do innego urządzenia DVDR lub monitora. (W przypadku podłączenia do monitora posiadającego głośniki może wystąpić sprzężenie zwrotne; można temu zapobiec przez wyciszenie mikrofonu przełącznikiem Wyciszenia (Mute).)

   Port wyjściowy A/V nie transmituje zapisu wideo, ani sygnału wyjściowego audio z Sony DVDR.

Rysunek 5 – DVD*Pak* z SeeSnake

Zasilanie SeeSnake DVD*Pak*

Urządzenie SeeSnake DVD*Pak* może być zasilane doładowywaną baterią Li-Ion RIDGID lub podłączone do gniazdka sieciowego poprzez dostarczony zasilacz i przetwornik AC/DC. Preferowaną metodą jest zasilanie z baterii, ponieważ zmniejsza ryzyko porażenia prądem elektrycznym. **Ponadto, zasilacz sieciowy nie jest przeznaczony do użytku poza budynkami i powinien być używany wyłącznie wewnątrz budynków.**

Zasilanie z baterii

Suchymi rękoma wsunąć w pełni naładowaną baterię do przedziału baterii w tylnej części DVD*Pak*.

Rysunek 6 – Zamontowana bateria

Upewnić się, że bateria blokuje się w przedziale. *Więcej informacji można znaleźć w instrukcji obsługi ładowarki baterii.*

Baterie dostarczane dla DVD*Pak* mają wartość znamionową 2,2 amperogodz. W pełni naładowana bateria, w zależności od użytkowania (czas zapisu, itp.) DVD*Pak* wystarcza na około 2,5 do 3 godzin pracy. Dioda stanu baterii wskazuje poziom jej naładowania *(Rysunek 7)*. *Patrz wykres diod stanu baterii.*

Rysunek 7 – Diody stanu baterii

Wykres diod stanu naładowania baterii

Baterie Stan	Zewnętrzne Zasilanie Nie podłączone	Zewnętrzne Zasilanie Podłączone
FULL (pełna)	Zielone ciągłe	Zielone pulsujące (5 sek. OFF 0,2 ON)
MED	Ciągłe zielone i czerwone	Pulsujące zielone i czerwone (5 sek. OFF 0,2 ON)
LOW (NISKI)	Ciągłe czerwone,e 4 sygnały dźwiękow	Pulsujące czerwone (5 sek. OFF 0,2 ON)
DEAD (wyczerpana)	Ciągłe czerwone przez 5 sek.sygnał dźwiękowy przez 5 sek. i wyłączenie	

Zasilanie z gniazda

Do pracy przy zasilaniu z gniazda sieciowego dostarczono podwójnie izolowany zasilacz AC/DC redukujący napięcia zasilania sieciowego na napięcie odpowiednie dla DVD*Pak*.

NOTATKA Zasilanie zewnętrzne przeznaczone jest wyłącznie do używania w pomieszczeniach.

Aby doprowadzić do systemu zasilanie za pomocą przewodu zasilającego należy znaleźć źródło zasilania. Przewód zasilający ma dwie części, z których jedna podłączana jest do standardowego, dwu-wtykowego gniazda 110-120 V (US) na jednym końcu i do zasilacza na drugim końcu. Druga część biegnie od zasilacza do DVD*Pak* i podłączana jest do gniazda oznaczonego 40 Wat—14-16V w skrajnej części prawej strony z tyłu jednostki *(Rysunek 8)*.

Rysunek 8 – Podłączony zasilacz zewnętrzny

Suchymi rękoma podłączyć obie części razem i włożyć wtyczkę typu jack do gniazda w tylnej części DVD*Pak*. Poprowadzić przewód wzdłuż ścieżki bez przeszkód i suchymi rękoma podłączyć zasilacz do odpowiedniego gniazda. Korzystając z przedłużacza należy upewnić się, że jego przewody mają odpowiedni przekrój. Dla przewodów o dł. 25 stóp (7,6 m) wymagana jest minimalna średnica drutu 18 AWG. Dla przewodów dłuższych niż 25 stóp (7,6 m) wymagana jest minimalna średnica drutu 16 AWG.

Zasilanie monitora i DVDR

Po wykonaniu połączeń i zamontowaniu baterii (jeśli są używane) można podłączyć zasilanie nagrywarki DVD i monitora DVD*Pak* jednym przyciśnięciem przycisku zasilania ⏻. Można także włączyć zasilanie monitora niezależnie, naciskając przycisk zasilania ⏻ na klawiaturze. Pozwoli to na korzystanie z monitora bez zasilania nagrywarki, aby zaoszczędzić energię baterii.

Jeśli zasilanie monitora zostanie włączone oddzielnie, za pomocą przycisku zasilania ⏻ na wyświetlaczu, należy pamiętać, aby wyłączyć je także za pomocą tego przycisku. Jeśli zostanie włączone zasilanie zarówno monitora jak i DVDR przez naciśnięcie przycisku zasilania ⏻ na DVD*Pak*, można wyłączyć zasilanie obu urządzeń używając tego samego przycisku.

Ustawienia DVD*Pak*

W zależności od tego gdzie i w jaki sposób używany będzie DVD*Pak* może wystąpić potrzeba sprawdzenia lub zmiany następujących ustawień.

Ustawienie wyświetlacza wideo

Jeśli na wyświetlaczu nie widać obrazu z kamery, można wykonać następujące czynności *(Rysunek 9)*:

1. Nacisnąć przycisk Return ● po lewej stronie klawiatury sterowania DVD*Pak*. Pojawi się menu.
2. Za pomocą przycisków strzałek ⬆⬇ zaznaczyć opcję Video ➔ DVD i nacisnąć przycisk Enter.
3. Za pomocą przycisków strzałek ⬆⬇ zaznaczyć opcję VIDEO IN i nacisnąć przycisk Enter.

Te czynności informują jednostkę o prawidłowym źródle wyświetlania.

Ustawienie Auto-Chapter

Ustawienie Auto-Chapter (Automatyczne rozpoczęcie rozdziału) będzie służyć najlepiej kiedy ustawione jest na „Off", co oznacza, że nagrywarka rozpocznie nagrywanie nowego rozdziału za każdym razem kiedy zapis zostaje zatrzymany. Aby to zrobić, należy nacisnąć przycisk Return ●, aby wejść do Menu głównego i wybrać „Setup". Za pomocą strzałki przesuwać się w dół do Auto-Chapter i nacisnąć Enter ▭. Przełączyć ustawienie na „Off" używając przycisku strzałki ⬆⬇, po czym nacisnąć Enter ▭.

Ustawienie NTSC/PAL Video

Może zaistnieć potrzeba ustawienia nagrywarki na formatowanie dysków w tym samym formacie kolorów, który wysyłany jest z kamery. Opcjami systemu koloru są NTSC (US) lub PAL (Europa). Jednostka nie będzie dokonywać zapisu, jeśli system kolorów jest sprzeczny z formatem dysku. Aby ustawić opcję Systemu kolorów:

1. Nacisnąć przycisk Return ●, aby wejść do menu głównego.
2. Naciskać strzałki ⬆⬇ , aby zaznaczyć **Setup** i nacisnąć Enter, w celu wywołania menu **Setup**.
3. Za pomocą strzałek przesuwać się w dół do **Color System** i nacisnąć Enter.
4. Użyć przycisków strzałek ⬆⬇ do zaznaczenia właściwego system kolorów (np. NTSC dla US i PAL dla Europy).
5. Nacisnąć Return, aby powrócić do Menu głównego i powtórzyć kroki 2 i 3 ustawiania wyświetlacza wideo *(na stronie 206).*

Ustawienie obecne w menu konfiguracji w czasie formatowania dysku określa format dysku. DVD*Pak*może wyświetlać zarówno sygnał PAL, jak i NTSC, bez względu na ustawienie „Systemu koloru" w jednostce Sony. Jednakże, po sformatowaniu DVD, można dokonywać zapisu tylko w systemie koloru, który był aktywny podczas formatowania dysku.

Ustawienie jednostek

DVD*Pak* może być ustawiony na wyświetlanie odległości w metrach lub stopach, pozwala też na automatyczny wybór ustawienia. (Dotyczy to tylko systemów SeeSnake wyposażonych w cyfrowe liczniki odległości Count*Plus*.) Aby ustawić opcję jednostek:

1. Po włączeniu zasilania DVD*Pak* nacisnąć przycisk Menu ▤.
2. Za pomocą przycisków strzałek ▽ przewinąć w dół do menu **Unit**.
3. Użyć przycisku Wybierz ◈ do ustawienia Feet (stopy), Meters (metry) lub Auto.
4. Kiedy zaznaczona zostanie żądana opcja, nacisnąć ponownie przycisk Menu ▤, aby zamknąć menu.

Ustawienie koloru

Wyświetlacz DVD*Pak* można regulować, aby osiągnąć większą gęstość koloru wyświetlania. Aby dostosować kolor:

1. Po włączeniu zasilania DVDPak i podłączeniu do kamery See Snake, nacisnąć przycisk menu ▤.
2. Jeśli w menu nie jest zaznaczona opcja koloru, użyć przycisków strzałek ▽△, aby przewinąć do opcji Color.
3. Używać przycisków strzałek ◁▷ do ustawienia swoich preferencji koloru.
4. Kiedy wyświetlacz odpowiada już indywidualnym wymaganiom, nacisnąć ponownie przycisk menu ▤, aby zamknąć menu.

Ustawienie kontrastu i jasności

Wykonać te same czynności, które zostały opisane w części Ustawienie koloru do regulacji kontrastu i jasności wyświetlania. Zwrócić uwagę, że podczas inspekcji może ponownie wystąpić potrzeba wykonania tych regulacji, w zależności od warunków oświetlenia i koloru wewnątrz rury. Dostęp do regulacji jasności można uzyskać także bezpośrednio przez naciśnięcie przycisku jasności ☀.

Elementy sterowania DVD*Pak*

Elementy sterujące klawiatury

Przyciski strzałek: Używane do poruszania się w obrębie opcji menu i ustawiania zmiennych (np. kontrastu).

Przycisk Wyboru: Używany do wyboru opcji w menu Units (jednostki) (Auto, Meters i Feet).

Przycisk Menu: Używany do wywoływania menu opcji wyświetlacza, np. Color (Kolor), Brightness (Jasność), Contrast (Kontrast), Units (Jednostki).

Przycisk Jasności: Używany do bezpośredniej regulacji jasności diod kamery.

Przycisk wyciszenia mikrofonu: Używany do wyciszania mikrofonu podczas zapisu lub włączania go do nagrywania komentarzy podczas inspekcji.

Przycisk Sondy: Używany do aktywacji wbudowanej sondy do śledzenia lokalizacji głowicy kamery.

Przycisk Obrotu: Używany do obracania obrazu w pionie (tylko wyświetlacze LCD 5,7").

Przycisk Zero: Używany do ustanawiania tymczasowego punktu zerowego dla licznika odległości w jednoskach wyposażonych w Count*Plus*.

Przycisk zasilania wyświetlacza: Używany do wł/wył. zasilania wyświetlacza DVD*Pak*. Nie steruje zasilaniem DVDR.

Rysunek 9 – Elementy sterowania DVD*Pak*

Przyciski sterujące DVDR

Przycisk Return: Wywołuje menu Sony DVDR.

Przycisk zasilania: Włącza/wyłącza system DVD*Pak*. Kontroluje także zasilanie wyświetlacza.

Przycisk Zapisu: Uruchamia zapis Sony DVDR.

Przyciski strzałek: Zaznaczają wybór menu.

Przycisk Enter/Wybierz: Wybiera zaznaczoną opcję menu.

Przycisk Stop: Zatrzymuje zapis lub odtwarzanie.

Przycisk Wysuwania: Otwiera szufladę dysku.

Rysunek 10 – Przyciski DVDR

DVDPak Ikony ekranu

Poziom baterii: Wskazuje stan naładowania baterii.

Mikrofon Wył.: Pojawia się po wyłączeniu mikrofonu.

Sonda: Pojawia się kiedy sonda jest włączona.

Regulacja jasności: Pojawia się podczas regulacji jasności wyświetlania.

Instrukcja obsługi

⚠ OSTRZEŻENIE

Zawsze należy zakładać okulary ochronne, aby chronić oczy przed brudem i innymi ciałami obcymi.

Podczas inspekcji odpływów, które mogą zawierać niebezpieczne substancje chemiczne lub bakterie, należy stosować odpowiednie środki ochronny osobistej takie jak rękawiczki lateksowe, okulary ochronne, osłony twarzy lub maski oddechowe, aby zapobiec oparzeniom i infekcjom.

Nie obsługiwać urządzenia jeśli operator lub urządzenie znajdują się wodzie. Obsługa urządzenia znajdującego się w wodzie zwiększa ryzyko porażenia prądem. Antypoślizgowe buty na gumowych podeszwach mogą pomóc w zabezpieczeniu przed poślizgnięciem i porażeniem prądem elektrycznym, szczególnie na mokrych powierzchniach.

Należy postępować zgodnie instrukcją obsługi, aby zmniejszyć ryzyko porażenia prądem, zaplątania się i innych wypadków.

Uruchamianie

1. Sprawdzić, czy jednostka została prawidłowo ustawiona.
2. Podłączyć DVD*Pak* bezpośrednio do kamery SeeSnake lub do zewnętrznego monitora SeeSnake za pomocą kabla RCA.
3. Umieścić głowicę kamery na obręczy prowadzącej szpuli i włączyć zasilanie DVD*Pak* ⏻ .
4. Jeśli w szufladzie DVD znajduje się dysk, system wykona jego sprawdzenie. Jeśli dysk nie zostanie znaleziony, wyświetli się komunikat z prośbą o włożenie dysku.
5. Aby włożyć dysk, należy nacisnąć przycisk wysuwania ⏏ i włożyć czysty dysk DVD-R lub DVD-RW do szuflady. Zamknąć szufladę naciskając przycisk wysuwania.

NOTATKA **Przed wysunięciem szuflady upewnić się, że uszczelnienie wtyczki jest otwarte. W ten sposób uniknie się uszkodzenia mechanizmu szuflady.**

6. Jeśli system wykryje niesformatowany dysk poprosi o pozwolenie sformatowania. Aby sformatować, nacisnąć RETURN ●. Jednostka nie dokona zapisu na niesformatowanym dysku.
7. Zamknąć zaślepkę uszczelniającą znajdującą się w przedniej części szuflady dysku DVD*Pak*, aby zabezpieczyć przed pyłem i wilgocią.

Rysunek 11 – Otwarta szuflada DVD

Po wykryciu sformatowanego dysku widok z kamery powinien pojawić się zarówno na ekranie DVDR, jak i monitora DVD*Pak*. Jeśli widok z kamery nie jest widoczny na wyświetlaczu, należy zmienić źródło wyświetlania. *(Patrz Ustawienia wyświetlacza wideo na stronie 206.)*

Rysunek 12 – Obraz z kamery na ekranie DVDR

Inspekcja linii

1. Włączyć zasilanie DVD*Pak* jeśli jest wyłączone.
2. Umieścić głowicę kamery w rurze.
3. Przeprowadzić inspekcję rury według opisu znajdującego się w instrukcji SeeSnake.

Regulacja jasności

W zależności od warunków może wystąpić potrzeba zwiększenia lub zmniejszenia jasności diody kamery podczas inspekcji wewnątrz rury. Aby to zrobić, należy nacisnąć

przycisk regulacji jasności i zwiększyć lub obniżyć poziom jasności używając przycisków strzałek . Po zakończeniu, nacisnąć przycisk Menu .

Obracanie obrazu
Podczas inspekcji kamera może obrócić się w rurze i przekazywać obrócony obraz. W przypadku korzystania z DVD*Pak* z wyświetlaczem LCD 5,7", przycisk Flip (obróć) spowoduje obrócenie obrazu na ekranie (obraca w pionie), w celu lepszej widoczności. (Ta funkcja nie jest obsługiwana przez wyświetlacz OLED 4,3".) Nagrywarka zapisze obraz w taki sposób, w jaki jest wyświetlany.

SterowanieCount*Plus*
Jeśli używana jest szpula SeeSnake wyposażona w licznik odległości Count*Plus*, mierzona odległość pojawi się na wyświetlaczu DVD*Pak*. W przyapdku potrzeby wyznaczenia pośredniego punktu zerowego do pomiaru odległości od danego miejsca (np, skrzyżowanie lub głowica rury) naciśnięcie przycisku Zero DVD*Pak* Zero Key spowoduje rozpoczęcie tymczasowego pomiaru odległości, z wartością podaną w nawiasach kwadratowych [0.0]. Drugie krótkie naciśnięcie spowoduje powrót do głównego licznika odległości. Długie naciśnięcie (3 sekundy) spowoduje ponowne wyzerowanie głównego licznika odległości.

Szczegółowe informacje na temat korzystania z Count*Plus* można znaleźć w instrukcji Count*Plus*. Parametry Count*Plus* takie jak data i godzina ustawiane są za pomocą przycisku menu Count*Plus*i przejścia do menu Tools (narzędzia) Count*Plus*. Warstwy tekstowe Count*Plus* zarządzane są z klawiatury Count*Plus* w sposób opisany w Instrukcji obsługi Count*Plus*.

Zapis inspekcji

Po włożeniu nowego dysku DVDR sformatuje go do zapisu, pod warunkiem, że podłączona jest kamera.

Jeśli to potrzebne, wykonać czynności opisane w części Ustawienia wyświetlacza wideo *(strona 206)* , aby wybrać **Video In** jako sygnał wejściowy.

NOTATKA Potrząsanie lub poruszanie jednostki podczas zapisu może fizycznie uszkodzić dysk i spowodować brak możliwości odtwarzania DVD. Utrata zasilania jednostki w trakcie zapisu spowoduję utratę niezapisanych rozdziałów.

Zapis podstawowy
Podstawowa technika zapisu jest prosta.

1. Umieścić kamerę w rurze, w której odbędzie się zapis.
2. Nacisnąć przycisk zapisu Record . Na wyświetlaczu pojawi się komunikat „Recording" (zapisywanie). Dźwięk audio nagrywany jest automatycznie poprzez wbudowany mikrofon, o ile nie został on wyciszony za pomocą przycisku wyciszenia Mute *(patrz rysunek 3).*
3. Aby wstrzymać należy nacisnąć przycisk Record . Nacisnąć ponownie, aby wznowić zapis.
4. Aby zatrzymać nagrywanie, nacisnąć przycisk Stop . Po krótkiej przerwie w celu zakończenia bieżącego rozdziału, na wyświetlaczu pojawi się ponownie aktualny obraz kamery z ilością pozostałego czasu nagrywania dostępnego na bieżącym dysku pod tym obrazem.

Zapis dźwięku
Wbudowany mikrofon do nagrywania dźwięku DVD*Pak* znajduje się po prawej stronie ekranu monitora. W wietrznym lub hałaśliwym środowisku może zaistnieć potrzeba wyciszenia mikrofonu podczas inspekcji zapisując jedynie obraz wideo z kamery. Można włączać mikrofon w celu nagrania komentarzy podczas inspekcji. Aby włączyć/wyłączyć mikrofon, należy nacisnąć przycisk wyciszenia mikrofonu . Kiedy mikrofon jest wyciszony pojawi się ikona wyciszenia audio i zniknie kiedy mikrofon będzie aktywny.

Finalizacja dysku
Używając DVD/R do nagrywania dysków, nie można odtworzyć DVD na żadnej innej jednostce do momentu sfinalizowania DVD. Po wykonaniu finalizacji dysku, nie można go ponownie zapisać. Sfinalizowany dysk będzie pokazywać przy starcie szereg rozdziałów, które można wybrać. Dyski RW nie wymagają finalizacji i można dodawać do nich kolejne zapisy.

1. Po wyświetleniu komunikatu żądającego finalizacji dysku, aby dokonać finalizacji, należy użyć przycisków strzałek zaznaczając „Tak" i naciskając przycisk Enter. *(Patrz rysunek 13.)* Jeśli dysk nie będzie finalizowany, należy zaznaczyć „Nie" używając przycisków strzałek i naciskając przycisk Enter.

Rysunek 13 – Opcja „Finalize a Disc" (Finalizacja dysku)

2. Zostanie wyświetlona informacja mówiąca, że po dokonaniu finalizacji nie będzie można dokonywać dalszych zapisów. *(Patrz rysunek 14.)* Wybrać „OK", aby rozpocząć finalizację.

Rysunek 14 - Ostrzeżenie o finalizacji

3. Proces finalizacji może potrwać kilka minut, w zależności od ilości nagranego materiału. Po zakończeniu finalizacji, dysk zostanie wysunięty.

   Dyski można finalizować także przez naciśnięcie przycisku Return, wybierając z menu Setup, a następnie Finalize.

Odtwarzanie zapisanego obrazu wideo

Aby odtworzyć nagrany rozdział, należy nacisnąć przycisk RETURN ● wywołując Menu i zaznaczyć **DVD Preview** (Podgląd DVD). Następnie, należy nacisnąć przycisk Select (wybierz) ▭.

Jeśli dysk nie został sfinalizowany, na ekranie DVDR odtworzony zostanie ostatni zapis wideo.

Jeśli dysk został sfinalizowany, wyświetlony zostanie szereg miniatur rozdziałów zapisanych na dysku. Zaznaczyć rozdział, który ma być odtwarzany i nacisnąć ponownie przycisk wyboru Select, aby rozpocząć jego odtwarzanie. (Podczas podglądu wideo na DVD*Pak* nie będzie słyszalny dźwięk audio, ale jeśli jest zapisany, można go odtworzyć na odtwarzaczu DVD lub komputerze.) Aby powrócić do trybu zapisu, należy nacisnąć przycisk Return ● i powrócić do Menu, po czym zaznaczyć Video ➔ DVD. Nacisnąć Select (wybierz), zaznaczyć **Video In** i ponownie nacisnąć Select. Teraz jednostka jest gotowa do zapisu na dysku RW lub na dysku nie sfinalizowanym.

Lokalizacja kamery za pomocą sondy

Wiele systemów inspekcji rur SeeSnake posiada wbudowaną sondę, która transmituje możliwy do zlokalizowania sygnał 512 Hz. Kiedy sonda jest włączona lokalizator, np. RIDGID SR-20, SR-60, Scout™ lub NaviTrack® II ustawiony na 512 Hz będzie mógł wykryć lokalizację kamery.

Aby włączyć sondę SeeSnake podczas używania DVD*Pak,* nacisnąć przycisk sondy . Kiedy sonda jest włączona na wyświetlaczu pojawi się ikona sondy. Kiedy sonda jest aktywna można zauważyć na monitorze linie świadczące o interferencji.

Znikną kiedy sonda zostanie wyłączona przez ponowne naciśnięcie przycisku sondy .

Najłatwiejszym sposobem znalezienia sondy jest wsunięcie popychacza do rury na odległość około pięciu do dziesięciu stóp (1,5 do 3 m) i użycie lokalizatora do znalezienia pozycji sondy. Jeśli potrzeba, można wsunąć popychacz do rury na dalszą odległość i ponownie zlokalizować sondę rozpoczynając od uprzednio zlokalizowanej pozycji. Aby zlokalizować sondę, należy włączyć lokalizator i ustawić go na tryb sondy. Skanować w kierunku przypuszczalnego położenia sondy do momentu wykrycia jej przez lokalizator. Po wykryciu sondy użyć wskazania lokalizatora, aby precyzyjnie zsynchronizować położenie. Szczegółowe instrukcje dotyczące lokalizacji sondy można znaleźć w Podręczniku obsługi odpowiednim dla używanego lokalizatora.

Śledzenie przewodu popychacza SeeSnake

Oprócz możliwości śledzenia sondy wbudowanej w kamerę systemową, DVD*Pak* umożliwia także śledzenie ścieżki popychacza SeeSnake pod ziemią za pomocą standardowego lokalizatora RIDGID, np. NaviTrack® II, Scout™, SR-20 lub SR-60. Aby zlokalizować ścieżkę popychacza SeeSnake wystarczy podłączyć nadajnik liniowy z jednym złączem dobrze uziemionym i drugim podłączonym do terminala zaciskowego DVD*Pak*. Terminal zaciskowy nadajnika jest metalowym oczkiem znajdującym się po prawej stronie baterii. *(Patrz rysunek 3.)*

Ustawić nadajnik i lokalizator na tą samą częstotliwość, np. 33 kHz i użyć lokalizatora do śledzenia linii *(rys. 15).* Wbudowana sonda 512 Hz może być także włączona i jeśli lokalizator wyposażony jest w funkcję SimulTrace™, można śledzić całą trasę popychacza do miejsca gdzie znajduje się kamera, a następnie, w miarę zbliżania się do kamery, wykryć sondę w kamerze.

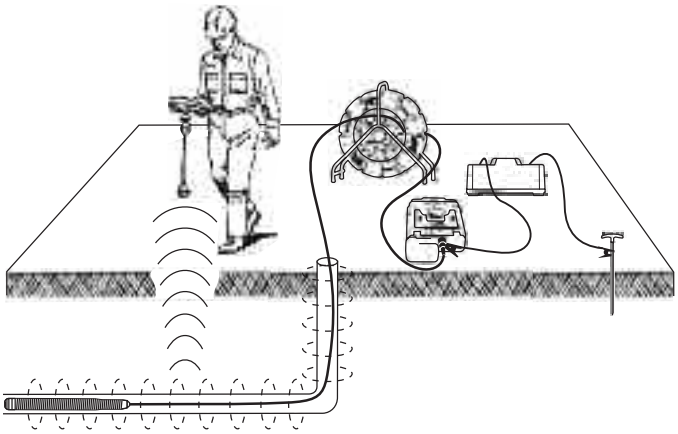

Rysunek 15 - Sledzenie ścieżki popychacza

W przypadku braku funkcji SimulTrace™, użyć do śledzenia popychacza nadajnika liniowego i lokalizatora. Kiedy sygnał zanika przełączyć lokalizator na tryb sondy na częstotliwość wbudowanej sondy, zazwyczaj 512 Hz. Znaleźć sygnał w miejscu gdzie częstotliwość śledzenia zaczęła słabnąć i zsynchronizować z wbudowaną sondą. Ponieważ częstotliwości lokalizacji z nadajnika mogą powodować zniekształcenie obrazu monitora najlepiej jest wyłączyć sondę i nadajniki liniowe podczas inspekcji rury i włączać je tylko na czas lokalizacji.

Instrukcje konserwacji

Czyszczenie

⚠ OSTRZEŻENIE

Przed rozpoczęciem czyszczenia DVD*Pak* upewnić się, że wszystkie przewody i kable są odłączone, a bateria wyjęta, aby zmniejszyć ryzyko porażenia prądem elektrycznym.

Nie stosować ciekłych ani ściernych środków czyszczących do DVD*Pak*. Czyścić DVD*Pak* wilgotną szmatką. Do czyszczenie ekranów LCD używać tylko środków zatwierdzonych do czyszczenia tych ekranów. Nie dopuścić do penetracji żadnej cieczy do wnętrza DVD*Pak*.

Akcesoria

⚠ OSTRZEŻENIE

Do użycia z systemem DVD*Pak*zostały zaprojektowane następujące akcesoria. Użycie do DVD*Pak* innych akcesoriów, które pasują do innych urządzeń, może być niebezpieczne. Aby zmniejszyć ryzyko poważnych obrażeń, należy używać tylko akcesoriów przeznaczonych i zalecanych do użytku z DVD*Pak*, które znajdują się na poniższej liście.

Katalog #		Opis
US	EU	
32743	28218	18 V Li-Ion bateria doładowywana
32068	32073	Ładowarka
32648	32693	Zestaw dwóch baterii z ładowarką
32708	32713	Zestaw jednej baterii z ładowarką
Różne		Lokalizator RIDGID SeekTech® lub NaviTrack®
Różne		Nadajniki RIDGID SeekTech® lub NaviTrack®

Transport i przechowywanie

Przed wysyłką urządzenia należy wyjąć baterie. Nie narażać na mocne uderzenia lub wstrząsy podczas transportu. W przypadku przechowywania przez dłuższy okres czasu wyjąć baterie. Przechowywać w środowisku o zakresie temperatur od -4°F do 158°F (-20 do 70°C).

Przechowywać urządzenia elektryczne w suchym miejscu, aby zmniejszyć ryzyko porażenia prądem elektrycznym.

Chronić przed nadmierną temperaturą. Nie wolno ustawiać tej jednostki w pobliżu źródeł ciepła, takich jak grzejniki, promienniki, piece lub inne urządzenia (również wzmacniacze) wytwarzające ciepło.

Serwis i naprawa

⚠ OSTRZEŻENIE

Nieprawidłowe serwisowanie lub naprawa mogą spowodować niebezpieczeństwo podczas obsługi DVD*Pak*.

Serwis i naprawy DVD*Pak* muszą być przeprowadzane przez Niezależne autoryzowane centrum serwisowe RIDGID.

Informacje dotyczące najbliższego Niezależnego centrum serwisowego RIDGID lub dowolne pytania dotyczące serwisu lub naprawy:

- Skontaktuj się ze swoim lokalnym dystrybutorem RIDGID.
- Odwiedź witrynę www.RIDGID.com lub www.RIDGID.eu, aby znaleźć najbliższy punkt kontaktu Ridge Tool.
- Skontaktuj się z Działem serwisowym Ridge Tool pod adresem rtctechservices@emerson.com, lub w USA i Kanadzie zadzwoń na numer (800) 519-3456.

Utylizacja

Części jednostki zawierają wartościowe materiały i mogą być poddawane recyklingowi. Istnieją firmy specjalizujące się w recyklingu, które można znaleźć w swojej lokalizacji. Pozbywać się komponentów zgodnie ze wszystkimi obowiązującymi przepisami. Skontaktować się z lokalnymi władzami zarządzającymi odpadami, w celu uzyskania dalszych informacji.

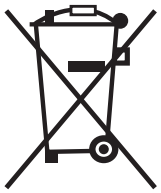

Kraje WE: Nie utylizować urządzeń wraz z odpadami z gospodarstwa domowego!

Zgodnie z Wytycznymi europejskimi 2002/96/EC dotyczącymi odpadów elektrycznych i elektronicznych i ich wdrożeniem do prawodawstwa krajowego, urządzenia elektryczne, które nie są już używane muszą być odbierane oddzielnie i utylizowane w sposób przyjazny dla środowiska.

Utylizacja baterii

USA i Kanada: Banderola RBRC™ (Rechargeable Battery Recycling Corporation) na zestawie baterii oznacza, że firma RIDGID poniosła już koszty recyklingu zestawów baterii litowo-jonowych po osiągnięciu przez nich końca okresu żywotności.

RBRC™, RIDGID® i inni dostawcy baterii opracowali w USA i Kanadzie programy odbioru i recyklingu baterii doładowywanych. Zwykłe i doładowywane baterie zawierają materiały, które nie powinny być usuwane bezpośrednio w środowisku naturalnym i zawierają wartościowe materiały, które mogą być poddawane recyklingowi. Pomóż chronić środowisko i konserwować zasoby naturalne zwracając zużyte baterie do swojego lokalnego dystrybutora lub autoryzowanego punktu serwisowego RIDGID w celu recyklingu. Twoje lokalne centrum recyklingu może także podać informacje na temat dodatkowych miejsc odbioru.

RBRC™ jest zastrzeżonym znakiem towarowym Rechargeable Battery Recycling Corporation.

Kraje WE: Wadliwe lub zużyte baterie/zestawy baterii muszą być poddane recyklingowi zgodnie z wytyczną 2006/66/EC.

Tabela 1 Rozwiązywanie problemów

PROBLEM	PRAWDOPODOBNA LOKALIZACJA USTERKI	ROZWIAZANIE
Obraz z kamery wideo niewidoczny.	Brak zasilania SeeSnake.	Sprawdzić, czy zasilanie jest prawidłowo podłączone lub bateria naładowana.
		Sprawdzić połączenie na DVD*Pak*.
	Wadliwe połączenia.	Sprawdzić połączenie pomiędzy jednostką DVD*Pak* i SeeSnake.
		Sprawdzić gniazdo i stan styków złącza SeeSnake.
	Wyświetlacz ustawiony na złe źródło.	Ustawić jak opisano w części Ustawienie wyświetlacza wideo.
	Niski stan naładowania baterii.	Naładować baterie lub podłączyć zewnętrzny zasilacz.
Pojawia się ostrzeżenie o niskim stanie naładowania baterii.	DVD*Pak* 18 V - niski stan naładowania.	Naładować baterie DVD*Pak*. Przełączyć na zasilanie AC (110/220VAC).

SeeSnake® DVD*Pak*

AVERTISMENT!

Citiţi cu atenţie manualul de operare înainte de a utiliza acest instrument. Neînţelegerea şi nerespectarea conţinutului din acest manual poate duce la electrocutări, incendii şi/sau răniri grave.

RIDGID®

SeeSnake® DVD*Pak*	
Înregistraţi numărul serial mai jos şi reţineţi numărul serial al produsului, amplasat pe emblemă.	
Nr. serie	

Cuprins

Formular de înregistrare a numărului de serie 213

Simboluri de siguranță 215

Reguli generale privind siguranța
Siguranța în zona de lucru 215
Măsuri de siguranță privind electricitatea 215
Siguranța personală 215
Utilizarea şi îngrijirea echipamentului 216
Utilizarea şi întreținerea acumulatorului 216
Service 216

Informații specifice privind siguranța 216
Siguranța dispozitivului DVD*Pak* 217

Descriere, specificații tehnice şi echipamente standard
Descriere 217
Specificații 218
Echipamente standard 218
Echipamente opționale 218

Componentele dispozitivului DVD*Pak* 218
Butoanele de comandă ale dispozitivului DVDR 218

Verificare înainte de utilizare 219

Organizarea zonei de lucru şi instalarea echipamentului 219
Amplasarea dispozitivului DVD*Pak* 219
Conectarea dispozitivului DVD*Pak* 220
Pictogramele conexiunilor 220
Alimentarea dispozitivului SeeSnake DVD*Pak* 220
Activarea monitorului şi a dispozitivului DVDR 221

Setările dispozitivului DVD*Pak* 222

Comenzile dispozitivului DVD*Pak* 223
Comenzile prin tastatură 223
Butoanele de comandă ale dispozitivului DVDR 223
Pictogramele de pe afişajul dispozitivului DVD*Pak* 223

Instrucțiuni de utilizare 224
Pornirea 224
Inspecția conductei 224
Înregistrarea unei inspecții 225
Redarea videoclipului înregistrat 226
Amplasarea videoreceptorului cu ajutorul sondei 226
Urmărirea cablului de împingere SeeSnake 226

Instrucțiuni de întreținere 227
Curățarea 227

Accesoriile 227

Transportul şi depozitarea 227

Service şi reparații 227

Reciclarea 228

Reciclarea acumulatorului 228

Depanarea 228

Simboluri de siguranță

În acest manual de operare şi pe produs, simbolurile de siguranță şi cuvintele de semnalizare sunt utilizate pentru a comunica informații importante privind siguranța. Această secțiune este oferită pentru a înțelege mai bine aceste cuvinte şi simboluri de semnalizare.

Acesta reprezintă simbolul de avertizare privind siguranța. Este utilizat pentru a vă avertiza asupra posibilelor pericole de rănire. Respectați toate mesajele de siguranță, care urmează după acest simbol, pentru a evita posibilele răniri sau decesul.

PERICOL Simbolul PERICOL indică o situație periculoasă care, dacă nu este evitată, va avea ca rezultat decesul sau rănirea gravă.

AVERTISMENT Simbolul AVERTISMENT indică o situație periculoasă care, dacă nu este evitată, poate avea ca rezultat decesul sau rănirea gravă.

ATENTIE Simbolul ATENȚIE indică o situație periculoasă care, dacă nu este evitată, poate avea ca rezultat răniri minore sau moderate.

NOTIFICARE Simbolul NOTIFICARE indică informații referitoare la protejarea bunurilor.

Acest simbol semnifică faptul că trebuie să citiți cu atenție manualul de operare înainte de a utiliza echipamentul. Manualul de operare conține informații importante referitoare la operarea sigură şi corespunzătoare a echipamentului.

Acest simbol semnifică faptul că trebuie să purtați întotdeauna ochelari de protecție cu apărători laterale, atunci când manevrați sau utilizați acest echipament, pentru a reduce pericolul de rănire a ochilor.

Acest simbol indică pericolul de electrocutare.

Reguli generale privind siguranța

⚠ AVERTISMENT

Citiți toate avertismentele şi instrucțiunile privind siguranța. Nerespectarea avertismentelor şi a instrucțiunilor poate avea ca rezultat electrocutarea, incendiul şi/sau răniri grave.

PĂSTRAȚI TOATE AVERTISMENTELE ŞI INSTRUCȚIUNILE PENTRU CONSULTARE ULTERIOARĂ!

Zona de lucru

- **Mențineți zona de lucru curată şi bine iluminată.** Zonele aglomerate sau întunecoase constituie un mediu prielnic producerii accidentelor.
- **Nu acționați echipamentul în medii explozive, cum ar fi în prezența lichidelor, gazelor sau prafurilor inflamabile.** Echipamentul poate produce scântei care pot aprinde praful sau vaporii.
- **Țineți copiii şi trecătorii la distanță în timpul acționării echipamentului.** Distragerea atenției vă poate face să pierdeți controlul.

Măsuri de siguranță privind electricitatea

- **Evitați contactul corpului cu suprafețe legate la masă sau împământate, cum ar fi țevi, radiatoare, cuptoare şi răcitoare.** Există un risc ridicat de electrocutare în cazul în care corpul dvs. este în contact cu pământul sau conectat la o suprafață de împământare.
- **Nu expuneți echipamentul la condiții de ploaie sau umiditate.** Riscul de electrocutare creşte atunci când într-un echipament electric pătrunde apă.
- **Nu utilizați cablul în mod abuziv. Nu utilizați niciodată cablul pentru transportarea, tragerea sau deconectarea echipamentului. Feriți cablul de căldură, ulei, margini ascuțite sau piese în mişcare.** Cablurile deteriorate sau încâlcite sporesc pericolul de electrocutare.
- **Dacă acționarea echipamentului într-un loc umed nu poate fi evitată, utilizați o sursă de alimentare cu dispozitiv de protejare la întrerupătorul de circuit pentru erori la împământare (GFCI).** Utilizarea unei surse protejate GFCI reduce pericolul de electrocutare.
- **Păstrați toate conexiunile electrice uscate şi la distanță de sol. Nu atingeți echipamentul sau ştecherele cu mâinile ude.** Acest lucru reduce pericolul de electrocutare.

Siguranța personală

- **Fiți vigilenți, fiți atenți la ceea ce faceți şi procedați rațional atunci când acționați echipamentul. Nu utilizați echipamentul când sunteți obosit sau sub influența drogurilor, a alcoolului sau a medicamentelor.** O clipă de neatenție în timpul acționării echipamentului poate conduce la răniri grave.
- **Utilizați echipament de protecție personală. Purtați întotdeauna ochelari de protecție.** Echipamentul de protecție, cum ar fi masca de praf, încălțămintea de protecție antiderapantă, casca de protecție sau apărătoarele pentru urechi, utilizat în condiții corespunzătoare, va reduce pericolul de rănire.
- **Nu vă aplecați peste dispozitiv. Păstrați-vă în permanență stabilitatea şi echilibrul.** Acest lucru permite un control mai bun al echipamentului în situații neaşteptate.

- **Îmbrăcați-vă corespunzător. Nu purtați haine largi sau bijuterii. Țineți părul, hainele şi mănuşile departe de piesele în mişcare.** Hainele largi, bijuteriile sau părul lung pot fi prinse în piesele în mişcare.

Utilizarea şi îngrijirea echipamentului

- **Nu suprasolicitați echipamentul. Utilizați echipamentul corespunzător pentru aplicația dvs.** Echipamentul potrivit va funcționa mai bine şi mai sigur, la frecvența pentru care a fost conceput.
- **Nu utilizați echipamentul dacă întrerupătorul nu îl porneşte şi nu îl opreşte.** Orice echipament care nu poate fi controlat de întrerupător este periculos şi trebuie reparat.
- **Decuplați fişa de conectare de la sursa de alimentare electrică şi/sau decuplați acumulatorul de la echipament înainte de a efectua orice reglaj, înainte de a schimba accesoriile sau de a depozita echipamentul.** Această măsură preventivă de siguranță reduce riscul de rănire.
- **Nu lăsați uneltele neutilizate la îndemâna copiilor şi nu permiteți persoanelor nefamiliarizate cu echipamentul sau cu aceste instrucțiuni să îl utilizeze.** Utilizarea echipamentului de către persoane neinstruite poate fi periculoasă.
- **Întrețineți echipamentul.** Verificați centrarea necorespunzătoare sau înțepenirea pieselor în mişcare, lipsa sau ruperea pieselor şi orice alte condiții care ar putea afecta funcționarea echipamentului. Dacă este avariat, duceți echipamentul la reparat înainte de utilizare. Multe accidente sunt cauzate de o întreținere defectuoasă a echipamentelor.
- **Utilizați echipamentul şi accesoriile în conformitate cu aceste instrucțiuni, ținând cont de condițiile de lucru şi de munca ce trebuie efectuată.** Utilizarea echipamentului pentru alte operații decât cele pentru care a fost conceput poate duce la o situație periculoasă.
- **Folosiți doar accesoriile recomandate de producătorul echipamentului pe care îl dețineți.** Accesoriile adaptate unui tip de echipament pot deveni periculoase când sunt utilizate cu un alt echipament.
- **Păstrați mânerele uscate şi curate, fără ulei şi grăsime.** Echipamentul poate fi, astfel, mai bine controlat.

Utilizarea şi întreținerea uneltei cu acumulator

- **Reîncărcați numai cu încărcătorul specificat de producător.** Un încărcător potrivit pentru un tip de pachet de acumulatori poate genera pericol de incendiu când este utilizat cu alt pachet de acumulatori.
- **Utilizați echipamentul numai cu pachetele de acumulatori indicate în mod special.** Utilizarea altor pachete de acumulatori poate genera pericol de răniri şi incendii.
- **Nu sondați acumulatorul cu obiecte conductoare de electricitate. Când nu utilizați acumulatorii, țineți-i departe de alte obiecte metalice, cum ar fi cleme, monede, chei, cuie, şuruburi sau alte obiecte metalice mici care pot crea o conexiune de la o bornă la cealaltă.** Punerea în scurtcircuit a bornelor acumulatorului poate provoca arsuri sau incendii.
- **În condiții greşite, lichidul poate ieşi din acumulator; evitați contactul cu acesta. Dacă atingeți din greşeală, spălați cu apă. Dacă lichidul intră în contact cu ochii, solicitați asistență medicală suplimentară.** Lichidul scos din acumulator poate produce iritații sau arsuri.
- **Utilizați şi stocați acumulatorii şi încărcătoarele în zone uscate, cu temperatură adecvată.** Temperatura şi umezeala extreme pot deteriora acumulatorii şi pot conduce la apariția scurgerilor, la electrocutări, incendii sau arsuri. *Consultați manualul încărcătorului pentru informații suplimentare.*
- **Nu acoperiți încărcătorul în timpul utilizării.** Este necesară o aerisire corespunzătoare pentru funcționarea corectă. Acoperirea încărcătorului în timpul utilizării poate conduce la incendii.
- **Reciclați acumulatorii în mod corespunzător.** Expunerea la temperaturi ridicate poate provoca explozia acumulatorului; deci nu îl aruncați în foc. Unele țări au reglementări privind reciclarea acumulatorilor. Respectați toate reglementările aplicabile.

Service

- **Duceți echipamentul la service pentru a fi reparat de o persoană calificată, utilizând numai piese de schimb identice.** Acest lucru va asigura menținerea siguranței echipamentului.
- Scoateți acumulatorii şi duceți dispozitivul la personalul de service calificat într-una dintre următoarele condiții:
  - Dacă s-a vărsat lichid sau au căzut obiecte în produs;
  - Dacă produsul nu funcționează normal, deşi se respectă instrucțiunile de utilizare;
  - Dacă produsul a fost scăpat pe jos sau deteriorat în vreun fel; sau
  - Când produsul prezintă o modificare clară în performanță.

Informații specifice privind siguranța

⚠ AVERTISMENT

Această secțiune conține informații importante despre siguranță, specifice acestui echipament.

Citiți cu atenție aceste atenționări înainte de a utiliza dispozitivul DVD*Pak* pentru a reduce pericolul de electrocutare sau de alte tipuri de răniri grave.

PĂSTRAȚI ACESTE INSTRUCȚIUNI!

Păstraţi acest manual în acelaşi loc cu dispozitivul care va fi utilizat de către operator.

Pentru orice întrebări referitoare la acest produs Ridge Tool:

– Contactaţi distribuitorul local RIDGID®.
– Accesaţi site-ul www.RIDGID.com sau www.RIDGID.eu pentru a afla unde se află centrul de contact local Ridge Tool.
– Contactaţi Departamentul tehnic Ridge Tool la rtctechservices@emerson.com sau, în S.U.A. şi Canada, apelaţi (800) 519-3456.

Siguranța dispozitivului DVD*Pak*

- **O priză electrică împământată incorect poate provoca electrocutări şi/sau poate avaria grav echipamentul.** Verificaţi întotdeauna zona de lucru, să aibă prize electrice corect împământate. Prezența unei prize cu trei ştifturi sau GFCI nu asigură faptul că aceasta este corect împământată. Dacă aveţi dubii, cereţi unui electrician autorizat să inspecteze priza.
- **Alimentaţi dispozitivul DVD Pak numai cu acumulatori special indicaţi sau de la o priză electrică cu izolație dublă.**
- **Nu utilizaţi echipamentul dacă operatorul sau dispozitivul se află în apă.** Dacă utilizaţi dispozitivul în apă, pericolul de electrocutare creşte.
- **Dispozitivul DVD*Pak* nu este rezistent la apă. Numai videoreceptorul şi cablul de împingere sunt impermeabile.** Nu expuneţi echipamentul la apă sau la ploaie. Acest lucru sporeşte pericolul de electrocutare.
- **Nu folosiţi echipamentul dacă există pericolul apariției unui contact de înaltă tensiune.** Echipamentul nu este conceput pentru a proteja şi a izola în situații de înaltă tensiune.
- **Citiţi şi înțelegeţi acest manual de utilizare, manualul de utilizare a tamburului, instrucțiunile de utilizare a oricăror altor echipamente aflate în uz, precum şi toate avertismentele înainte de a opera dispozitivul DVD*Pak*.** Nerespectarea tuturor instrucțiunilor poate avea ca rezultat pagube materiale şi/sau răniri grave.
- **Utilizaţi întotdeauna echipamente de protecție personală adecvate în timpul manevrării şi utilizării echipamentului în canalele de scurgere.** Canalele de scurgere pot conține substanțe chimice, bacterii şi alte substanțe care pot fi toxice, pot cauza infecții, arsuri sau alte probleme. Echipamentul de protecție personală corespunzător conține întotdeauna ochelari de protecție şi poate conține echipamente cum ar fi mănuşi pentru curățarea canalelor de scurgere, mănuşi de latex sau de cauciuc, apărători laterale, ochelari, îmbrăcăminte de protecție, măşti de praf şi încălțăminte cu vârful de oțel.
- **În cazul în care folosiţi echipamentul de curățare a canalelor de scurgere în acelaşi timp cu echipamentul de inspectare a acestora, purtaţi doar mănuşile RIDGID de curățare a canalelor de scurgere.** Nu apucaţi cablul rotativ de curățare a canalului de scurgere cu nimic altceva, incluzând alte tipuri de mănuşi sau cârpe. Acestea se pot încolăci în jurul cablului, provocând rănirea mâinilor. Folosiţi doar mănuşi de latex sau de cauciuc sub mănuşile RIDGID de curățare a canalelor de scurgere. Nu folosiţi mănuşi uzate de curățare a canalelor de scurgere.
- **Practicaţi o igienă riguroasă.** După manevrarea sau utilizarea echipamentelor de inspectare a canalelor de scurgere, utilizaţi apă caldă şi săpun pentru a vă spăla mâinile şi alte părţi ale corpului expuse la conținutul canalelor de scurgere. Nu mâncaţi şi nu fumaţi în timpul acționării sau manevrării echipamentului de inspectare a canalelor de scurgere. Acest lucru previne contaminarea cu materiale toxice sau care pot provoca infecții.

Pentru instrucțiuni detaliate de utilizare a dispozitivului Sony® DVDR, consultaţi manualul furnizat de producătorul dispozitivului.

Descriere, specificații tehnice şi echipamente standard

Descriere

Dispozitivul SeeSnake® DVD*Pak* este o unitate de control şi înregistrare robustă, uşoară, rezistentă la intemperii şi dotată cu monitor de videoreceptor, destinată utilizării împreună cu sistemul SeeSnake de inspecție a conductelor. În combinație cu dispozitivul Sony® DVDR (dispozitiv multifuncțional de înregistrare video digitală pe disc), dispozitivul DVD*Pak* poate fi utilizat pentru monitorizarea, înregistrarea şi stocarea video în format DVD convenabil.

Dispozitivul DVD*Pak* este proiectat pentru a se conecta cu uşurință la un tambur şi la un videoreceptor SeeSnake, pentru a monitoriza şi înregistra imaginea primită de la videoreceptor. De asemenea, poate fi utilizat împreună cu sistemul SeeSnake de inspecție a conductelor, cu un monitor separat, pentru a înregistra imaginile inspectate pe DVD. Oferă comenzi uşor accesibile pentru utilizarea dispozitivului de înregistrare multifuncțional Sony, în timp ce protejează dispozitivul de înregistrare într-o carcasă rezistentă, portabilă.

Alte echipamente auxiliare utilizate împreună cu dispozitivul SeeSnake DVD*Pak* pot include:

- Acumulator reîncărcabil.
- Un dispozitiv de localizare/recepție RIDGID (cum ar fi SR-20, SR-60, Scout™ sau NaviTrack® II).
- Un emițător RIDGID (cum ar fi ST-510, ST-305, NaviTrack® Brick sau emițătorul NaviTrack® de 10 W).
- Sistemul de măsurare cu cablu Count*Plus*, încorporat în mod normal în sistemele SeeSnake de inspecție pentru conducte.

Specificații

Greutate (cu DVDR)	9,25 lbs (4,2 kg) fără acumulator 10,65 lbs. (4,8 kg) cu acumulator
Greutate (fără DVDR)	5,75 lbs (2,6 kg) fără acumulator 7,15 lbs. (3,2 kg) cu acumulator
Dimensiuni (închis):	
Lungime	(35 cm) fără acumulator
Lățime	9,1” (23 cm)
Înălțime	5,3” (13,4 cm)
Sursă de alimentare	Acumulator reîncărcabil de 100-240 V CA/50-60Hz, CA sau 18 V CC
Tip acumulator	1 x 18 V Li-Ion, 2,2 Ah
Putere nominală	14-16 V CC 40 W 12 V CC 30 W (numai DVR)
Condiții de utilizare	
Temperatură	de la 40 °F la 95 °F (de la 5 °C la 35 °C)
Umiditate	de la 5 % la 95 % RH (Umiditate relativă)
Temperatură de depozitare	de la -4 °F la 158 °F (de la -20 °C la 70 °C)
Altitudine	13.120 ft (4.000 m)
Afişaj	OLED 4,3” (10,9 cm) sau LCD 5,7” (14,47 cm)
Rezoluție	480 x 272 (OLED) 320 x 240 (LCD)

Intervalele de temperatură de operare numai pentru operațiuni de afişare (fără utilizarea unității DVDR):

Afişaj OLED 4,3”	de la -40 °F la 185 °F (de la -40 °C la 85 °C)
Afişaj LCD 5,7”	de la -4 °F la 158 °F (de la -20 °C la 70 °C)

Echipamente standard

- DVD*Pak*
- Convertor de tensiune şi alimentare de la 100-220 V CA la 15 V CC
- Manual de operare
- Dispozitiv de înregistrare pe disc video digital Sony VRD-MC5 (DVDR)
- DVD cu instrucțiuni
- Cablu RCA
- Curea de umăr
- Manual de operare pentru DVDR Sony

Echipamente opționale

	Nr. cat. (S.U.A.)	Nr. cat. (UE)
Acumulator reîncărcabil Li-Ion de 18 V	32743	28218
Încărcătorul acumulatorului	32068	32073
Kit dublu acumulator şi încărcător	32648	32693
Kit simplu acumulator şi încărcător	32708	32713

Dispozitivul DVDPak este protejat de patentele S.U.A. şi internaționale şi de patentele în curs de aprobare.

DVD*Pak* - Componente

Figura 1 – Componentele dispozitivului DVD*Pak*

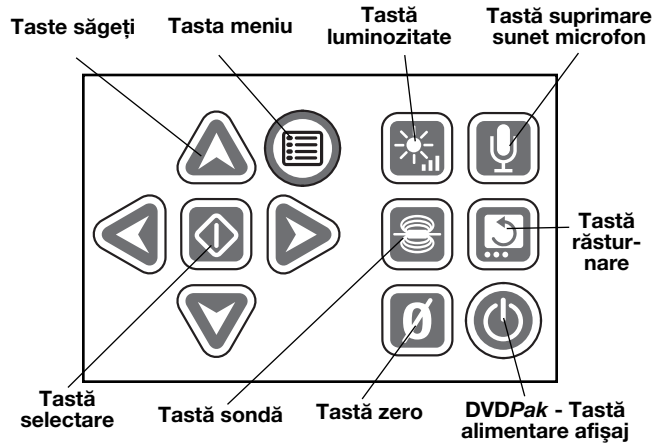

Figura 2 – Tastatura dispozitivului DVD*Pak*

Butoanele de comandă ale dispozitivului DVDR

- **Buton revenire:** Afişează meniul dispozitivului Sony DVDR.
- **Buton alimentare:** Porneşte sau opreşte sistemul DVD*Pak*. De asemenea, controlează alimentarea afişajului.
- **Buton înregistrare:** Porneşte înregistrarea cu dispozitivul Sony DVDR.
- **Butoane săgeți:** Evidențiază o selecție în meniu.
- **Buton introducere/selectare: A**lege o opțiune de meniu evidențiată.
- **Buton oprire:** Opreşte înregistrarea sau redarea.
- **Buton scoatere:** Deschide tava discului.

Verificare înainte de utilizare

⚠ AVERTISMENT

Înaintea fiecărei utilizări, verificaţi dispozitivul SeeSnake DVD*Pak* şi remediaţi toate problemele pentru a reduce pericolul de răniri grave prin electrocutare sau alte cauze şi pentru a preveni deteriorarea aparatului.

1. Asiguraţi-vă că dispozitivul este oprit, că alimentarea şi cablurile externe sunt deconectate şi că acumulatorul este scos. Verificaţi cablurile şi conectorii pentru a descoperi orice deteriorare sau modificare.
2. Îndepărtaţi orice urmă de murdărie, ulei sau alte depuneri de pe dispozitivul SeeSnake DVD*Pak* pentru a facilita operaţiunea de inspecţie şi pentru a evita ca unitatea să vă alunece din mână în timp ce o transportaţi sau o folosiţi.
3. Verificaţi dacă dispozitivul DVD*Pak* are vreo piesă defectă, uzată sau lipsă sau are piese deplasate ori înţepenite sau orice alte situaţii care ar putea împiedica funcţionarea în condiţii normale de siguranţă.
4. Inspectaţi orice alt echipament folosit conform instrucţiunilor aferente pentru a vă asigura că este în bună stare de funcţionare.
5. Dacă apar probleme, nu utilizaţi unitatea până când respectivele probleme nu au fost remediate.

Organizarea zonei de lucru şi instalarea echipamentului

⚠ AVERTISMENT

Montaţi dispozitivul DVD*Pak* şi organizaţi zona de lucru conform acestor proceduri pentru a reduce pericolul de răniri provocate prin electrocutări, prin incendii şi din alte cauze şi pentru a preveni deteriorarea dispozitivului DVD*Pak*.

1. Verificaţi zona de lucru dacă:
   - Prezintă o iluminare corespunzătoare.
   - Există posibilitatea ca lichidele, vaporii sau prafurile inflamabile să se aprindă. Dacă acestea există, nu lucraţi în zonă până când sursele nu au fost identificate şi remediate. Dispozitivul DVD*Pak* nu este antideflagrant. Conexiunile electrice pot cauza scântei.
   - Există un loc curat, uniform, stabil şi uscat pentru utilizator. Nu utilizaţi dispozitivul în timp ce staţi în apă.
   - Există o cale liberă de acces la o priză, care nu conţine nicio sursă potenţială de deteriorare a cablului de alimentare atunci când utilizaţi alimentare externă.
2. Verificaţi operaţiunea care trebuie realizată. Dacă este posibil, determinaţi punctele de acces, mărimea şi lungimea canalelor de scurgere, prezenţa eventualelor substanţe chimice destinate curăţării canalelor de scurgere sau a altor substanţe chimice etc. Dacă există substanţe chimice, este important să înţelegeţi măsurile specifice de siguranţă necesare pentru a lucra în prezenţa respectivelor substanţe. Pentru informaţiile necesare, contactaţi producătorul substanţelor chimice.
3. Stabiliţi care este echipamentul corespunzător pentru operaţiune. Dispozitivul SeeSnake DVD*Pak* este conceput pentru vizualizarea şi înregistrarea inspecţiilor efectuate cu un aparat de inspecţie. Echipamentele de inspecţie destinate altor aplicaţii pot fi procurate consultând catalogul Ridge Tool online la adresa www.RIDGID.com sau www.RIDGID.eu.
4. Asiguraţi-vă că întregul echipament a fost verificat în mod adecvat.
5. Evaluaţi zona de lucru şi stabiliţi dacă sunt necesare bariere pentru blocarea accesului trecătorilor. Trecătorii pot distrage atenţia operatorului în timpul lucrului. Dacă lucraţi în apropierea zonelor de trafic, amplasaţi conuri reflectorizante sau alte bariere pentru avertizarea şoferilor.
6. Dacă este necesar, îndepărtaţi accesoriile fixe (vas de toaletă, chiuveta etc.) pentru a permite accesul.

Amplasarea dispozitivului DVD*Pak*

Deschideţi parasolarul şi afişajul dispozitivului DVD*Pak* şi amplasaţi-l pentru a permite accesul şi vizualizarea facile în timpul manipulării videoreceptorului şi a cablului de împingere. Asiguraţi-vă că locul nu este ud şi nu permite dispozitivului DVD*Pak* şi altor echipamente să se ude în timpul utilizării. Dispozitivul DVD*Pak* nu este rezistent la apă, iar expunerea la condiţii de umezeală poate provoca electrocutări sau poate deteriora echipamentul.

Montaţi videoreceptorul şi tamburul conform instrucţiunilor din Manualul de operare. Asiguraţi-vă că dispozitivul DVD*Pak* şi tamburul cablului sunt stabile.

Conectarea dispozitivului DVD*Pak*

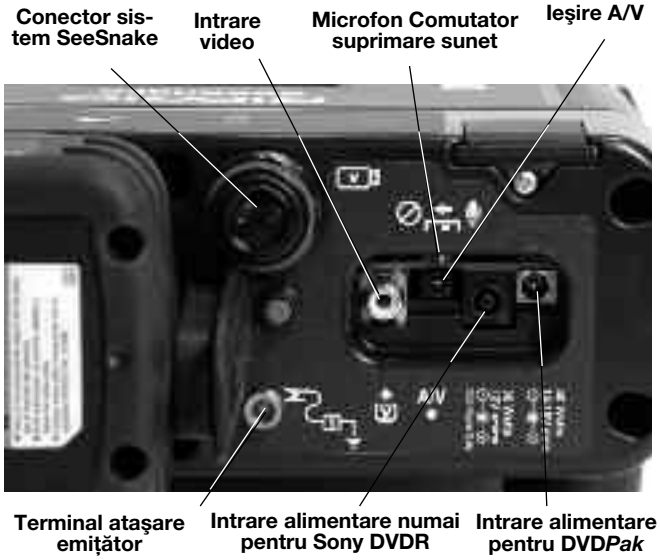

Figura 3 – Conexiunile dispozitivului DVD*Pak*

Pictogramele conexiunilor

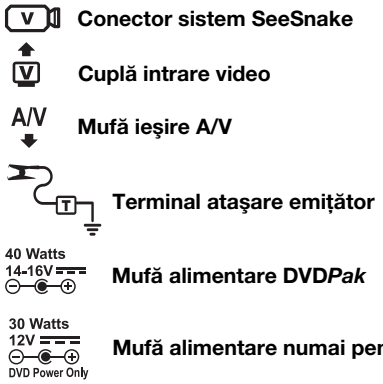

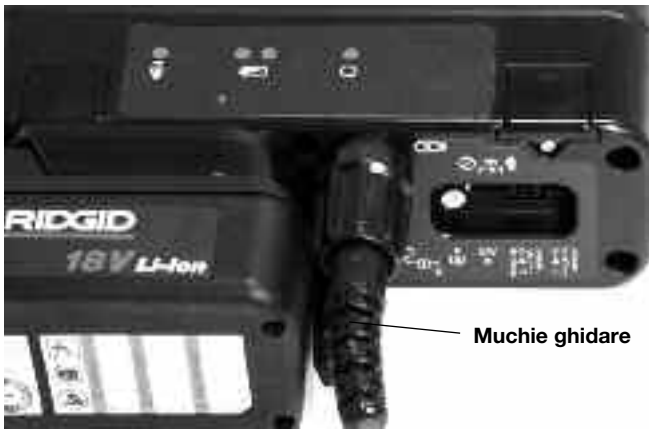

Figura 4 – Conectarea cuplei sistemului la conectorul sistemului DVD*Pak*

NOTIFICARE Când conectaţi/deconectaţi cablul sistemului SeeSnake, rotiţi numai bucşa de blocare. Pentru a evita deteriorarea, nu îndoiţi şi nu răsuciţi conectorul sau cablul.

Cablul sistemului SeeSnake

Desfăşuraţi cablul sistemului SeeSnake din suportul său şi introduceţi cupla cablului sistemului în conectorul sistemului SeeSnake de pe dispozitivul DVD*Pak*. Pentru unirea conectorilor, aliniaţi ştiftul de ghidare cu mufa de ghidare, împingeţi conectorul drept înăuntru şi strângeţi bucşa de blocare externă.

NOTĂ! Când fişa de conectare este aliniată corect, muchia de ghidare modelată în partea de sus a conectorului cablului va fi îndreptată în sus.

Opţiuni pentru monitorul extern

1. Dispozitivul DVD*Pak* poate fi utilizat cu un monitor SeeSnake extern prin conectarea cablului RCA furnizat în buzunarul de pe cureaua de umăr la portul de ieşire video de pe monitor. Conectaţi celălalt capăt al cablului la portul de intrare video galben al dispozitivului DVD*Pak*, aflat în spatele dispozitivului DVD*Pak*, marcat cu ⇧V.
2. Portul de ieşire A/V marcat cu A/V⇩ va transmite în direct semnale video de la videoreceptor şi audio de la microfon către un alt dispozitiv DVDR sau un alt monitor. (Dacă este conectat la un monitor cu difuzoare incluse, se pot produce sunete de feedback stridente; acestea se pot remedia prin suprimarea microfonului cu butonul de suprimare a sunetului.)

   Portul de ieşire A/V nu transmite semnale video sau audio înregistrate de la dispozitivul Sony DVDR.

Figura 5 – Dispozitivul DVD*Pak* cu SeeSnake

Alimentarea dispozitivului SeeSnake DVD*Pak*

Dispozitivul SeeSnake DVD*Pak* poate fi alimentat cu un acumulator reîncărcabil Li-Ion RIDGID sau poate fi conectat la o priză, utilizând convertorul CA/CC furnizat. Metoda de alimentare preferată este cea de la acumulator, pentru a se reduce pericolul de electrocutare. **În plus, convertorul de tensiune nu este evaluat pentru utilizarea în aer liber şi trebuie utilizat doar în incinte.**

Alimentarea de la acumulator
Cu mâinile uscate, introduceți un acumulator complet încărcat în compartimentul special din spatele dispozitivului DVD*Pak*.

Figura 6 – Acumulatorul instalat

Asigurați-vă că acumulatorul se fixează în compartiment. *Consultați manualul de operare a încărcătorului acumulatorului pentru informații suplimentare.*

Acumulatorii furnizați împreună cu dispozitivul DVD*Pak* sunt evaluați la 2,2 A/h. După ce este complet încărcat, în funcție de utilizare (timp de înregistrare etc.) dispozitivul DVD*Pak* poate funcționa timp de aproximativ 2,5 - 3 ore. LED-urile de stare ale acumulatorului indică nivelul de încărcare a acestuia *(Figura 7)*. *Consultați Tabelul LED-urilor de stare ale acumulatorului.*

Figura 7 - LED-urile de stare ale acumulatorului

Stare acumulator	Alimentare externă neconectată	Alimentare externă conectată
PLIN	Verde constant	Verde intermitent (5 sec OPRIT 0,2 PORNIT)
MEDIU	Verde constant şi roşu	Verde şi roşu intermitent (5 sec OPRIT 0,2 PORNIT)
SCĂZUT	Roşu constant, 4 semnale auditive	Roşu intermitent (5 sec OPRIT 0,2 PORNIT)
DESCĂRCAT	Roşu constant timp de 5 sec. semnal sonor neîntrerupt timp de 5 sec. şi oprire	

Tabelul LED-urilor de stare ale acumulatorului

Putere ieşire
Pentru utilizarea prin conectare la priză, se furnizează o sursă de alimentare CA/CC cu dublă izolare pentru a se reduce tensiunea prizei din perete până la valoarea adecvată dispozitivului DVD*Pak*.

NOTIFICARE Sursa de alimentare externă este destinată numai utilizării în incinte.

Pentru a alimenta sistemul cu cablul de alimentare, localizați sursa de alimentare. Cablul de alimentare are două secțiuni: una dintre acestea, la unul din capete se cuplează la o priză standard cu două lame, de 110-120 V (S.U.A.), iar la celălalt capăt se cuplează la o sursă de alimentare. A doua secțiune se conectează de la sursa de alimentare, la spatele dispozitivului DVD*Pak* si se conectează în mufa marcată cu 40 W—14-16 V din partea dreaptă îndepărtată a părții posterioare a unității *(Figura 8)*.

Figura 8 – Sursă de alimentare externă conectată

Cu mâinile uscate, conectați cele două secțiuni şi introduceți fişa în mufa din spatele dispozitivului DVD*Pak*. Dirijați cablul pe un traseu liber şi, cu mâinile uscate, conectați sursa de alimentare la o priză corespondentă. Dacă utilizați un prelungitor, asigurați-vă că are calibrul adecvat. Pentru cabluri de 25 ft., este necesar un calibru minim de 18 AWG. Pentru cabluri mai mari de 25 ft., este necesar un calibru minim de 16 AWG.

Activarea monitorului şi a dispozitivului DVDR

După ce ați efectuat toate conexiunile şi ați instalat acumulatorii (dacă se utilizează), puteți porni dispozitivul de înregistrare DVD şi monitorul dispozitivului DVD*Pak* cu o singură apăsare a butonului de alimentare ⏻. De asemenea, puteți porni monitorul independent, apăsând tasta de alimentare ⏻ de pe tastatură. În acest mod, puteți utiliza monitorul fără a porni dispozitivul de înregistrare, pentru a economisi energia din acumulator.

Dacă porniți monitorul separat, utilizând tasta de alimentare ⏻ a afişajului, nu uitați să-l opriți utilizând aceeaşi tastă de alimentare de pe afişaj. Dacă porniți atât monitorul cât şi dispozitivul DVDR apăsând numai butonul de alimentare ⏻ de pe dispozitivul DVD*Pak*, ambele pot fi oprite prin utilizarea aceluiaşi buton.

Setările dispozitivului DVD*Pak*

Poate fi necesar să verificaţi sau să modificaţi următoarele setări, în funcţie de locul şi de modul în care utilizaţi dispozitivul DVD*Pak*.

Setarea Video Display (Afişaj video)
Dacă nu vedeţi imaginea de la videoreceptor pe afişaj, poate fi necesar să efectuaţi una din următoarele acţiuni *(Figura 9)*:

1. Apăsaţi butonul de revenire din partea stângă a panoului de comandă al dispozitivului DVD*Pak*. Apare un meniu.
2. Utilizând butoanele cu săgeţi , evidenţiaţi opţiunea Video → DVD şi apăsaţi butonul de introducere.
3. Utilizând butoanele cu săgeţi , evidenţiaţi opţiunea VIDEO IN (Intrare video) şi apăsaţi butonul de introducere.

Aceşti paşi informează unitatea despre sursa corectă pentru afişaj.

Setarea Auto-Chapter (Capitol automat)
Setarea Auto-Chapter (Capitol automat) este mai eficientă dacă este configurată pe „Off" (Oprit), deoarece dispozitivul de înregistrare va începe un nou capitol de fiecare dată când treceţi înregistrarea în pauză. Pentru aceasta, apăsaţi butonul de revenire pentru a accesa Main Menu (Meniu principal) şi selectaţi „Setup" (Configurare). Defilaţi în jos cu săgeata până la Auto-Chapter (Capitol automat) şi apăsaţi tasta de introducere . Comutaţi setarea pe „Off" (Oprit), utilizând butoanele cu săgeţi şi apăsaţi butonul de introducere .

Setarea NTSC/PAL Video
Poate fi necesar să setaţi dispozitivul de înregistrare să formateze discurile la acelaşi format de culoare ca şi videoreceptorul care îl transmite. Opţiunile Color System (Sistem culoare) sunt NTSC (S.U.A.) sau PAL (Europa). Unitatea nu va înregistra dacă sistemul de culori intră în conflict cu formatul discului. Pentru a seta opţiunile pentru Color System (Sistem culoare):

1. Apăsaţi butonul de revenire pentru a accesa meniul principal.
2. Apăsaţi săgeţile pentru a evidenţia **Setup** (Configurare) şi apăsaţi tasta de introducere pentru a afişa meniul **Setup** (Configurare).
3. Defilaţi în jos cu săgeata până la **Color System** (Sistem culoare) şi apăsaţi tasta de introducere.
4. Utilizaţi butoanele cu săgeţi pentru a evidenţia sistemul de culoare corect (NTSC pentru S.U.A. şi PAL pentru Europa, de exemplu).
5. Apăsaţi tasta de revenire pentru a vă întoarce în Main Menu (Meniul principal) şi repetaţi paşii 2 şi 3 ai setării Video Display (Afişaj video) *(de la pagina 222).*

Setarea activă în meniul de configurare la momentul formatării discului determină formatul discului. Puteţi afişa intrări PAL sau NTSC pe dispozitivul DVD*Pak*, indiferent de modul în care este configurată opţiunea „Color System" (Sistem culoare) în unitatea Sony. Cu toate acestea, după ce aţi formatat un DVD, puteţi să înregistraţi numai în sistemul de culoare care era activ în momentul formatării discului.

Setarea opţiunii Uni (Unitate)
Dispozitivul DVD*Pak* poate fi configurat să afişeze distanţa în metri sau picioare sau puteţi lăsa setarea să se selecteze automat. (Acest lucru se aplică sistemelor SeeSnake dotate numai cu contoare de distanţă digitale Count*Plus*.) Pentru a seta opţiunea Unit (Unitate):

1. Cu dispozitivul DVD*Pak* pornit, apăsaţi tasta de meniu .
2. Utilizaţi tastele cu săgeţi pentru a defila în jos la **Unit** (Unitate).
3. Utilizaţi tasta de selectare pentru a vă deplasa de la Feet (Picioare) la Meters (Metri) sau Auto (Automat).
4. Când opţiunea preferată este evidenţiată, apăsaţi din nou tasta de meniu pentru a închide meniul.

Setarea Color (Culoare)
Afişajul dispozitivului DVD*Pak* poate fi reglat pentru o densitate mai mare a culorii pe afişaj. Pentru a regla culoarea:

1. Cu dispozitivul DVDPak pornit şi conectat la un videoreceptor SeeSnake, apăsaţi tasta de meniu .
2. Dacă opţiunea Color (Culoare) nu este evidenţiată în meniu, utilizaţi tastele cu săgeţi pentru a defila până la opţiunea Color (Culoare).
3. Utilizaţi tastele cu săgeţi pentru a regla culoarea după preferinţe.
4. Când afişajul corespunde preferinţelor, apăsaţi din nou tasta de meniu pentru a închide meniul.

Setarea Contrast (Contrast) şi Brightness (Luminozitate)
Utilizaţi aceiaşi paşi descrişi la setarea Color (Culoare) pentru a ajusta contrastul şi luminozitatea afişajului. Reţineţi că aceste opţiuni pot fi reglate suplimentar în timpul inspecţiei, în funcţie de condiţiile de iluminare şi culoare din interiorul conductei. De asemenea, puteţi accesa controlul luminozităţii direct, apăsând tasta de luminozitate .

Comenzile dispozitivului DVD*Pak*

Comenzile prin tastatură

Taste cu săgeți: Utilizate pentru deplasarea prin opțiunile din meniu şi pentru reglarea variabilelor (cum ar fi contrastul) în sus şi în jos.

Tasta de selectare: Utilizată pentru alegerea opțiunilor din meniul Units (Unități), Auto (Automat), Meters (Metri) şi Feet (Picioare)).

Tasta de meniu: Utilizată pentru afişarea unui meniu cu opțiuni de afişare, cum ar fi Color (Culoare), Brightness (Luminozitate), Contrast (Contrast), Units (Unități).

Tasta pentru luminozitate: Utilizată pentru a controla direct luminozitatea LED-urilor videoreceptorului în sus sau în jos.

Tasta pentru suprimarea microfonului: Utilizată pentru suprimarea microfonului în timpul înregistrării sau pentru activarea acestuia în vederea înregistrării comentariilor în timpul unei inspecții.

Tasta sondei: Utilizată pentru activarea sondei încorporate, în vederea urmăririi locației capului videoreceptorului

Tasta de răsturnare: Utilizată pentru răsturnarea pe verticală a imaginii de pe afişaj (numai afişajul LCD de 5,7”).

Tasta zero: Utilizată pentru stabilirea unui punct zero temporar pentru contorul de distanță al unităților dotate cu Count*Plus*.

Tasta de alimentare a afişajului: Utilizată pentru pornirea sau oprirea afişajului dispozitivului DVD*Pak*. Nu controlează alimentarea unității DVDR.

Butoanele de comandă ale dispozitivului DVDR

Buton revenire: Afişează meniul Sony DVDR.

Buton alimentare: Porneşte sau opreşte sistemul DVD*Pak*. De asemenea, controlează alimentarea afişajului.

Buton înregistrare: Porneşte înregistrarea cu dispozitivul Sony DVDR.

Butoane cu săgeți: Evidențiază o selecție din meniu.

Buton introducere/selectare: Alege o opțiune evidențiată din meniu.

Buton oprire: Opreşte înregistrarea sau redarea.

Buton scoatere: Deschide tava discului.

Pictogramele de pe afişajul dispozitivului DVDPak

Nivel acumulator: Indică starea încărcării acumulatorului.

Microfon oprit: Apare când a fost oprit microfonul.

Sonde: Apare când este pornită sonda.

Control luminozitate: Apare când se ajustează luminozitatea afişajului.

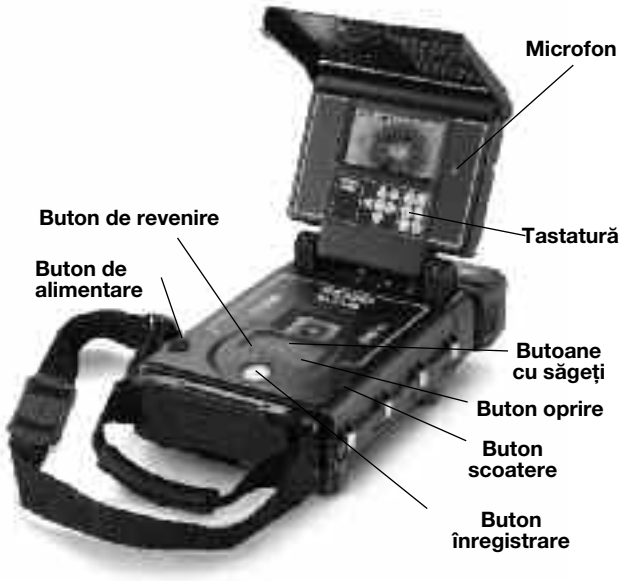

Figura 9 – Comenzile dispozitivului DVD*Pak*

Figura 10 - Butoanele unității DVDR

Instrucțiuni de utilizare

⚠ AVERTISMENT

Purtați întotdeauna ochelari de protecție, pentru a vă proteja ochii împotriva murdăriei şi a altor obiecte străine.

La inspectarea canalelor de scurgere care pot conține substanțe chimice periculoase sau bacterii, purtați echipament de protecție corespunzător, cum ar fi mănuşi de latex, ochelari, apărători laterale sau măşti de praf, pentru prevenirea arsurilor şi a infecțiilor.

Nu utilizați echipamentul dacă operatorul sau dispozitivul se află în apă. Dacă utilizați dispozitivul în apă, pericolul de electrocutare creşte. Încălțămintea prevăzută cu talpă de cauciuc antiderapantă poate împiedica alunecarea şi electrocutarea, în special pe suprafețe ude.

Respectați instrucțiunile de operare pentru a reduce pericolul de răniri provocate de electrocutare şi de alte cauze.

Pornirea

1. Asigurați-vă că unitatea este configurată corect.
2. Conectați dispozitivul DVD*Pak* fie direct la un videoreceptor SeeSnake, fie la un monitor SeeSnake extern, utilizând cablul RCA.
3. Plasați capul videoreceptorului în colierul de ghidare al tamburului şi porniți alimentarea dispozitivuluiDVD*Pak* ⏻ .
4. Dacă în tava unității DVD există un disc, sistemul va efectua o verificare a discului. De asemenea, va solicita un disc, dacă nu descoperă niciunul.
5. Pentru a introduce un disc, apăsați butonul de scoatere ⏏ şi introduceți un disc DVD-R sau DVD-RW gol în tavă. Închideți tava apăsând butonul de scoatere.

NOTIFICARE **Asigurați-vă că garnitura este deschisă înainte de a scoate tava discului. În acest mod se evită deteriorarea mecanismului tăvii.**

6. Dacă sistemul descoperă un disc neformatat, va solicita permisiunea de a-l formata. Apăsați butonul de REVENIRE ● pentru a formata. Unitatea nu va înregistra pe un disc neformatat.
7. Închideți garnitura frontală a tăvii discului unității DVD*Pak* pentru a o proteja împotriva prafului şi a umezelii.

Figura 11 – Tava discului DVD deschisă

După ce se detectează un disc formatat, imaginea transmisă de videoreceptor trebuie să apară atât pe ecranul unității DVDR, cât şi pe monitorul dispozitivului DVD*Pak*. Dacă nu vedeți imaginea de la videoreceptor pe afişaj, sursa afişajului trebuie schimbată. *(Consultați Setarea Video Display (Afişaj video) de la pagina 222.)*

Figura 12 – Afişarea imaginii de la videoreceptor pe ecranul unității DVDR

Inspecția conductei

1. Porniți dispozitivul DVD*Pak* dacă este oprit.
2. Plasați capul videoreceptorului în conductă.
3. Continuați cu inspecția conductei, conform descrierii din manualul SeeSnake.

Reglarea luminozității

Este posibil să fie necesar să măriți sau să micşorați luminozitatea LED-ului videoreceptorului în timp ce inspectați în interiorul unei conducte, în funcție de condiții. Pentru aceasta, doar apăsați tasta luminozității ☀ şi măriți sau

micşorați nivelul luminozității utilizând tasta cu săgeți . Când ați terminat, apăsați tasta de meniu .

Rotirea imaginii
În timp ce efectuați o inspecție, este posibil ca videoreceptorul să se rotească în conductă şi să transmită o imagine inversată. Dacă utilizați un dispozitiv DVD*Pak* cu afişaj LCD de 5,7”, tasta de răsturnare va roti imaginea pe ecran (o va răsturna pe verticală) pentru o urmărire mai uşoară. (Această funcție nu este acceptată pe afişajele OLED de 4,3”.) Dispozitivul de înregistrare va captura imaginea aşa cum este afişată.

Controlul Count*Plus*
Dacă utilizați un tambur SeeSnake echipat cu contorul de distanță Count*Plus*, pe afişajul dispozitivului DVD*Pak* apare distanța măsurată. Dacă doriți să setați un punct zero intermediar pentru a măsura distanța de la o anumită locație (cum ar fi o intersecție sau un capăt de conductă), apăsând tasta zero a dispozitivului DVD*Pak* veți porni o contorizare temporară a distanței, cu numărul afişat între paranteze pătrate [0.0]. A doua apăsare scurtă va readuce sistemul la numărătoarea principală. Apăsarea prelungită (3 secunde) va readuce la zero contorul principal de măsurare a distanței.

Pentru detalii despre utilizarea dispozitivului Count*Plus* consultați manualul dispozitivului Count*Plus*. Parametrii dispozitivului Count*Plus*, cum ar fi data şi ora, se setează utilizând tasta de meniu a dispozitivului Count*Plus* şi accesând meniul Tools (Instrumente) al dispozitivului Count*Plus*. Adăugările de text în cadrul dispozitivului Count*Plus* sunt gestionate cu ajutorul tastaturii Count*Plus*, conform descrierii din Manualul de operare al dispozitivului Count*Plus*.

Înregistrarea unei inspecții

Când este introdus un disc nou, unitatea DVDR îl formatează pentru înregistrare, cu condiția să fie conectat un videoreceptor.

Dacă este necesar, parcurgeți paşii de la setarea Video Display (Afişaj video) *(pagina 222)* pentru a alege opțiunea **Video In** (Intrare video) ca intrare.

NOTIFICARE Zguduirea sau mişcarea unității în timpul înregistrării poate deteriora fizic discul şi poate face ca DVD-ul să nu poată fi redat. Pierderea alimentării unității în timpul înregistrării va duce la pierderea capitolelor nesalvate.

Principiile de bază ale înregistrării
Tehnica de bază a înregistrării este simplă.

1. Poziționați videoreceptorul în conducta în care doriți să începeți să înregistrați.
2. Apăsați butonul de înregistrare . Afişajul va indica „Recording” (Se înregistrează). Semnalul audio se înregistrează automat prin microfonul încorporat, cu condiția ca acesta să nu fi fost suprimat prin tasta de suprimare a sunetului microfonului *(Consultați Figura 3.)*
3. Pentru a trece înregistrarea în PAUZĂ, apăsați butonul de înregistrare . Apăsați-l din nou pentru a relua.
4. Pentru a OPRI înregistrarea, apăsați butonul de oprire . După o scurtă pauză pentru finalizarea capitolului curent, afişajul va arăta din nou imaginea de la videoreceptor, cu timpul de înregistrare disponibil rămas pe discul curent.

Înregistrarea sunetului
Microfonul încorporat al dispozitivului DVD*Pak* pentru înregistrarea sunetului este amplasat chiar în partea dreaptă jos a afişajului monitorului. Într-un mediu cu vânt sau zgomot, vă sugerăm să suprimați microfonul în timpul inspecției şi să înregistrați numai imaginile video de la videoreceptor. Vă recomandăm să porniți microfonul pentru a înregistra comentarii în timpul inspecției. Pentru a comuta microfonul între pornit şi oprit, apăsați tasta de suprimare a sunetului microfonului . Când sunetul microfonului este suprimat, pe afişaj apare o pictogramă specifică , care va dispărea atunci când microfonul este activ.

Finalizarea unui disc
Când utilizați un disc DVD/R pentru a înregistra, acesta nu poate fi redat pe nicio altă unitate până când nu este finalizat. După finalizarea unui disc, nu se mai poate înregistra pe el. La pornire, un disc finalizat va afişa un rând cu capitole selectabile. Discurile RW nu necesită finalizare şi se mai pot adăuga date pe el

1. După ce vi s-a solicitat să finalizați discul, dacă alegeți să îl finalizați, utilizați butoanele cu săgeți pentru a evidenția opțiunea „Yes” (Da) şi apăsați Enter (Introducere). *(Consultați Figura 13.)* Dacă nu doriți să finalizați discul, evidențiați „No” (Nu) cu butoanele cu săgeți şi apăsați butonul de introducere.

Figura 13 - Opțiunea „Finalize a Disc” (Finalizare disc)

2. Va fi afişată o notificare care vă anunţă că, după finalizare, nu se mai permite nicio înregistrare. *(Consultaţi Figura 14.)* Selectaţi „OK” pentru a începe finalizarea.

Figura 14 - Avertismentul de finalizare

3. Procesul de finalizare poate dura mai multe minute, în funcţie de cantitatea de material înregistrat. După ce finalizarea s-a terminat, discul va fi scos.

   De asemenea, discurile mai pot fi finalizate prin apăsarea butonului de revenire, alegând opţiunea Setup (Configurare) şi alegând opţiunea Finalize (Finalizare) din meniu.

Redarea videoclipului înregistrat

Pentru a reda un capitol înregistrat, apăsaţi butonul de REVENIRE ● pentru a afişa meniul şi evidenţiaţi opţiunea **DVD Preview** (Examinare DVD). Apoi, apăsaţi butonul de selectare ▭.

Dacă discul nu a fost finalizat, apare ultimul videoclip înregistrat, fiind redat pe ecranul dispozitivului DVDR.

Dacă discul a fost finalizat, sunt afişate o serie de miniaturi ale capitolelor existente înregistrate pe disc. Evidenţiaţi capitolul pe care doriţi să îl redaţi şi apăsaţi din nou butonul de selectare pentru a-l porni. (Atunci când examinaţi videoclipuri pe dispozitivul DVD*Pak* nu se aude înregistrarea audio, dar aceasta va fi redată pe un player DVD sau pe un computer, dacă a fost înregistrată.) Pentru a reveni în modul de înregistrare, apăsaţi butonul de revenire ● pentru a reveni în meniu; apoi, evidenţiaţi opţiunea Video → DVD. Apăsaţi Select (Selectare), evidenţiaţi **Video In** (Intrare video) şi apăsaţi din nou Select (Selectare). Unitatea este pregătită să înregistreze un disc RW sau un disc nefinalizat.

Amplasarea videoreceptorului cu ajutorul sondei

Multe sisteme SeeSnake de inspecţie a conductelor au o sondă încorporată care transmite un semnal localizabil de 512 Hz. Când sonda este pornită, un dispozitiv de localizare cum ar fi RIDGID SR-20, SR-60, Scout™ sau NaviTrack® II, setat la 512 Hz, va putea detecta semnalul, permiţându-vă să detectaţi şi amplasarea videoreceptorului sub pământ.

Pentru a porni sonda SeeSnake în timp ce utilizaţi dispozitivul DVD*Pak,* apăsaţi tasta sondei . Când sonda este pornită, pe afişaj apare pictograma unei sonde. Pe afişaj mai pot apărea şi nişte linii de interferenţe de la transmisia sondei.

Acestea vor dispărea când sonda este oprită prin reapăsarea tastei sondei .

Metoda cea mai eficientă de detectare a sondei este coborârea cablului de împingere pe o distanţă de aproximativ 5 sau 10 picioare (între 1,5 şi 3 m) şi utilizarea dispozitivului de localizare pentru găsirea poziţiei sondei. Dacă doriţi, puteţi să coborâţi cablul de împingere dublând distanţa şi să localizaţi sonda din nou, pornind de la poziţia localizată anterior. Pentru a localiza sonda, activaţi dispozitivul de localizare şi programaţi-l pe modul sondă. Scanaţi în direcţia locaţiei probabile a sondei, până când dispozitivul de localizare detectează sonda. După detectarea acesteia, folosiţi indicaţiile dispozitivului de localizare pentru a determina cu precizie locaţia sondei. Pentru instrucţiuni detaliate privind localizarea sondei, consultaţi manualul de operare a modelului de dispozitiv de localizare pe care îl utilizaţi.

Urmărirea cablului de împingere SeeSnake

Pe lângă abilitatea de urmărire a sondei încorporate în videoreceptorul sistemului, dispozitivul DVD*Pak* vă permite şi să urmăriţi traseul cablului de împingere SeeSnake în subteran, utilizând un dispozitiv standard de localizare RIDGID, cum ar fi NaviTrack® II, Scout™, SR-20 sau SR-60. Pentru a urmări traseul cablului de împingere SeeSnake, conectaţi un emiţător de linie cu un conector bine împământat prin ştiftul de împământare şi cu celălalt conector prins pe terminalul de ataşare a emiţătorului de pe dispozitivul DVD*Pak*. Terminalul de ataşare a emiţătorului este o bornă metalică amplasată chiar în dreapta acumulatorului. *(Consultaţi Figura 3.)*

Setaţi emiţătorul de linie şi dispozitivul de localizare pe aceeaşi frecvenţă, cum ar fi 33 Hz, şi utilizaţi dispozitivul de localizare pentru a urmări traseul *(Figura 15).* Sonda încorporată a videoreceptorului poate fi pornită simultan şi, dacă dispozitivul de localizare este dotat cu capacitate SimulTrace™, puteţi urmări cablul de împingere până la locaţia videoreceptorului şi puteţi detecta sonda din videoreceptor pe măsură ce vă apropiaţi de acesta deasupra solului.

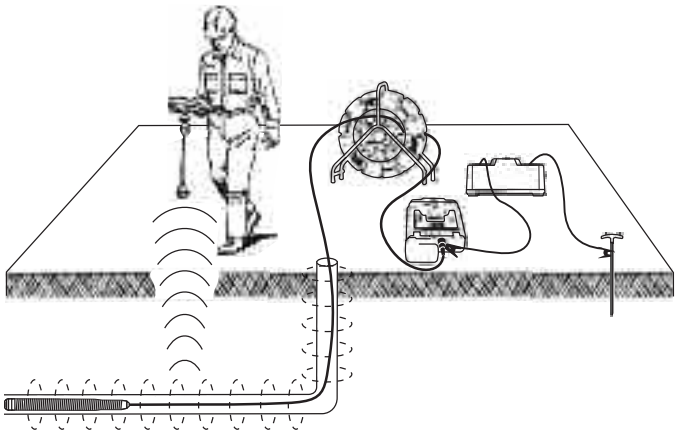

Figura 15 - Urmărirea traseului cablului de împingere

Dacă nu aveți funcția SimulTrace™, utilizați un emițător de linie şi un dispozitiv de localizare pentru a urmări traseul cablului de împingere. Când semnalul slăbeşte, comutați dispozitivul de localizare pe frecvența sondei de pe traseu (de obicei 512 Hz). Recepționați semnalul de unde a început să slăbească frecvența de urmărire şi deplasați-vă spre sondă. Datorită faptului că frecvențele de localizare de la emițătoare pot provoca distorsiuni ale imaginii de pe monitor, se recomandă oprirea sondei şi a emițătoarelor de linie în timpul inspecției unei conducte şi pornirea lor doar când sunteți pregătit să efectuați localizarea.

Instrucțiuni de întreținere

Curățarea

⚠ AVERTISMENT

Asigurați-vă că ați deconectat toate cablurile şi că ați demontat acumulatorul înainte de a curăța dispozitivul DVD*Pak*, pentru a reduce pericolul de electrocutare.

Nu utilizați produse de curățat lichide pe dispozitivul DVD*Pak*. Curățați dispozitivul DVD*Pak* cu o cârpă umedă. Utilizați doar substanțe de curățare aprobate pentru ecranele LCD pentru curățarea ecranelor. Nu permiteți lichidelor să pătrundă în interiorul dispozitivului DVD*Pak*.

Accesoriile

⚠ AVERTISMENT

Următoarele accesorii au fost concepute pentru a fi utilizate împreună cu dispozitivul DVD*Pak*. Alte accesorii potrivite pentru utilizarea cu alte echipamente pot deveni periculoase când sunt utilizate cu dispozitivul DVD*Pak*. Pentru a reduce pericolul de răniri grave, utilizați numai accesoriile proiectate în mod special şi recomandate pentru a fi utilizate cu dispozitivul DVD*Pak*, cum ar fi cele prezentate mai jos.

Număr catalog		Descriere
S.U.A.	UE	
32743	28218	Acumulator reîncărcabil Li-Ion de 18 V
32068	32073	Încărcătorul acumulatorului
32648	32693	Kit dublu acumulator şi încărcător
32708	32713	Kit simplu acumulator şi încărcător
Diverse		Dispozitiv de localizare RIDGID SeekTech® sau NaviTrack®
Diverse		Emițătoare RIDGID SeekTech® sau NaviTrack®

Transportul şi depozitarea

Scoateți acumulatorii înainte de transport. Nu expuneți la şocuri sau la impact puternic în timpul transportului. Dacă se depozitează pe o perioadă lungă, scoateți acumulatorii. Depozitați în medii cu limite de temperatură cuprinse între -4 °F şi 158 °F (-20 °C şi 70 °C).

Depozitați dispozitivele electrice în locuri uscate, pentru a reduce pericolul de electrocutare.

Evitați căldura excesivă. Unitatea trebuie amplasată departe de surse de căldură, cum ar fi radiatoarele, măştile de calorifere, sobele sau alte aparate (inclusiv amplificatoare) care produc căldură.

Service şi reparații

⚠ AVERTISMENT

Lucrările de service şi de reparații necorespunzătoare pot face ca funcționarea dispozitivului DVD*Pak* să devină nesigură.

Lucrările de service şi reparațiile dispozitivului DVD*Pak* trebuie executate de un centru de service independent autorizat de RIDGID.

Pentru informații privind cel mai apropiat centru de service independent RIDGID sau pentru orice întrebări referitoare la lucrările de service sau reparații:

- Contactați distribuitorul local RIDGID.
- Accesați site-ul www.RIDGID.com sau www.RIDGID.eu pentru a afla locația centrului de contact local Ridge Tool.
- Contactați Departamentul tehnic Ridge Tool la rtctechservices@emerson.com sau, în S.U.A. şi Canada, apelați (800) 519-3456.

Reciclarea

Anumite componente ale unității conțin materiale valoroase şi pot fi reciclate. Pot fi găsite la nivel local societăți specializate în reciclare. Reciclați componentele conform prevederilor legale în vigoare. Pentru mai multe informații, contactați autoritatea locală de gestionare a deşeurilor.

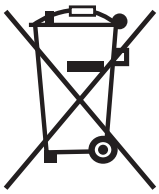

Pentru țările CE: Nu aruncați echipamentele electrice împreună cu deşeurile menajere!

În conformitate cu Directiva Europeană 2002/96/CE privind deşeurile de echipamente electrice şi electronice şi transpunerea acesteia în legislația națională, echipamentele electrice care nu mai pot fi folosite trebuie să fie colectate şi reciclate într-un mod nepoluant.

Reciclarea acumulatorului

Pentru S.U.A. şi Canada: Parafa RBRC™ (Rechargeable Battery Recycling Corporation) de pe pachetele de acumulatori înseamnă că RIDGID a achitat deja costul de reciclare a pachetelor de acumulatori Li-Ion după ce aceştia au fost utilizați la maximum.

RBRC™, RIDGID® şi alți furnizori de acumulatori au creat programe în S.U.A. şi în Canada pentru colectarea şi reciclarea acumulatorilor reîncărcabili. Acumulatorii normali şi reîncărcabili conțin materiale care nu trebuie să fie aruncate direct în mediul înconjurător şi care conțin materiale valoroase care pot fi reciclate. Ajutați la protejarea mediului şi la conservarea resurselor naturale returnând acumulatorii uzați la distribuitorul local sau la centrul de service RIDGID autorizat, pentru reciclare. De asemenea, centrul local de reciclare vă poate informa despre locurile de reciclare suplimentare.

RBRC™ este marcă înregistrată a Rechargeable Battery Recycling Corporation.

Pentru țările CE: Pachetele de acumulatori defecți sau uzați trebuie să fie reciclate conform prevederilor 2006/66/CE.

Tabelul 1 Rezolvarea problemelor

PROBLEMA	LOCAȚIA PROBABILĂ A DEFECȚIUNII	SOLUTIE
Nu apare imaginea video de la videoreceptor.	SeeSnake nu are alimentare.	Verificați dacă aparatul este conectat la sursa de alimentare în mod corect sau dacă acumulatorul este încărcat.
		Verificați comutatorul de pe dispozitivul DVD*Pak*.
	Conexiuni defectuoase.	Verificați conexiunile la unitatea DVD*Pak* de la dispozitivul SeeSnake.
		Verificați poziționarea şi ştifturile din conexiunea dispozitivului SeeSnake.
	Afişajul este setat pe sursa incorectă.	Configurați conform descrierii din Configurarea afişajului video.
	Acumulatori descărcați.	Reîncărcați acumulatorii sau conectați sursa de alimentare externă.
Apare avertizarea că bateria este descărcată.	Acumulatorii de 18 V ai dispozitivului DVD*Pak* sunt descărcați.	Reîncărcați acumulatorii dispozitivului DVD*Pak*. Comutați pe alimentare CA (110/220 V CA).

SeeSnake® DVD*Pak*

UPOZORNĚNÍ!

Před používáním tohoto nástroje si pečlivě přečtěte tento Návod k použití. Nepochopení a nedodržení obsahu tohoto návodu může vést k úrazu elektrickým proudem, vzniku požáru nebo k závažné újmě na zdraví.

RIDGID®

SeeSnake® DVD*Pak*	
Do pole níže zapište výrobní číslo uvedené na typovém štítku.	
Výrobní č.	

Obsah

Bezpečnostní symboly 229

Obecná bezpečnostní pravidla
Bezpečnost na pracovišti 231
Bezpečnost při práci s elektřinou 231
Osobní bezpečnost 231
Použití zařízení a péče o něj 232
Použití a péče o baterii 232
Servis 232

Specifické bezpečnostní informace 232
Bezpečnost zařízení DVD*Pak* 233

Popis, technické údaje a standardní vybavení
Popis 233
Technické údaje 234
Standardní vybavení 234
Volitelné vybavení 234

Součásti zařízení DVD*Pak* 234
Ovládací tlačítka DVDR 234

Kontrola před použitím 235

Příprava zařízení a pracoviště 235
Umístění zařízení DVD*Pak* 235
Připojení zařízení DVD*Pak* 236
Symboly připojení 236
Napájení zařízení SeeSnake DVD*Pak* 236
Zapnutí monitoru a DVDR 237

Nastavení zařízení DVD*Pak* 238

Ovládací prvky zařízení DVD*Pak* 239
Ovládací tlačítka 239
Ovládací tlačítka DVDR 239
Symboly na displeji zařízení DVD*Pak* 239

Návod k použití 240
Spuštění 240
Kontrola vedení 240
Záznam kontroly 241
Přehrávání nahraného videa 242
Lokalizace kamery pomocí sondy 242
Sledování vedení suvného kabelu SeeSnake 242

Pokyny k údržbě 243
Čištění 243

Příslušenství 243

Přeprava a skladování 243

Servis a opravy 243

Likvidace 244

Likvidace baterie 244

Řešení problémů 244

Bezpečnostní symboly

V tomto návodu k použití a na výrobku jsou použity bezpečnostní symboly a termíny, které oznamují důležité bezpečnostní informace. Tato část umožní lépe pochopit význam těchto termínů a symbolů.

Toto je symbol bezpečnostní výstrahy. Používá se k upozornění na potenciální nebezpečí úrazu. Dodržujte všechna bezpečnostní upozornění, která jsou uvedena za tímto symbolem, abyste předešli možnému úrazu nebo smrti.

NEBEZPECI NEBEZPEČÍ označuje nebezpečnou situaci, která – kdyby nastala – by mohla mít za následek smrt nebo vážný úraz.

VAROVANI VAROVÁNÍ označuje nebezpečnou situaci, která – kdyby nastala – by mohla mít za následek smrt nebo vážný úraz.

POZOR POZOR označuje nebezpečnou situaci, která – kdyby nastala – by mohla mít za následek menší nebo lehký úraz.

POZNÁMKA POZNÁMKA uvádí informace týkající se ochrany majetku.

Tento symbol znamená, že před použitím zařízení je třeba si pečlivě přečíst návod k použití. Návod k použití obsahuje důležité informace týkající se bezpečnosti a správného používání zařízení.

Tento symbol znamená, že při manipulaci se zařízením nebo jeho používání je vždy třeba mít nasazené bezpečnostní brýle s postranními kryty, aby bylo sníženo riziko poranění očí.

Tento symbol označuje nebezpečí úrazu elektrickým proudem.

Obecná bezpečnostní pravidla

⚠ VAROVANI

Přečtěte si všechna bezpečnostní varování a pokyny. Nedodržení varování a pokynů může vést k úrazu elektrickým proudem, požáru, nebo k vážnému úrazu.

VŠECHNA VAROVÁNÍ A VŠECHNY POKYNY SI UCHOVEJTE PRO POZDĚJŠÍ POUŽITÍ!

Pracovní oblast

- **Udržujte pracovní oblast čistou a dobře osvětlenou.** V neuklizených nebo tmavých prostorách může dojít snadno k nehodám.
- **Nepoužívejte zařízení ve výbušném prostředí, například v přítomnosti hořlavých kapalin, plynů nebo prachu.** Zařízení může vytvářet jiskry, které mohou zapálit prach nebo výpary.
- **Děti a okolo stojící osoby se nesmí přibližovat k obsluze zařízení.** Rozptylování může mít za následek ztrátu kontroly.

Bezpečnost při práci s elektřinou

- **Zabraňte tělesnému kontaktu s uzemněnými povrchy, např. trubkami, radiátory, sporáky a chladničkami.** Pokud je vaše tělo uzemněno, existuje zvýšené riziko úrazu elektrickým proudem.
- **Nevystavujte zařízení dešti ani mokrým podmínkám.** Pokud se do zařízení dostane voda, zvýší se riziko úrazu elektrickým proudem.
- **Nepoškozujte kabel. Nikdy kabel nepoužívejte pro nošení, táhnutí či vypojování zařízení ze zásuvky. Kabel musí být v dostatečné vzdálenosti od zdrojů tepla, oleje, ostrých hran nebo pohyblivých částí.** Poškozené či zamotané kabely zvyšují riziko úrazu elektrickým proudem.
- **Pokud je nevyhnutelné použití zařízení ve vlhkém prostředí, použijte napájení chráněné proti zemnímu spojení jističem (GFCI).** Použití proudového chrániče snižuje riziko úrazu elektrickým proudem.
- **Veškerá elektrická spojení udržujte v suchu a nenechávejte je položená na zemi. Nedotýkejte se zařízení nebo zástrček vlhkýma rukama.** Sníží se tak nebezpečí úrazu elektrickým proudem.

Osobní bezpečnost

- **Při používání zařízení se mějte neustále na pozoru, sledujte, co děláte, a používejte zdravý rozum. Nepoužívejte zařízení, pokud jste unaveni nebo pod vlivem drog, alkoholu či léků.** Stačí okamžik nepozornosti při používání zařízení a může dojít k závažné újmě na zdraví.
- **Používejte osobní ochranné prostředky. Vždy noste ochranu očí.** Ochranné prostředky, jako je maska proti prachu, protismyková ochranná obuv, pevná ochrana hlavy nebo chrániče uší, se použijí ve vhodných podmínkách a sníží tak možnost újmy na zdraví.
- **Nenahýbejte se. Neustále pevně stůjte a držte rovnováhu.** To umožní lepší kontrolu nástroje v neočekávaných situacích.
- **Noste vhodné oblečení. Nenoste volný oděv ani šperky. Udržujte své vlasy, oděv i rukavice mimo dosah pohyblivých částí.** Volný oděv, šperky či dlouhé vlasy by mohly být zachyceny pohyblivými součástmi.

Použití zařízení a péče o něj

- **Nepoužívejte nadměrnou sílu. Pro daný účel použijte správné zařízení.** Správné zařízení vám poslouží lépe a bezpečněji, pokud je použito způsobem, pro který bylo navrženo.
- **Nepoužívejte zařízení, pokud ho nelze vypínačem zapnout a vypnout.** Jakékoliv zařízení, které nelze ovládat pomocí vypínače, je nebezpečné a musí být opraveno.
- **Předtím, než provedete jakékoliv úpravy, výměny příslušenství nebo před uložením, odpojte zástrčku ze zdroje napájení nebo z baterie zařízení.** Takové preventivní bezpečnostní opatření snižuje riziko úrazu.
- **Nepoužívané zařízení uchovávejte mimo dosah dětí a nedovolte, aby ho používaly osoby, které s ním neumí zacházet nebo neznají tyto pokyny.** Zařízení může být v rukou neproškolených uživatelů nebezpečné.
- **Provádějte údržbu zařízení.** Zkontrolujte, zda jsou pohyblivé části správně seřízeny a připojeny, zda nějaké části nechybí nebo nejsou poškozeny nebo zda nevznikly jiné podmínky, které mohou mít dopad na použití zařízení. Pokud je zařízení poškozeno, nechte ho před použitím opravit. Mnoho nehod je způsobeno zařízeními, která nebyla řádně udržována.
- **Používejte zařízení a příslušenství v souladu s těmito pokyny, zohledněte pracovní podmínky a práci, kterou máte provádět.** Použití zařízení pro jiné činnosti, než pro které je určeno, by mohlo vést k nebezpečným situacím.
- **Používejte pouze příslušenství doporučené výrobcem.** Příslušenství vhodné pro jedno zařízení může být při použití s jiným zařízením nebezpečné.
- **Držadla udržujte suchá, čistá a zbavená oleje a mastnoty.** Bude tak zajištěno lepší ovládání zařízení.

Použití a péče o nářadí na baterie

- **Dobíjejte baterie pouze dobíječkou specifikovanou výrobcem.** Dobíječka, jež je vhodná pro jeden typ bateriového modulu, může při použití s jinými moduly způsobit vznik požáru.
- **Používejte nářadí pouze s přesně určenými bateriemi.** Použití jiných baterií způsobuje nebezpečí poranění nebo požáru.
- **Nezkoušejte nabíječku baterií vodivými objekty. Když se baterie nepoužívají, udržujte je mimo jiné kovové předměty, jako jsou kancelářské svorky, mince, klíče, hřebíky, šrouby či jiné drobné kovové předměty, které by mohly zkratovat kontakty baterie.** Zkratováním kontaktů baterie může vzniknout požár.
- **V nesprávných podmínkách může dojít k úniku kapaliny z baterie, v takovém případě se vyhněte kontaktu. Pokud by náhodou ke kontaktu došlo, opláchněte místo kontaktu vodou. Pokud by se vám kapalina dostala do očí, vyhledejte lékařskou pomoc.** Kapalina z baterie může způsobit podráždění či popáleniny.
- **Baterie a dobíječky používejte a skladujte na suchém místě a při vhodné teplotě.** Extrémní teploty a vlhkost mohou poškodit baterie a způsobit únik kapaliny z baterie, úraz elektrickým proudem, požár či popáleniny. *Více informací naleznete v návodu k obsluze dobíječky.*
- **Dobíječku během používání nezakrývejte.** Pro správnou funkci je potřebné odpovídající větrání. Přikrytí dobíječky během používání může způsobit požár.
- **Baterie zlikvidujte odpovídajícím způsobem.** Při vystavení příliš vysokým teplotám může baterie vybuchnout, proto ji nevhazujte do ohně. V některých zemích platí předpisy týkající se likvidace baterií. Dodržujte všechny platné předpisy.

Servis

- **Servis zařízení musí provádět kvalifikovaná osoba při použití identických náhradních dílů.** Tím se zajistí, že bude dodržena bezpečnost zařízení.
- Pokud nastane libovolná z následujících situací, vyjměte baterie a svěřte nástroj k opravě kvalifikovanému servisnímu pracovníkovi:
  - pokud se na výrobek vylila kapalina nebo na něho něco spadlo
  - pokud výrobek při dodržení pokynů v návodu k použití nefunguje normálně
  - pokud výrobek spadl z výšky nebo byl jakkoli poškozen
  - pokud výrobek vykazuje výraznou změnu kvality.

Specifické bezpečnostní informace

⚠ VAROVANI

Tato část obsahuje důležité bezpečnostní informace, které se speciálně týkají tohoto zařízení.

Pečlivě si přečtěte tyto pokyny před použitím zařízení DVD*Pak* , abyste snížili nebezpečí úrazu elektrickým proudem nebo vážného úrazu.

TYTO POKYNY SI ULOŽTE!

Tento návod mějte uložen u zařízení, aby ho měla obsluha po ruce.

Pokud máte nějaké dotazy týkající se tohoto výrobku společnosti Ridge Tool:

– obraťte se na místního distributora výrobků společnosti RIDGID®
– navštivte www.RIDGID.com nebo www.RIDGID.eu a vyhledejte místní kontaktní místo společnosti Ridge Tool
– kontaktujte technické oddělení společnosti Ridge Tool na rtctechservices@emerson.com nebo v USA a Kanadě zavolejte na číslo (800) 519-3456.

Bezpečnost zařízení DVD*Pak*

- **Nesprávně uzemněná elektrická zásuvka může způsobit úraz elektrickým proudem nebo vážné poškození zařízení.** Vždy zkontrolujte, zda jsou elektrické zásuvky na pracovišti řádně uzemněné. Přítomnost elektrické zásuvky s uzemňovacím kolíkem nebo proudovým chráničem nemusí nutně znamenat, že je zásuvka řádně uzemněna. V případě pochybností nechte zásuvku zkontrolovat kvalifikovaným elektroinstalatérem.
- **Napájejte zařízení DVD Pak pouze pomocí přesně určených baterií nebo napájením s dvojitou izolací.**
- **Nepoužívejte zařízení, pokud obsluha nebo zařízení stojí ve vodě.** Používání zařízení ve vodě zvyšuje riziko úrazu elektrickým proudem.
- **Zařízení DVD*Pak* není vodotěsné. Pouze kamera a suvný kabel jsou vodotěsné.** Nevystavujte zařízení působení vody nebo deště. Zvyšuje se tím nebezpečí úrazu elektrickým proudem.
- **Systém nepoužívejte, pokud hrozí nebezpečí kontaktu s vysokým napětím.** Zařízení neposkytuje ochranu a izolaci proti vysokému napětí.
- **Před používáním systému DVD*Pak*.** si přečtěte tento návod k použití, návod k použití libovolného dalšího použitého zařízení a všechna varování, ujistěte se, že jim rozumíte. Nedodržování všech těchto pokynů může mít za následek škody na majetku nebo vážná zranění osob.
- **Při manipulaci se zařízením a jeho používáním v kanálech vždy používejte vhodné osobní ochranné prostředky.** V kanálech se mohou vyskytovat chemikálie, baktérie a jiné látky, které mohou být jedovaté, infekční, mohou způsobovat popáleniny nebo jiné potíže. Vhodné osobní ochranné prostředky musí vždy zahrnovat bezpečnostní brýle a dále mohou zahrnovat další prostředky, např. úklidové rukavice, latexové nebo gumové rukavice, obličejové ochranné štíty, ochranné brýle, ochranný oděv, dýchací přístroje a obuv s ocelovou podrážkou.
- **Pokud používáte zařízení pro čištění kanálů a současně zařízení pro inspekci kanálů, noste výhradně rukavice pro čištění kanálů RIDGID.** Nikdy neberte otáčivý čisticí kabel do rukou v ničem jiném včetně jiných rukavic nebo hadru. Mohlo by dojít k namotání na kabel a k následnému úrazu rukou. Pod rukavicemi pro čištění kanálů RIDGID noste pouze latexové nebo gumové rukavice. Nepoužívejte poškozené rukavice pro čištění kanálů.
- **Dodržujte zásady hygieny.** Po manipulaci se zařízením pro inspekci kanálů nebo jeho použití použijte horkou mýdlovou vodu k omytí rukou a dalších obnažených částí těla vystavených obsahu kanálu. Při práci nebo manipulaci se zařízením pro inspekci kanálů nejezte a nekuřte. Pomůže to zabránit kontaminaci jedovatým nebo infekčním materiálem.

Podrobné pokyny k obsluze jednotky Sony® DVDR naleznete v návodu poskytnutém výrobcem jednotky.

Popis, technické údaje a standardní vybavení

Popis

Zařízení SeeSnake® DVD*Pak* je robustní lehké zařízení odolávající povětrnostním podmínkám sdružující v sobě monitor, jednotku pro ovládání kamery a jednotku provádějící zápis na disk. Je určené pro použití se systémem pro kontrolu potrubí SeeSnake. Společně s multifunkčním DVD rekordérem Sony® DVDR lze zařízení DVD*Pak* využívat k monitorování, zaznamenávání a ukládání videozáznamu v pohodlném formátu DVD.

Zařízení DVD*Pak* je navrženo tak, aby šlo snadno propojit s kamerou SeeSnake a aby monitorovalo a zaznamenávalo obraz zachycený kamerou. Rovněž je lze používat se systémem kontroly potrubí SeeSnake se samostatným monitorem pro zaznamenávání obrazů z kontroly potrubí na DVD. Nabízí snadno přístupné ovládací prvky pro použití s multifunkčním DVD rekordérem Sony, který je chráněn v trvanlivém a snadno přenosném pouzdru.

Mezi ostatní pomocná zařízení používaná s přístrojem SeeSnake DVD*Pak* patří:

- Rechargeable battery.
- Lokátor/přijímač Ridgid (jako například SR20, SR-60, Scout™ nebo NaviTrack® II).
- Vysílač Ridgid (jako například ST-510, ST-305, NaviTrack® Brick nebo 10 W vysílač NaviTrack®).
- Kabelový měřicí sytém Count*Plus* běžně vestavěný do systému pro kontrolu potrubí SeeSnake.

Technické údaje

Hmotnost
(s jednotkou DVDR) .....4,2 kg bez baterie,
4,8 kg s baterií

Hmotnost
(bez jednotky DVDR) ....2,6 kg bez baterie, 3,2 kg s baterií

Rozměry (zavřený):
Délka .....35 cm bez baterie
Šířka .....23 cm
Výška.....13,4 cm

Zdroj napájení .....100-240 V AC/50-60 Hz,
AC nebo dobíjitelná baterie
18 V DC

Typ baterie .....1 x 18 V Li-Ion, 2,2 Ah

Jmenovité výkonové
údaje .....14-16 V DC 40 W
12 V DC 30 W (pouze DVR)

Provozní prostředí:
Teplota .....5 °C až 35 °C
Vlhkost.....5% až 95% RV
Skladovací teplota .....-20 °C až 70 °C
Nadmořská výška .....4000 m

Displej .....4,3” OLED (10,9 cm) nebo
5,7” LCD (14,47 cm)

Rozlišení.....480 x 272 (OLED)
320 x 240 (LCD)

Rozsah provozních teplot pro provoz v režimu Pouze zobrazování (bez použití DVDR):
4,3” OLED displej .....-40 °C až 85 °C
5,7” LCD displej .....-20 °C až 70 °C

Standardní vybavení

- DVD*Pak*
- Transformátor 100-220 V AC na 15 V DC a zdroj
- Návod k použití
- DVD rekordér Sony VRD-MC5 (DVDR)
- Instruktážní DVD
- Kabel RCA
- Ramenní popruh
- Návod k použití DVD rekordéru Sony

Volitelné vybavení

	Č. kat. (USA)	Č. kat. (EU)
Li-Ion dobíjítelná baterie 18 V	32743	28218
Dobíječka baterií	32068	32073
Sada dvou baterií s dobíječkou	32648	32693
Sada jedné baterie s dobíječkou	32708	32713

Součásti zařízení DVD*Pak*

Obrázek 1 – Součásti zařízení DVD*Pak*

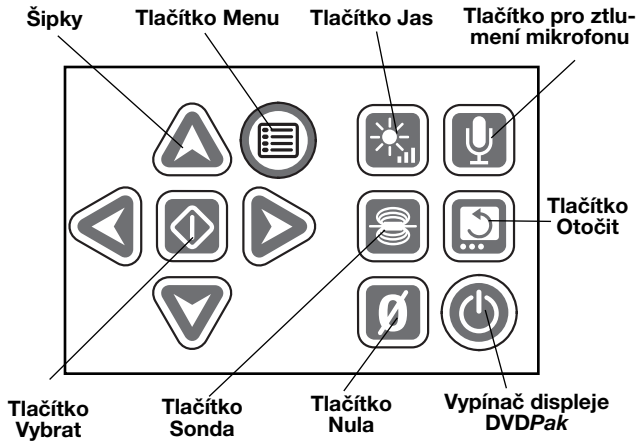

Obrázek 2 – Tlačítka zařízení DVD*Pak*

Ovládací tlačítka DVDR

Tlačítko Návrat: Otevře nabídku Sony DVDR.

Vypínač: Zapíná/vypíná systém DVD*Pak*. Ovládá též napájení displeje.

Tlačítko Zápis: Zahájí zápis na disk na rekordéru Sony DVDR.

Šipky: Zvýrazní vybranou položku v nabídce.

Tlačítko Enter/Výběr: Vybere zvýrazněnou položku nabídky.

Tlačítko Stop: Zastaví zápis nebo přehrávání.

Tlačítko Vysunutí: Otevře diskovou mechaniku.

Kontrola před použitím

⚠ VAROVANI

Před každým použitím zkontrolujte kameru a cívku systému SeeSnake DVD*Pak* a odstraňte veškeré problémy, abyste snížili nebezpečí vážného úrazu elektrickým proudem či způsobeného jinými příčinami a zabránili poškození zařízení.

1. Ujistěte se, že je vypnuto napájení, je odpojen přívod proudu i šňůry a že je vyjmuta baterie. Zkontrolujte, zda nejsou poškozeny nebo upraveny šňůry, kabely a konektory.
2. Odstraňte ze systému SeeSnake DVD*Pak* veškerou nečistotu, olej nebo jiné kontaminující látky, abyste napomohli správné kontrole a zabránili vyklouznutí zařízení z ruky při jeho přepravě nebo používání.
3. Přístroj DVD*Pak* zkontrolujte, zda na něm nejsou nějaké poškozené, opotřebené, špatně vyrovnané nebo zaseknuté součásti nebo zda nějaké nechybí, a rovněž zkontrolujte veškeré další podmínky, které by mohly bránit bezpečnému a běžnému provozu.
4. Zkontrolujte veškeré další použité zařízení podle návodu k jeho použití a ujistěte se, že je v dobrém stavu.
5. Pokud narazíte na jakékoli potíže, nepoužívejte zařízení, dokud potíže neodstraníte.

Příprava zařízení a pracoviště

⚠ VAROVANI

Připravte systém DVD*Pak* a pracovní oblast podle následujících postupů, abyste snížili nebezpečí úrazu elektrickým proudem, požáru a dalších nehod a abyste zabránili poškození systému DVD*Pak*.

1. Zkontrolujte v pracovní oblasti následující body:
   - Odpovídající osvětlení.
   - Hořlaviny, hořlavé páry nebo prach, které by se mohly vznítit. Pokud jsou přítomny, v prostoru nepracujte, dokud nebudou určeny a odstraněny jejich zdroje. Zařízení DVD*Pak* nemá ochranu proti výbuchu. Elektrické zapojení může způsobovat jiskřen.
   - Volný, rovný, stabilní a suchý pracovní prostor pro obsluhu. Nepoužívejte zařízení, pokud stojíte ve vodě.
   - Uvolněte cestu k elektrické zásuvce, aby se v ní nevyskytovaly žádné potenciální zdroje poškození napájecího kabelu.
2. Zkontrolujte práci, která má být provedena, určete přístupové body, průměry a délky kanálu, stanovte přítomnost chemikálií pro čištění kanálů či jiných chemikálií a podobně. Pokud jsou přítomny chemikálie, je důležité porozumět speciálním bezpečnostním opatřením pro práci v blízkosti daných chemikálií. Požadované informace získáte od výrobce chemikálií.
3. Určete správné zařízení pro daný účel. Zařízení SeeSnake DVD*Pak* je vyrobeno pro zobrazování kontrol prováděných kontrolní kamerou a jejich zápis na disk. Kontrolní vybavení pro jiné aplikace naleznete v online katalogu společnosti Ridge Tool na www.RIDGID.com nebo www.RIDGID.eu.
4. Ujistěte se, že veškeré vybavení bylo patřičně zkontrolováno.
5. Vyhodnoťte pracoviště a určete, zda není nutné použít zábrany pro udržení lidí v bezpečné vzdálenosti. Okolostojící lidé mohou obsluhu rušit při práci. Pokud pracujete poblíž silnice, rozmístěte výstražné kužely nebo jiné zábrany, abyste upozornili řidiče.
6. V případě potřeby uvolněte přístup odstraněním zařizovacích prvků (toaletní mísa, dřez atd.).

Umístění zařízení DVD*Pak*

Otevřete protisluneční clonu a displej zařízení DVD*Pak* a umístěte je tak, abyste k němu měli snadný přístup a při manipulaci s kamerou a suvnou tyčí na ně dobře viděli. Ujistěte se, že místo není mokré a nemělo by na něm dojít k namočení zařízení DVD*Pak* během jeho použití. Zařízení DVD*Pak* není vodotěsné. Vystavení vlhku může způsobit úraz elektrickým proudem nebo poškození zařízení.

Umístěte kameru i cívku v souladu s pokyny v návodu k obsluze. Ujistěte se, že je zařízení DVD*Pak* i cívka s kabelem stabilní.

Připojení zařízení DVD*Pak*

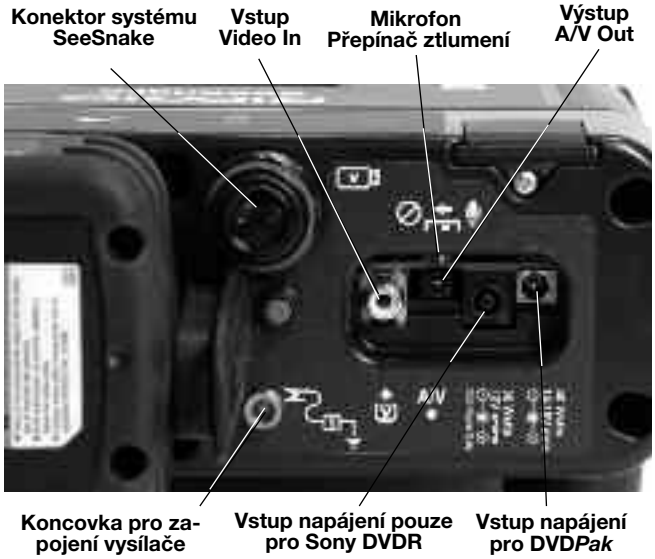

Obrázek 3 – Připojení zařízení DVD*Pak*

Symboly připojení

Konektor systému SeeSnake

Konektor Video In

Konektor A/V out

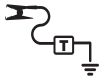
Koncovka pro zapojení vysílače

Konektor pro napájení DVD*Pak*

Konektor pouze pro napájení DVDR

Obrázek 4 – Připojení systémové zástrčky do systémového konektoru zařízení DVD*Pak*

POZNÁMKA Při připojování/odpojování systémového kabelu SeeSnake otáčejte pouze pojistným nákružkem. Neohýbejte ani neotáčejte konektorem či kabelem, předejdete tak poškození.

Systémový kabel SeeSnake

Odmotejte systémový kabel SeeSnake z držáku a zapojte ho do odpovídajícího systémového konektoru SeeSnake na zařízení DVD*Pak*. Abyste konektory spojili, vyrovnejte vodicí kolík s vodicím otvorem, zatlačte konektor rovně dovnitř a dotáhněte vnější pojistný nákružek.

POZNÁMKA! Když je kabel správně vyrovnán, směřuje drážka vyznačená na kabelovém konektoru nahoru.

Možnosti zapojení externího monitoru

1. Zařízení DVD*Pak* lze používat s externím monitorem SeeSnake, jenž může být připojen pomocí kabelu RCA, jenž se nachází v kapse ramenního popruhu a zapojuje se do portu Video Out na monitoru. Připojte druhý konec kabelu do žlutého portu pro vstup videa na zařízení DVD*Pak*. Nachází se na zadní straně zařízení DVD*Pak* a je označen symbolem ⇧V.
2. Výstupní A/V port A/V⇩ bude v přímém přenosu předávat video z kamery a zvuk z mikrofonu na jinou jednotku DVDR nebo na monitor. (Je-li kabel připojen k monitoru s reproduktory, může způsobit zvukový efekt zpětné vazby; tomu lze zabránit ztlumením mikrofonu pomocí příslušného tlačítka).

   Port pro A/V výstup nepřenáší nahraný video nebo audio záznam z rekordéru Sony DVDR.

Obrázek 5 – Zařízení DVD*Pak* se systémem SeeSnake

Napájení zařízení SeeSnake DVD*Pak*

Zařízení SeeSnake DVD*Pak* může být napájeno buď dobíjitelnou Li-Ion baterií RIDGID nebo může být zapojeno do elektrické sítě pomocí dodaného transformátoru. Napájení baterií představuje upřednostňovaný způsob, protože se tak snižuje nebezpečí úrazu elektrickým proudem. **Dále platí, že transformátor není určen pro venkovní použití a může být používán pouze uvnitř.**

Napájení baterií
Suchýma rukama zasuňte plně dobitou baterii do bateriové přihrádky v zadní části zařízení DVD*Pak*.

Obrázek 6 – Instalovaná baterie

Ujistěte se, že je baterie v přihrádce řádně zajištěna. *Další informace naleznete v návodu k obsluze dobíječky baterie.*

Baterie dodávané pro zařízení DVD*Pak* mají jmenovitou hodnotu 2,2 Ah. Při plném dobití, záleží na použití (době nahrávání atd.), bude zařízení DVD*Pak* fungovat přibližně 2,5 až 3 hodiny. Indikátor stavu baterie zobrazuje míru dobití baterie *(Obrázek 7)*. *Viz Tabulka indikovaných stavů baterie*

Obrázek 7 – Indikace stavu baterie

Tabulka indikovaných stavů baterie

Baterie Stav	Externí napájení není připojeno	Externí napájení je připojeno
PLNĚ DOBITÁ	Svítí zeleně	Bliká zeleně (5 s vyp. 0,2 zap.)
STŘEDNĚ DOBITÁ	Svítí zelená a červená	Bliká zelená a červená (5 s vyp. 0,2 zap.)
MÁLO DOBITÁ	Svítí červená, 4 pípnutí	Bliká červená (5 s vyp. 0,2 zap.)
VYBITÁ	Nepřetržitě svítí červená po 5 s, 5 s pípnutí a vypnutí	

Napájení ze sítě
Pro provoz se síťovým napájením je k dispozici napájecí kabel s dvojitou izolací, který redukuje síťové napětí na správné napětí pro zařízení DVD*Pak*.

POZNÁMKA Externí napájení je určené pouze pro vnitřní použití.

Chcete-li systém napájet pomocí napájecí šňůry, vyhledejte síťový zdroj. Napájecí šňůra má dvě části: jedna se zapojuje jedním koncem do standardní dvoukolíkové zásuvky 110-120 V (USA) a druhým koncem se zapojuje do zdroje. Druhá část pak vede od zdroje do zadní části zařízení DVD*Pak* a zapojuje se do zdířky označené 40 Watts—14-16V, zcela napravo na zadní straně jednotky *(Obrázek 8)*.

Obrázek 8 – Připojený externí zdroj napájení

Suchýma rukama spojte obě části dohromady a zasuňte konektor do zdířky na zadní straně zařízení DVD*Pak*. Veďte šňůru volnou trasou a suchýma rukama zapojte zdroj do příslušné zásuvky. Pokud používáte prodlužovací šňůru, ujistěte se, zda má správný průřez AWG. Šňůry o délce 7,6 m musí mít minimální průřez 18 AWG. Šňůry delší než 7,6 m musí mít minimální průřez 16 AWG.

Zapnutí monitoru a DVDR

Až provedete připojení a umístíte baterie (pokud se používají), můžete zapnout DVD rekordér a monitor zařízení DVD*Pak*. Stačí k tomu jedno stisknutí vypínače ⏻. Můžete také zapnout samostatně pouze monitor stisknutím tlačítka vypínače ⏻ na klávesnici. Je tak možné používat monitor bez napájení rekordéru, což šetří baterii.

Pokud zapínáte monitor samostatně pomocí vypínače displeje ⏻, nezapomeňte jej pomocí vypínače displeje i vypnout. Pokud zapínáte monitor i DVD rekordér stisknutím pouze vypínače ⏻ na zařízení DVD*Pak*, je možné obojí stejným vypínačem i vypnout.

Nastavení zařízení DVD*Pak*

Následující nastavení může být nutné zkontrolovat nebo upravit, v závislosti na tom, kde a jak zařízení DVD*Pak* používáte.

Nastavení displeje pro video
Pokud na displeji nevidíte obraz z kamery, může být nutné provést následující kroky *(Obrázek 9)*:

1. Stiskněte na levé straně ovladače zařízení DVD*Pak* tlačítko Návrat ●. Zobrazí se nabídka.
2. Pomocí šipek ⬆⬇ zvýrazněte položku Video → DVD a stiskněte tlačítko Enter.
3. Pomocí šipek ⬆⬇ zvýrazněte položku VIDEO IN a stiskněte tlačítko Enter.

Tímto postupem informujete jednotku o správném zdroje signálu pro displej.

Nastavení Automatické vytváření kapitol
Nastavení Automatické vytváření kapitol funguje nejlépe, když je vypnuté, což znamená, že rekordér zahájí novou kapitolu, vždy když zápis pozastavíte. Za tím účelem stiskněte tlačítko Návrat ● a dostanete se do nabídky Main Menu, kde vyberete položku „Setup“ (Nastavení). Sjeďte šipkou dolů na položku Auto-Chapter a stiskněte tlačítko Enter ▭. Pomocí šipek ⬆⬇ přepněte hodnotu na „Off“ (Vypnuto) a stiskněte Enter ▭.

Nastavení videa na NTSC/PAL
Může být nutné nastavit rekordér, aby formátoval disky na stejný barevný formát, jaký vysílá kamera. Možnosti barevného systému jsou NTSC (v USA) nebo PAL (v Evropě). Jednotka nebude schopna nahrávat, jestliže bude barevný systém v konfliktu s formátem disku. Chcete-li nastavit barevný systém:

1. Stiskněte tlačítko Návrat ● a otevřete hlavní nabídku.
2. Pomocí šipek ⬆⬇ zvýrazněte položku **Setup** (Nastavení) a stiskněte Enter. Zobrazí se nabídka **Setup** (Nastavení).
3. Sjeďte šipkami dolů na položku **Color System** (Barevný systém) a stiskněte Enter.
4. Pomocí šipek ⬆⬇ zvýrazněte správný barevný systém (např. NTSC pro USA a PAL pro Evropu).
5. Stisknutím tlačítka Návrat se vrátíte do hlavní nabídky. Zopakujte kroky 2 a 3 nastavení displeje pro video *(strana 238).*

Formát disku je určen nastavením v době, kdy je disk formátován. Na zařízení DVD*Pak* můžete zobrazovat vstup ve formátu PAL i NTSC, bez ohledu na nastavení položky „Color System“ (Barevný systém) jednotky Sony. Jakmile však naformátujete disk DVD, můžete na něj zapisovat pouze v barevném systému, který byl nastaven, když byl disk formátován.

Nastavení jednotek
Zařízení DVD*Pak* lze nastavit, aby zobrazovalo délkové míry v metrech nebo stopách, nebo můžete nastavit automatický výběr jednotek. (Toto nastavení se týká pouze systémů SeeSnake vybavených digitálním měřením vzdálenosti Count*Plus*.) Chcete-li nastavit jednotky:

1. Když je zařízení DVD*Pak* zapnuté, stiskněte tlačítko Nabídka.
2. Pomocí šipek ▽ sjeďte dolů na položku **Unit** (Jednotka).
3. Pomocí tlačítka Výběr můžete měnit nastavení mezi hodnotami Feet (Stopy), Meters (Metry) a Auto (Automaticky).
4. Když je zvýrazněna vámi preferovaná možnost, stiskněte znovu tlačítko Nabídka a nabídku zavřete.

Nastavení barev
U zařízení DVD*Pak* lze nastavovat barevnou hloubku displeje. Chcete-li nastavit barevnou hloubku:

1. Když je zařízení DVDPak zapnuté a připojené ke kameře SeeSnake, stiskněte tlačítko Nabídka.
2. Pokud není v nabídce zvýrazněna položka Color (Barva), požijte šipky ▽△ a na položku Color dojeďte.
3. Pomocí šipek ◁▷ upravte barevnou hloubku dle svých požadavků.
4. Když nastavení displeje vyhovuje vašim požadavkům, stiskněte znovu tlačítko Nabídka a nabídku zavřete.

Nastavení kontrastu a jasu
Pro nastavování kontrastu a jasu displeje použijte stejné kroky jako při nastavování barevné hloubky. Tyto položky může být třeba nastavit při provádění kontroly příležitostně jinak, záleží na světelných a barevných podmínkách v potrubí. Ovládání jasu je možné provádět také přímo pomocí tlačítka Jas.

Ovládací prvky DVD*Pak*

Ovládací tlačítka

Šipky: Používají se pro pohyb v položkách nabídky a pro zvyšování a snižování hodnot proměnných (například kontrastu).

Tlačítko Výběr: Používá se pro výběr možností v nabídce Units (Jednotky) (Auto, Meters nebo Feet).

Tlačítko Menu: Používá se pro zobrazení nabídky, např. Color, Brightness, Contrast, Units (Barva, Jas, Kontrast, Jednotky).

Tlačítko Jas: Používá se pro přímé snižování a zvyšování jasu obrazu z kamery.

Tlačítko Ztlumení mikrofonu: Používá se pro ztlumení mikrofonu při nahrávání nebo pro jeho aktivaci za účelem záznamu poznámek během kontroly.

Tlačítko Sonda: Používá se pro aktivaci vestavěné sondy pro sledování umístění hlavy kamery.

Tlačítko Otočení: Používá se pro vertikální otočení obrazu na displeji (pouze pro 5,7” LCD displej).

Tlačítko Nulování: Používá se pro stanovení relativního nulového bodu pro měření vzdálenosti pomocí jednotek vybavených systémem Count*Plus*.

Tlačítko Zapnutí displeje: Používá se pro zapnutí/vypnutí displeje zařízení DVD*Pak*. Nemá vliv na napájení jednotky DVDR.

Obrázek 9 – Ovládací prvky zařízení DVD*Pak*

Ovládací tlačítka DVDR

Tlačítko Návrat: Zobrazí nabídku Sony DVDR.

Vypínač: Zapíná/vypíná zařízení DVD*Pak*. Ovládá též napájení displeje.

Tlačítko Zápis: Zahájí zápis jednotkou Sony DVDR.

Šipky: Zvýrazní výběr v nabídce.

Tlačítko Enter/Výběr: Vybere zvýrazněnou položku nabídky.

Tlačítko Stop: Zastaví zápis nebo přehrávání.

Tlačítko Vysunutí: Otevře mechaniku DVDR.

Obrázek 10 – Tlačítka DVDR

Symboly na displeji zařízení DVDPak

Stav nabití baterie: Indikuje stav nabití baterie.

Vypnutý mikrofon: Zobrazí se, když je vypnut mikrofon.

Sonda: Zobrazuje se, když je zapnuta sonda.

Ovládání jasu: Zobrazuje se při nastavování jasu displeje.

Návod k použití

⚠ VAROVANI

Vždy používejte ochranu očí a chraňte oči před vniknutím prachu a cizích objektů.

Při kontrole kanálů, které mohou obsahovat nebezpečné chemikálie nebo baktérie, noste patřičné ochranné pomůcky, například latexové rukavice, ochranné brýle, obličejové ochranné štíty nebo dýchací přístroje, abyste zabránili popáleninám a infekcím.

Nepoužívejte zařízení, pokud obsluha nebo zařízení stojí ve vodě. Používání zařízení ve vodě zvyšuje riziko úrazu elektrickým proudem. Obuv s gumovou, neklouzavou podrážkou pomůže zabránit uklouznutí a úrazu elektrickým proudem, zvláště na mokrých površích.

Dodržujte pokyny v návodu k použití, abyste snížili nebezpečí úrazu elektrickým proudem nebo z jiných příčin.

Spuštění

1. Zkontrolujte, zda je zařízení správně nastaveno.
2. Zařízení DVD*Pak* připojte buď přímo ke kameře SeeSnake nebo k externímu monitoru SeeSnake pomocí kabelu RCA.
3. Umístěte hlavu kamery do vodicí objímky cívky a zařízení DVD*Pak* zapněte ⏻ .
4. Je-li v DVD mechanice disk, systém provede kontrolu disku. Pokud nebude v mechanice disk, systém si nějaký vyžádá.
5. Chcete-li vložit do zařízení disk, stiskněte tlačítko Vysunutí ⏏ a vložte do mechaniky čistý disk DVD-R nebo DVD-RW. Zavřete mechaniku tlačítkem Vysunutí.

POZNÁMKA **Před otevřením mechaniky se ujistěte, že je těsnicí uzávěr mechaniky otevřený. Tím se vyhnete nebezpečí poškození mechanismu DVD mechaniky.**

6. Pokud systém nalezne neformátovaný disk, požádá o povolení jej naformátovat. Chcete-li provést formátování, stiskněte NÁVRAT ●. Jednotka nemůže zapisovat na neformátovaný disk.
7. Zavřete těsnící uzávěr DVD mechaniky zařízení DVD*Pak*, které chrání proti prachu a vlhkosti.

Obrázek 11 – Otevřená DVD mechanika

Po detekci formátovaného disku by se na obrazovce DVDR i na monitoru zařízení DVD*Pak* měl objevit obraz z kamery. Pokud na displeji nevidíte obraz z kamery, je třeba změnit zdroj signálu displeje. *(Viz nastavení displeje pro video na straně 238.)*

Obrázek 12 – Obraz z kamery na obrazovce DVDR

Kontrola vedení

1. Zapněte zařízení DVD*Pak*, je-li vypnuté.
2. Umístěte hlavu kamery do vedení.
3. Pokračujte v prohlídce potrubí dle popisu v návodu k přístroji SeeSnake.

Nastavení jasu

Možná zjistíte, že je třeba během kontroly vedení, v závislosti na podmínkách, snížit nebo zvýšit jas ob-

razu. Za tím účelem stačí stisknout tlačítko Jas a zvýšit nebo snížit míru jasu pomocí šipek . Až budete hotovi, stiskněte tlačítko Nabídka .

Otáčení obrazu
Při provádění kontroly se může kamera ve vedení otáčet a přinášený obraz je pak otočený. Pokud používáte zařízení DVD*Pak* s 5,7” LCD obrazovkou, otočíte tlačítkem Otočit obraz na obrazovce (vertikálně se překlopí), takže je jeho prohlížení pohodlnější. (Tato funkce není podporována u verze s 4,3” OLED obrazovkou.) Rekordér zachycuje obraz v té podobě, jak je zobrazen.

Ovládání systému Count*Plus*
Pokud používáte cívku SeeSnake vybavenou systémem měření vzdálenosti Count*Plus*, zobrazuje se na displeji zařízení DVD*Pak* naměřená vzdálenost. Pokud chcete nastavit relativní nulový bod pro měření vzdálenosti z určitého místa (například z místa větvení nebo od konce potrubí), stiskněte na zařízení DVD*Pak* tlačítko Nula . Tím se spustí relativní počítání vzdálenosti, naměřená vzdálenost se bude zobrazovat v hranatých závorkách [0.0]. Druhým krátkým stiskem se vrátíte na hlavní počítání. Dlouhým stisknutím (3 sekundy) vynulujete hlavní počitadlo vzdálenosti.

Podrobnosti o používání systému Count*Plus* naleznete v návodu k obsluze systému Count*Plus*. Parametry systému Count*Plus*, například datum a čas, se nastavují pomocí tlačítka Nabídka systému Count*Plus*, v nabídce Count*Plus* Tools menu (Nástroje). Překryvný text systému Count*Plus* se spravuje pomocí tlačítek systému Count*Plus*, jak je popsáno v návodu k obsluze systému Count*Plus*.

Záznam kontroly

Když je do mechaniky DVDR vložen nový disk, bude naformátován pro zápis, za podmínky, že je připojena kamera.

Je-li to třeba, postupujte podle kroků uvedených v kapitole Nastavení displeje pro video *(strana 238)* a jako vstup vyberte **Video In**.

POZNÁMKA Otřásání nebo pohyby jednotky během zápisu mohou disk fyzicky poškodit a způsobit, že nebude možné jej přehrávat. Přerušení napájení během zápisu způsobí ztrátu neuložených kapitol.

Základní zápis
Základní technika zápisu je velmi jednoduchá.

1. Umístěte kameru do vedení tam, kde chcete začít provádět zápis.
2. Stiskněte tlačítko Zápis . Na obrazovce se objeví hlášení „Recording“ (Probíhá zápis). Zvuk se zapisuje automaticky, k tomu se používá vestavěný mikrofon, ten však může být ztlumen tlačítkem Ztlumit mikrofon *(Viz obrázek 3.)*
3. Chcete-li POZASTAVIT nahrávání, stiskněte tlačítko Zápis . Pro obnovení zápisu stiskněte tlačítko znovu.
4. Chcete-li ZASTAVIT nahrávání, stiskněte tlačítko Stop . Po krátké pauze, kdy se ukončuje aktuální kapitola, se znovu objeví obraz z kamery na displeji a dále pod ním zbývající čas pro zápis, jak je dostupný na aktuálním disku.

Zápis zvuku
Vestavěný mikrofon pro nahrávání zvuku zařízením DVD*Pak* je umístěn napravo od displeje monitoru. Ve větrném nebo hlučném prostředí může být lepší mikrofon během kontroly ztlumit a nahrávat pouze videozáznam z kamery. Mikrofon je užitečné zapnout během zápisu, chcete-li nahrát komentáře ke kontrole. Mikrofon lze zapínat a vypínat tlačítkem Ztlumit mikrofon . Když je mikrofon ztlumen, zobrazí se ikona ztlumení zvuku , a když je mikrofon aktivní, ikona zmizí.

Finalizace disku
Když používáte pro zápis disk DVD/R, není možné přehrávat disk DVD na jiném přehrávači, dokud není takový disk DVD tzv. finalizován. Jakmile je disk finalizován, není na něj již možné zapisovat. U disku, který byl finalizován, se na začátku zobrazí seznam kapitol, které lze vybrat. Disky RW nevyžadují finalizaci a je k nim možné zapisovat další části.

1. Až budete vyzváni k finalizaci disku a rozhodnete se ji provést, použijte šipku k zvýraznění „Yes“ (Ano) a stiskněte Enter. *(Viz obrázek 13.)* Pokud nechcete disk finalizovat, zvýrazněte šipkou „No“ (Ne) a stiskněte Enter.

Obrázek 13 – Volba finalizace disku

2. Zobrazí se poznámka uvádějící, že po finalizaci již nebude možné na disk zapisovat. *(Viz obrázek 14.)* Pro zahájení finalizace vyberte „OK“.

Obrázek 14 – Výstraha při finalizaci

3. Proces finalizace může trvat několik minut, záleží na množství nahraného materiálu. Po dokončení finalizace se disk vysune.

   Disky je možné finalizovat také stisknutím tlačítka Návrat, výběrem položky Setup (Nastavení) v nabídce a poté Finalize (Finalizovat).

Přehrávání nahraného videa

Chcete-li přehrát nahranou kapitolu, stiskněte tlačítko NÁVRAT ● , zobrazí se nabídka a zvýrazněte položku **DVD Preview** (Náhled DVD). Poté stiskněte tlačítko Výběr ▭.

Pokud nebyl disk finalizován, zobrazí se poslední nahrané video a bude se přehrávat na obrazovce DVDR.

Pokud disk byl finalizován, zobrazí se série miniatur reprezentujících jednotlivé nahrané kapitoly na disku. Vyberte miniaturu, kterou chcete přehrát a stiskněte tlačítko Výběr. Přehrávání se spustí. (Při prohlížení videa na zařízení DVD*Pak* se nepřehrává zvuk, na přehrávači DVD nebo na počítači se ale přehrávat bude.) Chcete-li se vrátit do režimu zápisu, stiskněte tlačítko Návrat ● a přejděte zpět do nabídky. Zvýrazněte položku Video → DVD. Stiskněte tlačítko Výběr, zvýrazněte položku **Video In** a znovu stiskněte tlačítko Výběr. Jednotka je nyní připravena k dalšímu nahrávání buď disku RW nebo nefinalizovaného disku.

Lokalizace kamery pomocí sondy

Mnoho kontrolních systémů SeeSnake je vybaveno vestavěnou sondou, která vysílá lokalizovatelný signál o frekvenci 512 Hz. Když je sonda zapnutá, může ji lokátor, například RIDGID SR-20, SR-60, Scout™ nebo NaviTrack® II nastavený 512 Hz, nalézt a umožní tak zjistit, kde se kamera pod zemí nachází.

Chcete-li zapnout sondu SeeSnake při používání zařízení DVD*Pak,* stiskněte tlačítko Sonda. Na obrazovce se po zapnutí sondy zobrazí ikona Sonda. Displej může rovněž zachycovat určité řádky vznikající rušením způsobeným vysíláním sondy.

Tyto řádky zmizí, když se sonda vypne, opět pomocí tlačítka Sonda.

Nejpraktičtější způsob vyhledání sondy je zasunout suvnou tyč přibližně 1,5 až 3 metry do potrubí a použít k určení polohy sondy lokátor. V případě potřeby můžete zasunout suvnou tyč dále do potrubí přibližně o stejnou vzdálenost a vyhledat sondu znovu se začátkem hledání v předchozí pozici. Chcete-li vyhledat sondu, zapněte lokátor a nastavte ho na režim Sonda. Hledejte ve směru pravděpodobné polohy sondy, dokud lokátor sondu nenajde. Po nalezení sondy použijte údaje z lokátoru k přesnému určení její polohy. Podrobný postup hledání sondy naleznete v návodu k použití pro daný model lokátoru.

Sledování vedení suvného kabelu SeeSnake

Navíc ke sledování sondy vestavěné do kamery systému, umožňuje zařízení DVD*Pak* pomocí standardního lokátoru RIDGID, jako je NaviTrack® II, Scout™, SR-20 nebo SR-60, sledovat pod zemí také vedení suvného kabelu. Chcete-li sledovat vedení suvného kabelu, stačí připojit vysílač s jedním konektorem řádně uzemněným pomocí uzemňovacího kolíku a druhým konektorem připnutým ke koncovce pro zapojení vysílače zařízení DVD*Pak*. Koncovka pro zapojení vysílače je kovový kolík umístěný vpravo od baterie. *(Viz obrázek 3.)*

Nastavte liniový vysílač a lokátor na stejnou frekvenci, jako například 33 kHz, a použijte lokátor ke sledování vedení *(Obrázek 15).* Vestavěná sonda může být ve stejnou chvíli zapnuta, a pokud je lokátor vybaven funkcí SimulTrace™, můžete sledovat suvnou tyč po celé její délce k poloze kamery a poté detekovat sondu v hlavě kamery, když se k ní nad zemí přiblížíte.

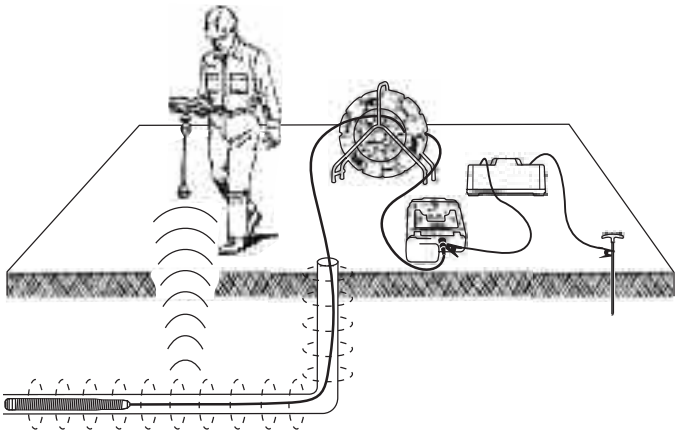

Obrázek 15 – Sledování vedení suvné tyče

Pokud není systém vybaven funkcí SimulTrace™, můžete sledovat vedení suvné tyče pomocí liniového vysílače a lokátoru. Pokud signál slábne, přepněte lokátor na režim sondy na frekvenci vestavěné sondy, obvykle 512 Hz. Zachyťte signál z místa, kde frekvence sledování vedení začala slábnout a na sondu vynulujte. Protože lokalizace frekvencí z vysílačů může způsobovat deformace obrazu na monitoru, je vhodné sondu a liniové vysílače při inspekci vnitřku potrubí vypnout a zapnout je pouze tehdy, když jste připraveni k lokalizaci.

Pokyny k údržbě

Čištění

⚠ VAROVANI

Před čištěním zkontrolujte, zda jsou všechny šňůry a kabely odpojeny a baterie je vyjmuta ze zařízení DVD*Pak*, abyste snížili riziko úrazu elektrickým proudem.

Při čištění zařízení DVD*Pak* nepoužívejte tekuté ani abrazivní čisticí prostředky. Zařízení DVD*Pak* čistěte navlhčeným hadříkem. Používejte pouze čisticí prostředky, které jsou schválené pro čištění LCD obrazovek. Nedovolte, aby jakékoli kapaliny vnikly do zařízení DVD*Pak*.

Příslušenství

⚠ VAROVANI

Se systémem DVD*Pak* lze používat následující příslušenství. Použití jiných příslušenství vhodných pro jiná zařízení se systémem DVD*Pak* může být nebezpečné. Abyste snížili nebezpečí vážného úrazu, používejte pouze příslušenství speciálně určené a doporučené pro použití se systémem

Katalogové č.		Popis
US	EU	
32743	28218	Li-Ion dobíjitelná baterie 18 V
32068	32073	Dobíječka baterií
32648	32693	Sada dvou baterií s dobíječkou
32708	32713	Sada jedné baterie s dobíječkou
Různé		Lokátor RIDGID SeekTech® nebo NaviTrack®
Různé		Vysílače RIDGID SeekTech® nebo NaviTrack®

DVD*Pak*, které je uvedeno níže.

Přeprava a skladování

Před přepravou vyjměte baterie. Zařízení při přepravě nevystavujte nárazům nebo prudkým úderům. Před delším skladování vyjměte baterie. Zařízení skladujte v prostředí s teplotním rozsahem -20°C až 70°C.

Elektrická zařízení uchovávejte na suchém místě, předcházíte tak nebezpečí úrazu elektrickým proudem.

Chraňte nástroj před přílišným teplem. Jednotka musí být umístěna v dostatečné vzdálenosti od zdrojů tepla, např. radiátorů, výměníků tepla, sporáků či jiných výrobků (včetně zesilovačů), které vyzařují teplo.

Servis a opravy

⚠ VAROVANI

Po nevhodném servisním zásahu nebo opravě může být zařízení DVD*Pak* nebezpečné.

Servis a oprava zařízení DVD*Pak* musí být prováděna nezávislým autorizovaným servisním střediskem společnosti RIDGID.

Pokud hledáte nejbližší nezávislé servisní středisko pro produkty RIDGID nebo máte nějaké dotazy týkající se servisu nebo oprav:

- Obraťte se na místního distributora výrobků společnosti RIDGID.
- Navštivte www.RIDGID.com nebo www.RIDGID.eu a vyhledejte místní kontaktní místo společnosti Ridge Tool.

- kontaktujte technické oddělení společnosti Ridge Tool na rtctechservices@emerson.com nebo v USA a Kanadě zavolejte na číslo (800) 519-3456.

Likvidace

Některé části systému obsahují cenné materiály a lze je recyklovat. Ve vašem okolí mohou působit firmy, které se specializují na recyklaci. Komponenty zlikvidujte ve shodě se všemi platnými předpisy. Další informace získáte u místního úřadu pro nakládání s odpady.

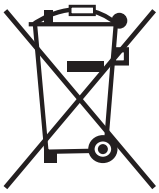

Pro země ES: Elektrická zařízení nezahazujte do domácího odpadu!

Podle směrnice EU 2002/96/ES pro likvidaci elektrických a elektronických zařízení a její aplikace v národních legislativách musí být nepoužitelná elektrická zařízení shromážděna samostatně a zlikvidována ekologickým způsobem.

Likvidace baterie

Pro USA a Kanadu: Pečeť RBRC™ (Rechargeable Battery Recycling Corporation) na baterii znamená, že společnost RIDGID již zaplatila náklady na recyklaci Li-Ion baterie, až dosáhne konce své životnosti.

RBRC™, RIDGID® a další dodavatelé baterií vyvinuli v USA a v Kanadě programy pro sběr a recyklaci dobíjitelných baterií. Normální i dobíjitelné baterie obsahují materiály, které by se neměly dostat přímo do přírody a obsahují cenné materiály, které lze recyklovat. Pomozte s ochranou životního prostředí a šetřit přírodními zdroji tím, že použité baterie vrátíte k recyklaci svému místnímu prodejci nebo autorizovanému servisnímu středisku. Vaše místní recyklační středisko vám může poskytnout také další místa odběru.

RBRC™ je registrovaná ochranná známka společnosti Rechargeable Battery Recycling Corporation.

Pro země ES: Závadné nebo použité akumulátory/baterie musí být podle směrnice 2006/66/ES recyklovány.

Tabulka 1 Odstraňování problémů

PROBLEM	PRAVDĚPODOBNÁ PŘÍČINA ZÁVADY	ŘESENI
Obraz videokamery není vidět.	Zařízení SeeSnake není napájeno.	Zkontrolujte, zda je správně zapojen napájecí kabel nebo zda je nabitá baterie.
		Zkontrolujte vypínač na zařízení DVD*Pak*.
	Chybné připojení	Zkontrolujte připojení systému SeeSnake k zařízení DVD*Pak*.
		Zkontrolujte usazení a kolíky připojení systému SeeSnake.
	Displej je nastaven na špatný zdroj.	Proveďte nastavení, jak je popsáno v Nastavení displeje pro video.
	Vybité baterie	Dobijte baterie nebo připojte externí zdroj napájení.
Zobrazí se blikající upozornění na vybitou baterii.	Slabé 18V baterie v zařízení DVD*Pak*.	Dobijte baterie zařízení DVD*Pak*. Přepněte na AC napájení (110/220 V AC).

SeeSnake® DVD*Pak*

⚠ FIGYELMEZTETÉS!

Az eszköz használata előtt figyelmesen olvassa el ezt az útmutatót. A figyelmeztetések és utasítások meg nem értése és be nem tartása áramütést, tüzet és/vagy súlyos sérülést okozhat.

RIDGID®

SeeSnake® DVD*Pak*	
Jegyezze fel az alábbi mezőbe a termék sorozatszámát, amelyet a berendezés adattábláján talál meg.	
Sorozat-szám	

Tartalomjegyzék

A berendezés sorozatszámának rögzítésére szolgáló rész 245
Biztonsági jelölések 247
Általános biztonsági szabályok
Munkaterület biztonsága 247
Az elektromossággal kapcsolatos óvintézkedések 247
Személyes biztonság 247
A berendezés használata és gondozása 248
Az akkumulátor használata és gondozása 248
Szervizelés 248
Különleges biztonsági információk 248
A DVD*Pak* biztonságos használata 249
Leírás, műszaki adatok és standard változat
Leírás 249
Műszaki adatok 250
Standard változat 250
Opcionális változat 250
A DVD*Pak* részegységei 250
A DVDR kezelőgombjai 250
Szemrevételezés a használat előtt 251
A munkaterület és a berendezés elrendezése 251
A DVD*Pak* elhelyezése 251
A DVD*Pak* csatlakoztatása 252
A csatlakozókat jelző szimbólumok 252
A SeeSnake DVD*Pak* energiaellátása 252
A monitor és a DVDR bekapcsolása 253
A DVD*Pak* beállításai 254
A DVD*Pak* kezelőszervei 255
Kezelő billentyűzet 255
A DVDR kezelőgombjai 255
A DVD*Pak* kijelzőjén megjelenő ikonok 255
Kezelési utasítások 256
Indítás 256
A cső vizsgálata 256
Felvétel készítése a vizsgálatról 257
Rögzített videófelvétel visszajátszása 258
A kamera helyének meghatározása a szonda segítségével 258
A SeeSnake berudaló útvonalának követése 258
Karbantartási utasítások 259
Tisztítás 259
Tartozékok 259
Szállítás és tárolás 259
Szervizelés és javítás 259
Selejtezés 260
A már nem használt akkumulátorok kezelése 260
Hibaelhárítás 260

Biztonsági jelölések

A kezelési útmutatóban és a terméken szereplő biztonsági jelölések és figyelmeztetések fontos biztonsági információk közlésére szolgálnak. Az útmutató jelen része e szimbólumokat és figyelmeztetéseket ismerteti.

Ez a biztonsági figyelmeztetés szimbóluma. Célja a kezelő figyelmének felhívása a személyi sérülés veszélyére. Az esetleges – akár halálos – balesetek elkerülésének érdekében tartsa be a jelölés melletti biztonsági utasításokat.

⚠ VESZELY DANGER (VESZÉLY) jelzi azokat a veszélyes helyzeteket, amelyek megfelelő óvintézkedések nélkül súlyos személyi sérüléssel vagy halállal végződhetnek.

⚠ FIGYELEM WARNING (FIGYELEM) jelzi azokat a veszélyes helyzeteket, amelyek megfelelő óvintézkedések nélkül súlyos személyi sérüléssel vagy halállal végződhetnek.

⚠ VIGYAZAT CAUTION (VIGYÁZAT) jelzi azokat a veszélyes helyzeteket, amelyek könnyebb vagy mérsékelten súlyos személyi sérüléssel végződhetnek.

MEGJEGYZES A NOTICE (MEGJEGYZÉS) a vagyontárgyak védelmével kapcsolatos információkat jelöli.

Ez a szimbólum azt jelenti, hogy figyelmesen olvassa el a kezelési útmutatót a berendezés használata előtt. Az kezelési útmutató fontos információkat tartalmaz a készülék biztonságos és megfelelő használatával kapcsolatban.

Ez a szimbólum azt jelzi, hogy a szemsérülések elkerülése érdekében a berendezés használata során mindig viseljen oldalárnyékolóval ellátott védőszemüveget vagy szemvédőt.

Ez a szimbólum az áramütés veszélyét jelöli..

Általános biztonsági szabályok

⚠ FIGYELEM

Minden biztonsági figyelmeztetést és minden utasítást olvasson el. A figyelmeztetések és utasítások figyelmen kívül hagyása áramütést, tüzet és/vagy súlyos sérülést eredményezhet.

MINDEN FIGYELMEZTETÉST ÉS UTASÍTÁST ŐRIZZEN MEG!

Munkakörnyezet

- **A munkakörnyezetet tartsa tisztán, és biztosítsa a megfelelő megvilágítást.** A zsúfolt vagy sötét helyek vonzzák a baleseteket.
- **Ne működtesse a berendezést robbanásveszélyes környezetben, például gyúlékony folyadékok, gázok vagy por jelenlétében.** A berendezés által kibocsátott szikrák begyújthatják a port és a gázokat.
- **A berendezés használata során tartsa távol a gyermekeket és az ott tartózkodókat.** Figyelmének elvonása esetén elvesztheti uralmát a berendezés fölött.

Az elektromossággal kapcsolatos óvintézkedések

- **Kerülje az érintkezést földelt felületekkel (pl. cső, fűtőtest, tűzhely, hűtő stb.).** Nagyobb az esélye az áramütésnek, ha a teste le van földelve.
- **Óvja a berendezést az esőtől és a nedvességtől.** Ha víz jut a berendezésbe, az megnöveli az áramütés kockázatát.
- **Ügyeljen az elektromos kábelek épségére. Soha ne hordozza, húzza vagy áramtalanítsa a berendezést a zsinórnál fogva. Óvja a csatlakozózsinórt a melegtől, olajtól, élektől és mozgó alkatrészektől.** A sérült vagy összekuszálódott kábelek növelik az áramütés kockázatát.
- **Ha a berendezést feltétlenül nedves helyen kell használnia, alkalmazzon (GFCI) földelésihiba-megszakítóval védett áramforrást.** A megszakító használatával csökkenthető az áramütés kockázata.
- **Minden elektromos csatlakozást tartson szárazon és távol a talajtól. A csatlakozókat és a berendezést ne érintse meg nedves kézzel.** Ezzel csökkentheti az áramütés kockázatát.

Személyes biztonság

- **Legyen elővigyázatos, figyeljen oda munkájára és használja józan eszét munka közben. Ne használja a berendezést fáradtan, illetve gyógyszer, alkohol vagy kábítószer hatása alatt.** A berendezés működése során egy pillanatnyi figyelmetlenség is súlyos személyi sérülést okozhat.
- **Használjon egyéni védőeszközöket. Mindig viseljen védőszemüveget.** A körülményeknek megfelelő védőeszközök, például porszűrő maszk, csúszásmentes biztonsági lábbeli, védősisak vagy fülvédő használatával csökkenthető a személyi sérülés kockázata.
- **Ne becsülje túl a képességeit. Mindig ügyeljen arra, hogy stabilan álljon.** Így váratlan helyzetben sem veszíti el az egyensúlyát.
- **Viseljen megfelelő ruházatot. Ne viseljen laza ruhadarabokat vagy ékszert. Haját, ruházatát, kesztyűjét tartsa távol a mozgó alkatrészektől.** A laza ruházatot, ékszereket vagy hosszú hajat bekaphatják a mozgó alkatrészek.

A berendezés használata és gondozása

- **Ne erőltesse a berendezést. Mindig az alkalmazásnak megfelelő berendezést használjon.** A megfelelő berendezéssel jobban és biztonságosabban végezhető el a munka, és a berendezés a tervezett sebességgel fog működni.
- **Ne használja a berendezést, ha az a kapcsolóval nem kapcsolható BE vagy KI.** A kapcsoló segítségével nem vezérelhető berendezés veszélyes és javítást igényel.
- **Mielőtt bármilyen beállítást végezne, tartozékot cserélne, vagy eltenné a berendezést, húzza ki annak dugaszát az elektromos aljzatból, illetve válassza le róla az akkumulátort.** Ezek az óvintézkedések csökkentik a sérülések kockázatát.
- **A berendezést gyermekek elől elzárt helyen tartsa. Ne engedje, hogy olyan személy használja a berendezést, aki nem ismeri jól azt, vagy a jelen útmutatót.** Gyakorlatlan felhasználók számára a berendezés használata veszélyes.
- **Tartsa karban a berendezést.** Ellenőrizze a mozgó alkatrészek beállítását, mozgásuk akadálytalanságát, az alkatrészek épségét, és minden további körülményt, amely befolyásolhatja a berendezés működését. A sérült berendezést további használat előtt javíttassa meg. Sok balesetet a nem megfelelően karbantartott eszközök okoznak.
- **A berendezést és tartozékait a jelen használati útmutatónak megfelelően használja, figyelembe véve a munkakörülményeket és az elvégzendő munka jellegét.** A berendezés nem rendeltetésszerű használata veszélyes helyzeteket idézhet elő.
- **Csak a gyártó által a berendezéshez ajánlott tartozékokat használjon.** Az, hogy egy tartozék megfelelően használható egy másik berendezéssel, nem jelenti azt, hogy ezzel a berendezéssel is biztonságosan alkalmazható.
- **A fogantyúkat tartsa szárazon, tisztán, valamint olaj- és zsírmentesen.** Így biztonságosabb a berendezés kezelése.

Az akkumulátor használata és gondozása

- **Kizárólag a gyártó által meghatározott töltőt használja.** Egy adott típusú akkumulátorhoz tervezett töltő tűzveszélyt okozhat, ha más típusú akkumulátorhoz használják.
- **A berendezést csak a kifejezetten hozzá tervezett akkumulátorral használja.** Bármilyen más akkumulátor használata sérülést vagy tüzet okozhat.
- **Ne tesztelje az akkumulátort az elektromosságot vezető tárgyakkal. Amikor az akkumulátort nem használja, tartsa azt távol olyan fémtárgyaktól, mint az iratkapcsok, érmék, kulcsok, szegek, csavarok vagy más kisméretű fémtárgyak, amelyek összeköthetik a két érintkezőt.** Az akkumulátor érintkezőinek rövidre zárása égési sérülést vagy tüzet okozhat.
- **Helytelen kezelés esetén folyadék folyhat ki az akkumulátorból; kerülje az érintkezést a folyadékkal. Ha véletlenül mégis érintkezésbe kerülne a folyadékkal, mossa le azt vízzel. Ha a folyadék szembe kerül, forduljon orvoshoz.** Az akkumulátorból kifolyt folyadék irritációt és égési sérülést okozhat.
- **Az akkumulátort és a töltőt száraz, megfelelő hőmérsékletű helyiségben tárolja.** A szélsőséges hőmérséklet és a nedvesség árthat az akkumulátornak, és szivárgást, áramütést, égési sérülést vagy tüzet okozhat. *További információkért lásd a töltő használati útmutatóját.*
- **Használat közben ne takarja le a töltőt.** A töltés során ügyeljen a helyiség megfelelő szellőzésére. A használat közben letakart töltő tűzveszélyes.
- **A már nem használt akkumulátorokat az előírásoknak megfelelően kezelje.** Az akkumulátor magas hőmérsékleten felrobbanhat, ezért soha ne dobja tűzbe. Néhány országban külön rendelkezések szabályozzák az akkumulátorok selejtezését. Tartsa be a vonatkozó előírásokat.

Szervizelés

- **A berendezés javítását bízza szakemberre, akinek az eredetivel azonos pótalkatrészeket kell használnia.** Ezzel biztosítható a berendezés tartósan biztonságos működése.
- Távolítsa el az akkumulátort, és gondoskodjon a készülék szakképzett szervizeléséről, ha a következő jelenségek közül bármelyiket észleli:
  - folyadék vagy tárgy került a termékbe;
  - a termék nem működik megfelelően;
  - a termék leesett, vagy bármilyen módon megsérült;
  - a termék teljesítménye jelentősen megváltozik.

Különleges biztonsági információk

⚠ FIGYELEM

Ez a rész kizárólag erre a berendezésre vonatkozó biztonsági információkat tartalmaz.

Az áramütés, tűz és a súlyos sérülések kockázatának csökkentése érdekében a DVDPak *használata előtt alaposan olvassa el ezeket az információkat.*

ŐRIZZE MEG EZT AZ ÚTMUTATÓT!

Az útmutatót a berendezéssel együtt tárolja és szállítsa, hogy az mindig elérhető legyen a kezelő számára.

Ha további információkat szeretne megtudni a Ridge Tool ezen termékével kapcsolatban

– forduljon a RIDGID® helyi forgalmazójához.
– Látogasson el a www.RIDGID.com vagy www.RIDGID.eu weboldalra, ahol megkeresheti a Ridge Tool helyi képviseletének elérhetőségét.
– Forduljon a Ridge Tool műszaki szolgáltatási részlegéhez az rtctechservices@emerson.com címen, illetve az USA-ban és Kanadában a (800) 519-3456 számon.

A DVD*Pak* biztonságos használata

- **A nem megfelelően földelt elektromos aljzat áramütést okozhat és/vagy a berendezés meghibásodását eredményezheti.** Mindig megfelelően földelt elektromos aljzatot használjon. A három érintkező vagy a földzárlat-megszakítóval szerelt aljzat nem jelenti azt, hogy az aljzat megfelelően van földelve. Kétség esetén ellenőriztesse az aljzatot szakképzett villanyszerelővel.
- **A DVD Pak terméket csak a kifejezetten hozzá tervezett akkumulátorral vagy kettős szigetelésű áramforrással használja.**
- **A berendezés használata tilos, ha a készülék vagy a kezelő vízben áll.** A vizes aljzat megnöveli az áramütés kockázatát.
- **A DVD*Pak* nem vízálló. Csak a kamera és a berudalókábel vízálló.** A berendezést védje az esőtől és víztől. A nedvesség növeli az áramütés kockázatát.
- **Ne használja a berendezést magasfeszültség közelében.** A berendezés nem szigetelt, és nem védett magasfeszültség ellen.
- **A DVD*Pak*** használata előtt figyelmesen olvassa el ezt az kezelési útmutatót, a kábeldob útmutatóját, valamint bármely más, alkalmazott berendezés útmutatóját. Az utasítások figyelmen kívül hagyása anyagi kárhoz és/vagy súlyos személyi sérüléshez vezethet.
- **A berendezés kezelése és használata során mindig használjon megfelelő egyéni védőfelszerelést.** A csővezetékek vegyszereket, baktériumokat és egyéb olyan anyagokat tartalmazhatnak, amelyek mérgezők vagy fertőzők lehetnek, illetve tüzet vagy egyéb problémákat okozhatnak. A megfelelő egyéni védőfelszerelésnek mindig része a védőszemüveg, de szükség lehet csatornatisztító védőkesztyűre vagy egyujjas kesztyűre, latex vagy gumi kesztyűre, arcvédőre, szemvédőre, védőruhára, gázálarcra és acélbetétes lábbelire.
- **Ha a vizsgálókamerával egyidőben csatornatisztító berendezést is alkalmaz, mindig viseljen RIDGID csatornatisztító kesztyűt.** Csak ezzel a kesztyűvel fogja meg a forgó csatornatisztító kábelt, ne használjon másfajta kesztyűt vagy rongyot, mivel azok könnyen a kábelre tekeredhetnek, és kézsérülést okozhatnak. A RIDGID csatornatisztító kesztyű alatt csakis latex vagy gumikesztyűt viseljen. Ne használjon sérült csatornatisztító kesztyűt.
- **Tartsa be az alapvető higiéniai szabályokat.** A vizsgálókamera kezelése vagy használata után meleg szappanos vízzel mossa meg a kezét, illetve más bőrfelületeit, amelyek kapcsolatba kerültek a csatorna tartalmával. A vizsgálóberendezés kezelése vagy használata közben ne egyen és ne dohányozzon. Így megelőzheti a mérgező vagy fertőző anyagok bevitelét szervezetébe.

A Sony® DVDR egység kezelésével kapcsolatban lásd a gyártó által mellékelt kézikönyvet.

Leírás, műszaki adatok és standard változat

Leírás

A SeeSnake® DVD*Pak* a SeeSnake csatornavizsgáló rendszerhez tartozó masszív, kis súlyú és időjárásálló monitor, vezérlő és felvevőegység. A Sony® többfunkciós, digitális videófelvevővel kombinálva a DVD*Pak* berendezéssel követheti a kamera által közvetített képenyagot, valamint DVD formátumban rögzítheti és tárolhatja a felvételt.

A DVD*Pak* berendezés könnyen összekapcsolható a SeeSnake kábeldobbal, kamerával és monitorral, továbbá alkalmas a kamera által közvetített kép rögzítésére. Különálló monitorral rendelkező SeeSnake csatornavizsgáló rendszerrel is használható a kamera által közvetített képanyag DVD-re történő rögzítésére. Egyszerűen kezelhető vezérlőszerveket kínál a Sony többfunkciós felvevő kezeléséhez, míg magát a felvevőt masszív, hordozható tok védi.

A SeeSnake DVD*Pak* berendezéssel használható további tartozékok:

- Újratölthető akkumulátor,
- Ridgid helyzetmeghatározó/vevő (SR20, SR-60, a Scout™ vagy a Navitrack® II),
- RIDGID jeladó (ST-510, ST-305, NaviTrack® Brick vagy NaviTrack® 10-wattos készülék).
- Count*Plus* kábelmérő rendszer, rendszerint beépítve a SeeSnake csatornavizsgáló rendszerbe.

Műszaki adatok

Súly (DVDR berendezéssel)
.....4,2 kg akkumulátor nélkül,
4,8 kg akkumulátorral

Súly (DVDR berendezés nélkül)
.....2,6 kg akkumulátor nélkül,
3,2 kg akkumulátorral

Méretek (zárt állapotban):
Hossz 35 cm akkumulátor nélkül
Szélesség .....23 cm
Magasság.....13,4 cm

Áramforrás .....100-240VAC/50-60Hz, váltakozó áramú, vagy 18 V egyenáramú újratölthető akkumulátor

Akkumulátor típusa .....1 db 18 V Li-Ion, 2,2 Ah

Névleges terhelhetőség 14-16 V DC 40 W
12 V DC 30 W (csak DVR)

Üzemeltetési környezet:
Hőmérséklet .....5 °C - 35 °C
Páratartalom.....5% - 95% rel. páratartalom
Tárolási hőmérséklet.....–20 °C - 70 °C
Magasság .....4000 méter

Kijelző .....4.3” OLED (10,9 cm), vagy 5,7 LCD (14,47 cm)

Felbontás.....480 x 272 (OLED)
320 x 240 (LCD)

Üzemihőmérséklet-tartomány “csak kijelző” üzemmódban (DVDR használata nélkül):
4,3” OLED kijelző .....-40 °C - 85 °C
5,7” LCD-kijelző .....–20 °C - 70 °C

Standard változat

- DVD*Pak*
- 100-220 V AC - 15 V DC adapter és tápegység
- Kezelési útmutató
- Sony VRD-MC5 Digital Video Disc Recorder (DVDR)
- Bemutató DVD
- RCA kábel
- Vállszíj
- Sony DVDR kezelési útmutató

Opcionális változat

	Kat. szám (US)	Kat. szám (EU)
18 V Li-Ion újratölthető akkumulátor	32743	28218
Akkumulátortöltő	32068	32073
Kettős akkumulátor és töltő	32648	32693
Egy akkumulátor és töltő	32708	32713

A DVDPak berendezés az Egyesült Államok-béli és nemzetközi szabadalmak, illetve szabadalmi beadványok védelme alatt áll.

A DVD*Pak* részegységei

1. ábra – A DVD*Pak* részegységei

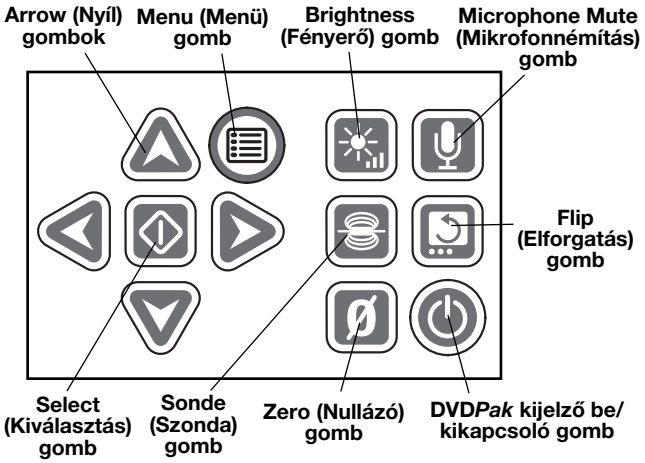

2.ábra – A DVD*Pak* billentyűzete

A DVDR kezelőgombjai

Return (Vissza) gomb: Megjeleníti a Sony DVDR Menüt

Be/kikapcsoló gomb: Be/kikapcsolja a DVD*Pak* rendszert. Ezzel egy időben a kijelző be, illetve kikapcsolása is megtörténik.

Record (Felvétel) gomb: Elindítja a felvételt a Sony DVDR berendezésen.

Arrow (Nyíl) gombok: Kiemeli a kiválasztott menüelemet.

Enter/Select (Bevitel/Kiválasztás) gomb: Kiemelt menüelem kiválasztása.

Stop (Állj) gomb: Megállítja a felvételt vagy a lejátszást.

Eject (Kidob) gomb: Kinyitja a lemeztálcát.

Szemrevételezés a használat előtt

⚠ FIGYELEM

Minden egyes használat előtt vegye szemügyre a SeeSnake DVD*Pak* rendszert, és orvosoljon minden problémát, hogy csökkentse az áramütésből és egyéb okokból bekövetkező súlyos sérülések kockázatát, és megelőzze a berendezés meghibásodását.

1. Győződjön meg arról, hogy a berendezés kikapcsolt állapotban van, a külső áramforrás nincs csatlakoztatva, és az akkumulátor nincs a berendezésben. Vizsgálja meg a vezetékek, kábelek és a csatlakozók állapotát.
2. Távolítson el minden piszkot, olajat és egyéb szennyeződést a SeeSnake*Pak* rendszerről, hogy elősegítse a vizsgálatot, és megelőzze, hogy szállítás vagy használat közben az egység kicsússzon a kezéből.
3. Vizsgálja meg a DVD*Pak* berendezést: nincsenek-e törött, kopott, hiányzó, rosszul felhelyezett, összeragadt alkatrészek, vagy bármely más probléma, ami akadályozhatja a biztonságos, rendeltetésszerű használatot.
4. Vizsgáljon meg minden egyéb, alkalmazott készüléket annak saját utasításai szerint, és ellenőrizze, hogy azok megfelelő állapotban vannak-e.
5. Ha bármilyen problémát talál, annak elhárításáig ne használja az egységet.

A munkaterület és a berendezés elrendezése

⚠ FIGYELEM

Az alábbi pontok alapján biztosítsa a DVD*Pak* berendezést és a munkaterületet az áramütés, összegabalyodás és egyéb veszélyek kockázatának csökkentése, valamint a DVD*Pak* berendezés sérülésének megelőzése érdekében.

1. Ellenőrizze a munkaterületet:
   - Megfelelő-e a megvilágítás.
   - Nincs-e a közelben gyúlékony folyadék, gőz vagy por, mely könnyen lángra lobbanhat. Ha ilyenek megtalálhatók a területen, ne dolgozzon a helyszínen, míg az eredetüket nem állapította meg, és a problémát nem hárította el. A DVD*Pak* nem robbanásbiztos. Az elektromos csatlakozásoknál szikrák keletkezhetnek.
   - A kezelő tiszta, vízszintes, stabil, száraz aljzaton álljon. Ne használja a készüléket vízben állva.
   - Tisztítsa meg az elektromos aljzathoz vezető utat, hogy ne legyen ott olyan potenciális veszélyforrás, amely károsíthatja az elektromos vezetéket.
2. Mérje fel az elvégzendő munkát. Ha lehetséges, határozza meg a csatorna hozzáférési pontjait, méreteit és hosszát, azt, hogy vannak-e jelen csatornatisztító vagy egyéb vegyszerek, stb. Amennyiben vegyszerek vannak jelen, fontos annak megértése, hogy a vegyszerek környezetében történő munkavégzés egyedi biztonsági intézkedéseket igényel. Ha információra van szüksége, lépjen kapcsolatba a vegyszer gyártójával.
3. Határozza meg, milyen berendezésre van szükség a munka elvégzéséhez. A SeeSnake DVD*Pak* berendezés funkciója a vizsgálókamera által közvetített kép megjelenítése és rögzítése. Más célokra szolgáló vizsgálóberendezések a Ridge Tool katalógusban találhatók, amely a www.RIDGID.com vagy www.RIDGID.eu. weboldalon érhető el.
4. Győződjön meg arról, hogy minden felszerelést megfelelően ellenőriztek-e.
5. Mérje fel a munkaterületet, és döntse el, hogy szükséges-e kordon alkalmazása a nézelődők távoltartására. A nézelődők megzavarhatják a kezelőt a berendezés használata közben. Ha járműforgalom közelében dolgozik, helyezzen el bójákat vagy más eszközt a vezetők figyelmeztetésére.
6. Ha szükséges, távolítsa el a szerelvényeket (WC, mosogató, stb.).

A DVD*Pak* elhelyezése

Nyissa fel a DVD*Pak* napellenzőjét és kijelzőjét, és helyezze el a berendezést úgy, hogy elérhető és látható legyen a kamera és a berudalókábel kezelése közben. Ügyeljen arra, hogy a környezet száraz legyen, és a DVD*Pak* vagy más berendezés ne kapjon vizet a munka elvégzése közben. A DVD*Pak* nem vízálló; a nedvesség áramütést okozhat és a berendezés meghibásodását eredményezheti.

A kamerát és a kábeldobot a kezelési útmutatóban leírtak szerint helyezze el. Ügyeljen arra, hogy a DVD*Pak* és a kábeldob stabilan álljon.

A DVD*Pak* csatlakozatása

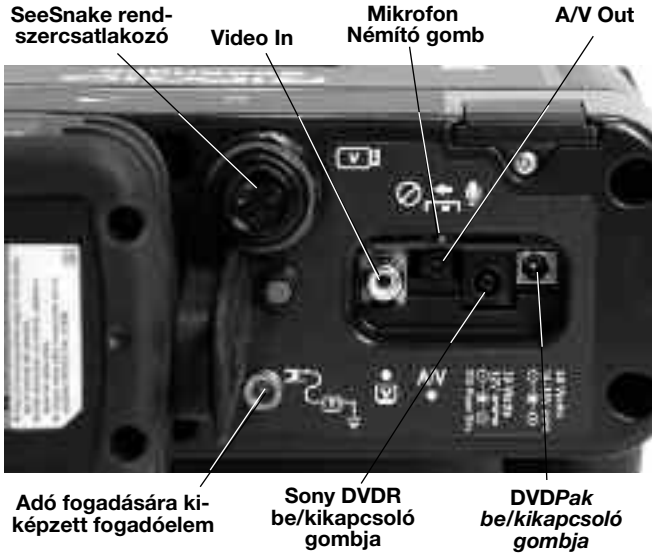

3. ábra – DVD*Pak* csatlakozói

A csatlakozókat jelző szimbólumok

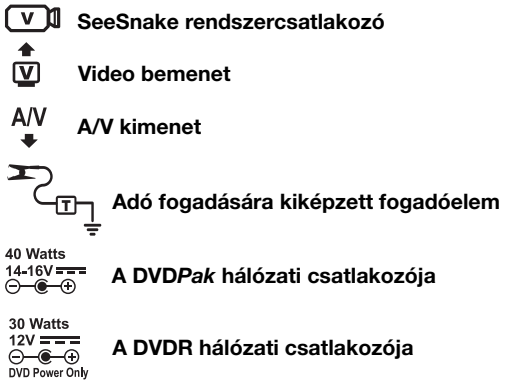

4. ábra – A rendszerkábel csatlakoztatása a DVD*Pak* rendszercsatlakozójába

MEGJEGYZÉS A SeeSnake rendszerkábel csatlakoztatását és leválasztását a rögzítőpersely elfordításával végezze. A kábel sérülésének megelőzése érdekében ne hajlítsa meg a dugaszt vagy a kábelt.

SeeSnake rendszerkábel

Csomagolja ki a SeeSnake rendszerkábelt, és illessze a DVD*Pak* berendezésen lévő SeeSnake rendszercsatlakozóba. A csatlakozók összekapcsolásához illessze a vezetőtüskét a vezetőaljzatba, nyomja a csatlakozót egyenesen befele és szorítsa meg a külső záróperselyt.

MEGJEGYZÉS! A dugasz helyzete akkor megfelelő, ha a kábelcsatlakozón lévő vezetőborda felfelé néz.

Alkalmazás külső monitorral

1. A DVD*Pak* külső SeeSnake monitorral is használható. Ehhez a vállszíjon elhelyezett tartóban lévő RCA kábelt a monitor video kimenetéhez kell csatlakoztatni. A kábel másik végét csatlakoztassa a DVD*Pak* sárga video bemenethez, amely a DVD*Pak* hátsó részén található ⬆V.
2. Az A/V out kimenet A/V⬇ a kamera által rögzített kép- és a mikrofon által rögzített hangjeleket egy másik DVDR berendezéshez vagy monitorhoz továbbítja. (Ha hangszóróval ellátott monitorhoz csatlakoztatja a berendezést, visszhang keletkezhet. Ennek elkerülése érdekében a Mute Switch (Némítás) gombbal némítsa el a mikrofont).

   Az A/V out kimenet nem továbbít felvett kép- és hanganyagot a Sony DVDR berendezésről.

5. ábra – DVD*Pak* SeeSnake egységgel

A SeeSnake DVD*Pak* áramellátása

A SeeSnake DVD*Pak* berendezés energiaellátása RIDGID Li-Ion újratölthető akkumulátorral vagy AC/DC adapter segítségével elektromos hálózatról biztosítható. Az áramütés veszélyének csökkentése érdekében célszerű akkumulátorral használni a berendezést. **Az adapter nem alkalmas kültéri használatra.**

Működtetés akkumulátorról
Száraz kézzel csúsztasson egy teljesen feltöltött akkumulátort a DVD*Pak* hátsó részén lévő akkumulátorrekeszbe.

6. ábra – A berendezéshez csatlakoztatott akkumulátor

Az akkumulátort kattanásig nyomja be. *További információkért lásd a töltő kezelési útmutatóját.*

A DVD*Pak* berendezéssel 2,2 Ah kapacitású akkumulátorok kerülnek leszállításra. Teljesen feltöltött akkumulátorral a DVD*Pak* alkalmazástól függően kb. 2,5-3 óráig üzemel. Az akkumulátor töltöttségi szintjét az töltöttségjelző LED-ek jelzik *(7. ábra)*. *Lásd a töltöttségjelző LED-ek táblázatát.*

7.ábra – Töltöttségjelző LED-ek

Töltöttségjelző LED-ek táblázata

Akkumulátor Állapot	Külső Áramforrás Nincs csatlakoztatva	Külső Áramforrás Csatlakoztatva
TELJES KAPACITÁS	Zöld világít	Zöld villog (5 mp szünet, 0,2 mp-ig világít)
KÖZEPES	Zöld és piros folyamatosan világít	Zöld és piros villog (5 mp szünet, 0,2 mp-ig világít)
ALACSONY	Piros világít, négy sípolás	Piros villog (5 mp szünet, 0,2 mp-ig világít)
LEMERÜLT	Piros 5 mp-ig világít 5 mp-ig sípol majd kikapcsol	

Kimeneti teljesítmény
Az elektromos hálózatról történő üzemeltetéshez a termékhez tartozó, dupla szigetelésű AC/DC adapterre van szükség, amely a hálózati feszültséget a DVD*Pak* működéséhez szükséges feszültséggé alakítja át.

MEGJEGYZÉS A berendezés használata elektromos hálózatról csak beltérben javasolt.

Ha a rendszert az elektromos hálózatról szeretné üzemeltetni, keressen egy hálózati aljzatot. Az egyik hálózati kábelt csatlakoztassa a szabványos, 110-120 V-os kétpengés aljzatba (US), és az adapterhez. A másik kábel az adaptert és a DVD*Pak* berendezés jobb hátsó részén lévő "40 Watts—14-16V" jelzésű aljzatot köti össze*(8. ábra)*.

8. ábra – Csatlakoztatott hálózati kábel

Száraz kézzel csatlakoztassa egymáshoz a két kábelt, és dugja be a jack csatlakozót a DVD*Pak* egységbe. A kábelt egyenletesen lefektetve vezesse el az aljzatig, és száraz kézzel csatlakoztassa a dugót az aljzatba. Ha hosszabbító kábelt használ, ellenőrizze, hogy megfelelő-e a vezeték vastagsága. Legfeljebb 8 méter hosszú kábel esetén 1 mm átmérőjű vezeték szükséges. 8 méternél hosszabb kábel esetén 1,3 mm átmérőjű vezeték szükséges.

A monitor és a DVDR bekapcsolása

Miután csatlakozatta a kábeleket, vagy behelyezte az akkumulátort, kapcsolja be a DVD felvevőt és a DVD*Pak* monitort a Power (Be/kikapcsoló) gomb egyszeri megnyomásával ⏻ . A monitort az egységtől függetlenül is bekapcsolhatja a billentyűzet Power (Be/kikapcsoló) gombjának megnyomásával. Ebben az esetben a monitort a felvevő bekapcsolása nélkül használhatja, amivel csökkenti az akkumulátor fogyasztását.

Ha a monitort az egységtől függetlenül, a monitor Power (Be/kikapcsoló) gombjával kapcsolja be, használat után ne felejtse el ugyanezzel a gombbal kikapcsolni. Ha a monitort és a DVDR egységet egyszerre kapcsolja be a DVD*Pak* ⏻ gombjának megnyomásával, a két egység ugyanezen gomb megnyomásával kapcsolható ki.

A DVD*Pak* beállításai

A DVD*Pak* alkalmazási körülményeitől függően a következő beállítások ellenőrzésére vagy módosítására lehet szükség.

A kijelző beállításai

Ha a kamera által rögzített kép nem jelenik meg a kijelzőn, a következő műveletekre lehet szükség *(9. ábra)*:

1. Nyomja meg a DVD*Pak* billentyűzetének bal oldalán lévő Return (Vissza) gombot. Ekkor megjelenik egy menü.
2. Az Arrow (Nyíl) gombok segítségével jelölje ki a Video → DVD lehetőséget, majd nyomja meg az Enter (Bevitel) gombot.
3. Az Arrow (Nyíl) gombok sehítségével jelölje ki a VIDEO IN lehetőséget, majd nyomja meg az Enter (Bevitel) gombot.

Ezekkel a lépésekkel állítja be a kijelző jelforrását.

Auto-Chapter (Autó fejezetek) beállítása

Az Auto-Chapter (Auto fejezetek) értékét célszerű "Off" értékre állítani. Ebben az esetben a felvevő minden alkalommal új fejezetet kezd, amikor a kezelő szüneteltet a felvételt. Ehhez nyomja meg a Return (Vissza) gombot, majd a főmenüben válassza Setup (Beállítás) menüpontot. Válassza ki az Auto-Chapter lehetőséget, majd nyomja meg az Enter (Bevitel) gombot. Az Arrow (Nyíl) gombok segítségével válassza ki az "Off" lehetőséget, majd nyomja meg az Enter (Bevitel) gombot.

NTSC/PAL Video beállítás

Előfordulhat, hogy a felvevő beállításait úgy kell módosítania, hogy a lemezen olyan színformátumot alkalmazzon, amilyenben a kamera a jelet küldi. A választható színrendszerek: NTSC (US), PAL (Európa). Az egység nem rögzít felvételt, ha a lemez formátuma nem egyezik meg a beállított színrendszerrel. A Color System (Színrendszer) lehetőség beállítása:

1. A főmenü eléréséhez nyomja meg a Return (Vissza) gombot.
2. Az Arrow (Nyíl) gombok segítségével jelölje ki a **Setup (Beállítás)** lehetőséget, majd az Enter (Bevitel) gomb megnyomásával lépjen be a **Setup (Beállítás)** menübe.
3. A nyilak segítségével válassza ki a **Color System (Színrendszer)** lehetőséget, majd nyomja meg az Enter (Bevitel) gombot.
4. Az Arrow (Nyíl) gombok segítségével jelölje ki a megfelelő színrendszert (pl. NTSC (US) vagy PAL (Európa)).
5. A Return (vissza) gomb megnyomásával térjen vissza a főmenübe, majd ismételje meg a kijelző beállításánál ismertetett 2. és a 3. lépést *(254. oldal).*

A lemez formátumát a beállítás menüben a formázás pillanatában érvényben lévő beállítás határozza meg. A Sony egység színrendszerre vonatkozó beállításától függetlenül PAL és NTSC normájú jelet egyaránt megjeleníthet a DVD*Pak* kijelzőjén. A DVD formázása után azonban csak abban a formátumban rögzíthet felvételt, amely a formázás idején be volt állítva.

Mértékegységek beállítása

A DVD*Pak* méterben vagy lábban jeleníti meg a távolságokat, de választható automatikus beállítás is. (Kizárólag Count*Plus* digitális távolságmérővel felszerelt SeeSnake rendszerek esetén.) A mértékegység kiválasztása:

1. A DVD*Pak* bekapcsolt állapotában nyomja meg a Menu (Menü) gombot.
2. Az Arrow (Nyíl) gombok segítségével válassza ki a kívánt **mértékegységet**.
3. A Láb, Méter és Auto értékek között a Választ gomb segítségével mozoghat.
4. Ha kijelölte a kívánt mértékegységet, a menü bezárásához nyomja meg újra a Menu (Menü) gombot.

Színbeállítás

A DVD*Pak* kijelzőjének színintenzitása is beállítható. A szín beállítása:

1. A bekapcsolt és SeeSnake kamerához csatlakoztatott DVDPak egységen nyomja meg a Menu (Menü) gombot.
2. Ha a Color (Szín) lehetőség nincs kijelölve a menüben, az Arrow (Nyíl) gombok segítségvel jelölje ki a Color (Szín) lehetőséget.
3. Az Arrow (Nyíl) gombok segítségével állítsa be a kívánt színintenzitást.
4. Amikor a kijelző képeke megfelelő, a menü bezárásához nyomja meg a újra a Menu (Menü) gombot.

Kontraszt és fényerő beállítása

A kontraszt és a fényerő beállítása során kövesse a színbeállításnál alkalmazott lépéseket. A kontraszt és a fényerő módosítására a környezeti viszonyoknak megfelelően a csatornavizsgálat közben is szükség lehet. A fényerő beállítására szolgáló felület közvetlenül is elérhető a Brightness (Fényerő) gomb megnyomásával.

A DVD*Pak* kezelőszervei

Kezelő billentyűzet

Arrow (Nyíl) gombok: Ezekkel navigálhat a menüelemek között, illetve növelhet vagy csökkenthet értékeket (pl. kontraszt).

Select (Kiválasztás) gomb: Ezzel választhat a mértékegységet (auto, méter, láb).

Menu (Menü) gomb: Ezzel jeleníthető meg a kijelző beállítási lehetőségeit tartalmazó menü (szín, fényerő, kontraszt, mértékegység).

Brightness (Fényerő) gomb: Ezzel csökkenthető vagy növelhető közvetlenül a kamera LED fényereje.

Microphone Mute (Mikrofon némítás) gomb: Ezzel némítható el vagy aktiválható újra a mikrofon felvétel közben.

Sonde (Szonda) gomb: Ezzel aktiválható a beépített szonda, melynek segítségével meghatározható a kamerafej pozíciója.

Flip (Elforgatás) gomb: Ezzel forgatható el a kijelzőn megjelenő kép vertikálisan (csak 5,7” LCD-kijelzőn).

Zero (Nulla) gomb: Ezzel határozható meg egy ideiglenes nulla pont a számlálóhoz (csak Count*Plus* funkcióval rendelkező egységeken).

Display Power (Kijelző be/kikapcsolás) gomb: Ezzel kapcsolható ki vagy be a DVD*Pak* kijelzője. Ezzel a gombbal nem kapcsolható be/ki a DVDR.

9. ábra – A DVD*Pak* kezelőszervei

A DVDR kezelőgombjai

Return (Vissza) gomb: Ezzel nyitható meg a Sony DVDR menü.

Power (Be/kikapcsolás) gomb: Ezzel kapcsolható be, illetve ki a DVD*Pak* rendszer. Ezzel egy időben a kijelző be, illetve kikapcsolása is megtörténik.

Record (Felvétel) gomb: Ezzel indítható el a felvétel funkció a DVDR készüléken.

Arrow (Nyíl) gombok: Ezzel jelölhető ki egy elem a menüben.

Enter/Select (Bevitel/Kiválasztás) gomb: Ezzel választható ki egy kijelölt menüelem.

Stop (Állj) gomb: Ezzel állítható meg a felvétel vagy a lejátszás.

Eject (Kidob) gomb: Ezzel nyitható ki a lemeztálca.

10. ábra – DVDR gombok

A DVDPak kijelzőjén megjelenő ikonok

Akkumulátor töltöttségi szintje: Az akkumulátor töltöttségi szintjét jelzi.

Mikrofon ki: A mikrofon kikapcsolt állapotát jelzi.

Sonde (Szonda): A szonda bekapcsolt állapotát jelzi.

Fényerő-szabályozás: A fényerő szabályozása alatt jelenik meg.

Kezelési utasítások

⚠ FIGYELEM

Mindig viseljen szemvédőt a szennyeződés és más idegen tárgyak elleni védelem érdekében.

Olyan csatorna vizsgálatakor, ahol veszélyes vegyszerek vagy baktériumok lehetnek, az égési sérülések és a fertőzések megelőzése érdekében viseljen megfelelő védőfelszerelést, például latexkesztyűt, védőszemüveget, arcmaszkot vagy légzőkészüléket.

A berendezés használata tilos, ha a készülék vagy a kezelő vízben áll. A vizes aljzat megnöveli az áramütés kockázatát. A gumitalpú, csúszásmentes cipő megelőzheti az elcsúszást és az áramütést, különösen nedves felületen.

Kövesse a kezelési utasításokat az áramütésből és egyéb okokból származó sérülések veszélyének csökkentése érdekében.

Indítás

1. Bizonyosodjon meg arról, hogy az egység megfelelően van-e összeszerelve.
2. Csatlakoztassa a DVD*Pak* egységet közvetlenül a SeeSnake kamerához, vagy RCA kábel segítségével külső SeeSnake monitorhoz.
3. Helyezze a kamerafejet a kábeldob vezetőabroncsába, és a ⏻ gombbal kapcsolja be a DVD*Pak* egységet.
4. Ha van lemez a lemeztálcában, a rendszer lemezellenőrzést végez. Ha nem talál lemezt, kéri a kezelőt, hogy helyezzen be egy lemezt.
5. A lemez behelyezéséhez nyomja meg az Eject (Kidob) ⏏ gombot, és helyezzen a tálcára egy üres DVD-R vagy DVD-RW lemezt. A Reject (Kidob) gomb megnyomásával zárja be a tálcát.

MEGJEGYZÉS **A tálca kinyitása előtt nyissa ki a védőelemet. Ezzel megakadályozhatja a tálca mechanikájának sérülését.**

6. Ha a rendszer nem megformázott lemezt érzékel, engedélyt kér a formázásra. A formázáshoz nyomja meg a RETURN (VISSZA) ● gombot. Az egység nem rögzít felvételt nem megformázott lemezre.
7. Zárja be a DVD*Pak* lemeztálcájának védőelemét, amely a portól és a nedvességtől védi az egységet.

11. ábra – nyitott DVD tálca

Ha a rendszer formázott lemezt érzékel, a kamera képe a DVDR kijelzőjén és a DVD*Pak* monitorán egyaránt megjelenik. Ha a kép nem jelenik meg a kijelzőn, váloztassa meg a kijelzőn megjelenő kép forrását. *(Lásd kijelző beállításai, 254. oldal.)*

12. ábra – Kamerakép megjelenítése a DVDR kijelzőjén

A csővezeték vizsgálata

1. Ha a DVD*Pak* egység ki van kapcsolva, kapcsolja be azt.
2. Helyezze a kamerafejet a csőbe.
3. Végezze el a csővizsgálatot a SeeSnake kézikönyvében leírt módon.

Fényerő beállítása

A csővizsgálat során a körülményektől függően előfordulhat, hogy célszerű változtatni a kamera LED fényerején. Ehhez nyomja meg a Brightness (Fényerő) gombot, és az Arrow (Nyíl) gomb segítségével csökkentse vagy növelje a fényerőt. A beállítás után nyomja meg a Menu (Menü) gombot.

Kép elforgatása
A vizsgálat során a kamera elfordulhat, ilyenkor természetesen a megjelenített kép is elfordul. Ha a DVD*Pak* egységet 5,7” LCD kijelzővel használja, a jobb megjelenítés érdekében a Flip (Elforgatás) gomb megnyomásával elfordíthatja a kijelzőn megjelenő képet (vertikális forgatás). (A 4,3” OLED kijelző nem támogatja ezt a funkciót.) A felvevő úgy rögzíti a képet, ahogy az a kijelzőn megjelenik.

A Count*Plus* funkció vezérlése
IHa olyan SeeSnake kábeldobot használ, amely Count*Plus* távolságmérővel van felszerelve, a mért távolság megjelenik a DVD*Pak* kijelzőjén. Ha szeretne közbeiktatni egy köztes nulla pontot, vagyis egy adott helytől szeretne távolságot mérni (pl. elágazás vagy csőfej), nyomja meg a DVD*Pak* Zero (Nulla) gombját a köztes mérés elindításához. A távolság szögletes zárójelek között jelenik meg [0.0]. Ha még egyszer röviden megnyomja a gombot, újra az elsődleges távolságmérés aktíválódik. Ha hosszan (3 mp) nyomja meg a gombot, azzal nullázza a fő távolságmérőt.

A Count*Plus* funkcióval kapcsolatos részleteket lásd a Count*Plus* útmutatójában. A Count*Plus* paraméterei (pl. dátum és idő) a Count*Plus* menü gomb segítségével állíthatók be, amely a Count*Plus* Tools (Távolságmérés-eszközök) menüben érhető el. A Count*Plus* feliratozása a Count*Plus* billentyűzet segítségével végezhető, a Count*Plus* kezelési útmutatójában leírtak szerint.

Felvétel készítése a vizsgálatról

Ha új lemezt helyez be, a DVDR megformázza a lemezt felvételhez; ehhez csatlakoztatnia kell a kamerát.

Ha szükséges, kövesse a kijelző beállításánál leírt lépéseket *(254. oldal),* ha azt szeretné, hogy a **Video In** bemeneten érkező jel jelenjen meg a kijelzőn.

MEGJEGYZÉS Ha felvétel közben mozgatja a berendezést, a lemez megsérülhet, ami azt eredményezheti, hogy a DVD nem játszható le. Ha felvétel közben megszakad az egység energiaellátása, az el nem mentett fejezetek elveszhetnek.

Egyszerű felvétel készítése
A felvétel készítése alapvetően egyszerű művelet.

1. Helyezze be a kamerát a csőbe, amelyben felvételt szeretne készíteni.
2. Nyomja meg a Record (Felvétel) gombot. A kijelzőn a “Recording” (Felvétel) üzenet jelenik meg. A beépített mikrofon automatikusan rögzíti a hangokat, kivéve ha a Microphone Mute (Mikrofon némítás) gombbal lenémította azt *(Lásd 3. ábra)*
3. Ha meg kívánja szakítani a felvételt, nyomja meg a Record (Felvétel) gombot. A folytatáshoz nyomja meg újra a gombot.
4. Ha meg szeretné állítani a felvételt, nyomja meg a Stop (Állj) gombot. Rövid szünet következik, ezalatt a rendszer lezárja a legutóbbi fejezetet, majd a kijelzőn újra megjelenik a kamera által közvetített akutális kép, alatta pedig a lemezen felvételkészítésre rendelkezésre álló idő.

Hangfelvétel
A DVD*Pak* beépített mikrofonja a monitor kijelzőjétől jobbra helyezkedik el. Szeles vagy zajos környezetben élszerű lehet lenémítani a mikrofont a vizsgálat idejére; ekkor csak a kamera által közvetített kép kerül rögzítésre. Ha a vizsgálat során hangfelvételt szeretne készíteni a látottakhoz fűzött megjegyzésekről, kapcsoja be a mikrofont. A mikrofont a Microphone Mute (Mikrofon némítás) gombbal kapcsolhatja be, illetve ki. Ha lenémítja a mikrofont, a lenémítást jelző ikon jelenik meg a kijelzőn; a mikrofon bekapcsolása után az ikon eltűnik.

Lemez lezárása
Ha DVD/R lemezre készít felvételt, a DVD csak a lemez lezárása után játszható le más berendezésen. Lezárt lemezre nem készíthető további felvétel. Indításkor a lezárt lemezen megjelennek a rögzített fejezetek. Az RW lemezeket nem kell lezárni, és további felvételek készíthetők rájuk

1. Ha a rendszer a lemez lezárására kéri, és Ön le kívánja zárni a lemezt, a nyíl gombok segítségével jelölje ki a “Yes” (Igen) lehetőséget, és nyomja meg az Enter (Bevitel) gombot. *(13. ábra)* Ha nem szeretné lezárni a lemezt, a nyíl gombok segítségével jelölje ki a “No” (Nem) lehetőséget, és nyomja meg az Enter (Bevitel) gombot.

13. ábra – “Finalize a Disc” (Lemez lezárása) lehetőség

2. Megjelenik egy figyelmeztető üzenet, amely közli, hogy lezárás után nem készíthető a lemezre további felvétel. *(Lásd 14. ábra)* A lezárás elindításához válassza az OK lehetőséget.

14. ábra – A lezárással kapcsolatos figyelmeztetés

3. A lezárási folyamat a lemezen lévő felvételek méretétől függően néhány percig is eltarthat. Amikor a lezárás befejeződött, a lemeztálca kinyílik.

   A lemez a Return (Vissza) gomb megnyomásával, majd a menüből a Setup (Beállítás), végül a Finalize (Lezárás) lehetőség kiválasztásával is lezárható.

Rögzített videófelvétel visszajátszása

Egy felvett fejezet lejátszásához nyomja meg a RETURN (VISSZA) ● gombot, majd a menüben jelölje ki a **DVD Preview (DVD előnézet)** lehetőséget. Ezután nyomja meg a Select (Kiválasztás) ▭. gombot.

Ha lemez még nincs lezárva, a DVDR kijelzőn elkezdődik az utolsó rögzített fejezet lejtászása.

Ha a lemez már le van zárva, a rögzített fejezetek bélyegképei jelennek meg. Jelölje ki a lejátszani kívánt fejezetet, majd a lejátszás elindításához nyomja meg újra a Select (Kiválasztás) gombot. (Amikor egy videó előnézetet a *Pak* kijelzőjén játszik le, nincs hanglejátszás, de ha ugyanazt a lemezt egy DVD-lejátszóban vagy számítógépen nézi meg, van, feltéve hogy készült hangfelvétel.) Ha vissza kíván térni felvétel módba, nyomja meg a Return (Vissza) ● gombot, majd a menüben jelölje ki a Video → DVD (Videó DVD) lehetőséget. Válassza a Select (Kiválasztás) lehetőséget, jelölje ki a **Video In** lehetőséget, és nyomja meg újra a Select (Kiválasztás) lehetőséget. Az egység készen áll felvétel rögzítésére RW vagy nem lezárt lemezre.

A kamera helyének meghatározása a szonda segítségével

Számos SeeSnake csatornavizsgáló rendszer rendelkezik beépített szondával, amely 512 Hz frekvencián sugároz jelet. Ha a szonda be van kapcsolva, egy helyzetmeghatározó, pl. RIDGID SR-20, SR-60, Scout™ vagy NaviTrack® II 512 Hz-re állítva képes meghatározni a szonda helyét.

A SeeSnake szonda bekapcsolásához nyomja meg a DVD*Pak* egységen a Sonde (Szonda) gombot. Amíg a szonda bekapcsolt állapotban van, a kijelzőn látható a szonda ikon. Az interferencia miatt előfordulhat, hogy csíkok jelennek meg a kijelzőn látható képen.

Ha a Sonde (Szonda) gomb újbóli megnyomásával kikapcsolja a szondát, a csíkok eltűnnek.

A szonda helyzetét a leginkább úgy célszerű meghatározni, hogy 1,5 - 3 méter távolságban betolja a vezető kábelt, majd a helyzetmeghatározóval meghatározza a szonda pozícióját. Ha szükséges, toljon be még 1,5-3 m kábelt, és ismét határozza meg a szonda helyzetét, az előbb megállapított helyzetből kiindulva. A szonda helyzetének megállapításához kapcsolja be a helyzetmeghatározót, és állítsa Sonde (Szonda) üzemmódba. Keressen a szonda valószínűsíthető irányában addig, amíg a helymeghatározó a szondát nem érzékeli. Ha a helyzetmeghatározó érzékeli a szonda jeleit, a helyzetmeghatározó által adott információk alapján közeledjen a szondához,míg el nem éri azt. A szonda helyzetének meghatározására vonatkozó részletes utasításokat megtalálja annak a helymeghatározónak a kezelési útmutatójában, amelyet éppen használ.

A SeeSnake berudalókábel útvonalának követése

A rendszerkamerába épített szonda követése mellett a DVD*Pak* lehetővé teszi a SeeSnake berudaló útvonalának követését is szabványos RIDGID helyzetmeghatározó, pl. NaviTrack® II, the Scout™, SR-20 vagy the SR-60 segítségével. A SeeSnake berudaló útvonalának követéséhez csatlakoztassa az adó egyik csatlakozóját a földelő elektróda segítségével, a másikat pedig csíptesse a DVD*Pak* berendezésen erre a célra kiképzett részre. A jeladó rögzítésére kiképzett rész egy fém fogadóelem, amely az akkumulátortól jobbra helyezkedik el. *(Lásd 3. ábra)*

Állítsa a jeladót és helyzetmeghatározót ugyanarra a frekvenciára, például 33 kHz-re, és a helyzetmeghatározó segítségével kövesse a berudaló vonalvezetését *(lásd 15. ábra)*. A beépített szonda ezzel egy időben be lehet kapcsolva, és ha a helymeghatározó SimulTrace™-kompatibilis, a berudaló útját egészen a kameráig követheti, ahol a helyzetmeghatározó érzékelni fogja a szonda helyzetét.

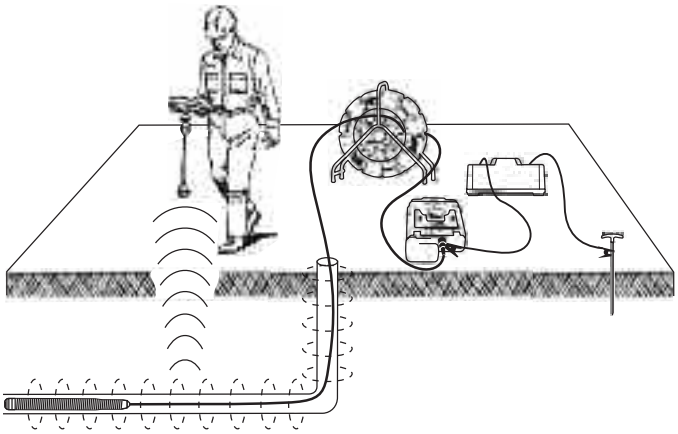

15. ábra – A berudaló útvonalának követése

Ha a berendezés nem rendelkezik SimulTrace™ funkcionalitással, az adó és egy helyzetmeghatározó segítségével kövesse a berudaló útvonalát. Amikor a jel gyengül, állítsa át a helyzetmeghatározót a beépített szonda frekvenciájára (jellemzően 512 Hz). Keresse meg az 512 Hz-es jelet ott, ahol a vonalkövetés frekvenciája elkezdett gyengülni, és a jel segítségével haladjon a szonda felé. Mivel az adó keresőfrekvenciája torzíthatja a kijelző képét, a cső vizsgálata közben célszerű kikapcsolni a helyzetmeghatározót.

Karbantartási utasítások

Tisztítás

⚠ FIGYELEM

Az áramütés kockázatának csökkentése érdekében a DVD*Pak* tisztításának megkezdése előtt minden kábelt válasszon le a berendezésről, és távolítsa el az akkumulátort is.

A DVD*Pak*berendezést ne tisztítsa folyadékkal, vagy dörzsölő hatású szerrel. A DVD*Pak* tisztítását nedves ronggyal végezze. A kijelző tisztítására csak LCD-monitorok tisztítására alkalmas szert használjon. Ügyeljen arra, hogy a DVD*Pak* berendezésbe ne kerüljön folyadék.

Tartozékok

⚠ FIGYELEM

A következő tartozékokat kifejezetten a DVD*Pak* berendezéssel történő alkalmazásra tervezték. Más tartozékok használata csökkentheti a DVD*Pak* használatának biztonságosságát. A súlyos sérülések kockázatának csökkentése érdekében csak olyan tartozékokat használjon, amelyeket a DVD*Pak* berendezéshez fejlesztettek ki (lásd a listát).

Katalógusszám		Leírás
US	EU	
32743	28218	18 V Li-Ion újratölthető akkumulátor
32068	32073	Akkumulátortöltő
32648	32693	Kettős akkumulátor és töltő
32708	32713	Egy akkumulátor és töltő
Egyéb		RIDGID SeekTech® vagy NaviTrack® helyzetmeghatározó
Egyéb		RIDGID SeekTech® vagy NaviTrack® jeladók

Szállítás és tárolás

Szállítás előtt távolítsa el az akkumulátorokat. Szállítás közben ne tegye ki a készüléket erőteljes ütésnek vagy rázkódásnak. Ha a berendezést hosszabb ideig nem fogja használni, távolítsa el belőle az akkumulátorokat. Tárolási hőmérséklet: -20 °C - 70 °C).

Az áramütés kockázatának csökkentése érdekében az elektromos készülékeket száraz helyen tárolja.

Védje a túlzott hőhatástól. A terméket hőforrásoktól, pl. radiátoroktól, hőrácsoktól, kályháktól vagy egyéb hőtermelő berendezésektől (beleértve pl. erősítőket is) távol helyezze el.

Szervizelés és javítás

⚠ FIGYELEM

A nem megfelelő szervizelés és javítás veszélyeztetheti a DVD*Pak* berendezés használatának biztonságosságát.

A DVD*Pak* szervizelését és javítását kizárólag a RIDGID független, hivatalos szervizközpontjai végezhetik.

Ha tájékoztatásra van szüksége a legközelebbi RIDGID független, hivatalos szervizközponttal kapcsolatban, vagy bármilyen, szervizeléssel vagy javítással kapcsolatos kérdése van,

- forduljon a RIDGID helyi forgalmazójához.
- A Ridge Tool helyi képviseleteinek elérhetőségét a www.RIDGID.com és a www.RIDGID.eu weboldalakon találja.

- Forduljon a Ridge Tool műszaki szolgáltatási részlegéhez a techservices@emerson.com címen, illetve az USA-ban és Kanadában a (800) 519-3456 számon.

Selejtezés

Az egység alkatrészei értékes nyersanyagokat tartalmaznak, és újrahasznosíthatók. Az újrahasznosítást erre a szolgáltatásra szakosodott cégek végzik. Az alkatrészek selejtezését a vonatkozó előírásoknak megfelelően végezze. További információkért vegye fel a kapcsolatot a hulladékkezelésért felelős helyi hatósággal.

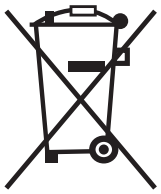

EK-országok: Az elektromos berendezéseket ne dobja ki a háztartási hulladékkel együtt!

Az elektromos és elektronikus berendezésekre vonatkozó, 2002/96/EK Európai irányelv és az annak tartalmát tükröző helyi jogszabályok szerint a már nem használható elektromos berendezéseket környezetvédelmi szempontból megfelelő módon, külön kell gyűjteni és kezelni.

A már nem használt akkumulátorok kezelése

USA és Canada: Az akkumulátorokon lévő RBRC™ (Rechargeable Battery Recycling Corporation) jelzés azt tanúsítja, hogy a RIDGID előre kifizette a li-ion akkumulátorok hulladékkezelési költségeit.

Az RBRC™, RIDGID®, és más akkumulátor-gyártók olyan programokat indítottak el az Egyesült Államokban és Kanadában, melyek célja az újratölthető akkumulátorok begyűjtése és újrahasznosítása. A hagyományos és az újratölthető akkumulátorok olyan anyagokat tartalmaznak, amelyek károsíthatják a környezetet, és újrahasznosíthatók. Járuljon hozzá a környezet védelméhez és a természeti erőforrások megőrzéséhez azzal, hogy a már nem használt elemeket és akkumulátorokat elviszi a helyi kiskereskedőhöz, vagy eljuttatja a RIDGID szervizközpontjába, ahol gondoskodnak az akkumulátorok újrahasznosításáról. A helyi újrahasznosító központtól megtudhatja, hol adhatja le már nem használt akkumulátorait.

Az RBRC™ a Rechargeable Battery Recycling Corporation vállalat bejegyzett védjegye.

EK-országok: A sérült vagy használt akkumulátorokat a 2006/66/EK irányelv előírásainak megfelelően kell újrahasznosítani.

1. táblázat: Hibaelhárítás

PROBLEMA	A HIBA VALÓSZÍNŰ OKA	MEGOLDAS
A kamera által közvetített kép nem látható.	A SeeSnake nem kap áramot.	Ellenőrizze a kábelcsatlakozást, és szükség esetén töltse fel az akkumulátort.
		Ellenőrizze, hogy bekapcsolta-e a DVD*Pak* berendezést.
	Csatlakozási hiba.	Ellenőrizze a DVD*Pak* és a SeeSnake egység csatlakozását.
		Ellenőrizze a SeeSnake csatlakozójának tűit és megfelelő illeszkedését.
	A kijelző jelforrásának beállítása nem megfelelő.	Állítsa be a kijelzőt a kijelző beállítására vonatkozó részben leírtak szerint.
	Az akkumulátor lemerült.	Töltse fel az akkumulátort, vagy csatlakoztasson külső ármaforrást.
Megjelenik az akkumulátor lemerülésére figyelmeztető villogó jelzés.	A DVD*Pak* 18 V-os akkumulátorai lemerültek.	Töltse fel a DVD*Pak* akkumulátorát. Csatlakoztasson külső áramforrást (110/220 V AC).

SeeSnake® DVD*Pak*

⚠ ΠΡΟΕΙΔΟΠΟΙΗΣΗ!

Διαβάστε προσεκτικά το παρόν εγχειρίδιο χειριστή προτού χρησιμοποιήσετε αυτό το εργαλείο. Η αδυναμία κατανόησης και τήρησης του περιεχομένου του παρόντος εγχειριδίου ενδέχεται να οδηγήσει σε ηλεκτροπληξία, πυρκαγιά ή/και σε σοβαρή σωματική βλάβη.

RIDGID®

SeeSnake® DVD*Pak*	
Καταγράψτε τον παρακάτω σειριακό αριθμό και κρατήστε το σειριακό αριθμό του προϊόντος που βρίσκεται στην πινακίδα στοιχείων.	
Σειριακός No.	

Πίνακας περιεχομένων

Σύμβολα ασφαλείας 261

Γενικοί κανόνες ασφαλείας
- Ασφάλεια περιοχής εργασίας 263
- Ηλεκτρολογική ασφάλεια 263
- Ατομική ασφάλεια 263
- Χρήση και φροντίδα εξοπλισμού 264
- Χρήση και φροντίδα μπαταρίας 264
- Σέρβις 264

Συγκεκριμένες πληροφορίες ασφαλείας 265
- Ασφάλεια του DVD*Pak* 265

Περιγραφή, προδιαγραφές και βασικός εξοπλισμός
- Περιγραφή 265
- Προδιαγραφές 266
- Βασικός εξοπλισμός 266
- Προαιρετικός εξοπλισμός 266

Εξαρτήματα του DVD*Pak* 266
- Κουμπιά ελέγχου του DVDR 266

Έλεγχος πριν τη λειτουργία 267

Προετοιμασία περιοχής εργασίας και εξοπλισμού 267
- Τοποθέτηση του DVD*Pak* 267
- Σύνδεση του DVD*Pak* 268
- Εικονίδια συνδέσεων 268
- Ενεργοποίηση του SeeSnake DVD*Pak* 268
- Ενεργοποίηση της οθόνης και του DVDR 269

Ρυθμίσεις του DVD*Pak* 270

Στοιχεία ελέγχου του DVD*Pak* 271
- Στοιχεία ελέγχου του πίνακα ελέγχου 271
- Κουμπιά ελέγχου του DVDR 271
- Εικονίδια οθόνης του DVD*Pak* 271

Οδηγίες λειτουργίας 272
- Εκκίνηση 272
- Επιθεώρηση του αγωγού 272
- Εγγραφή επιθεώρησης 273
- Αναπαραγωγή εγγεγραμμένου βίντεο 274
- Εντοπισμός της κάμερας με τη χρήση του πομπού Sonde 274
- Ανίχνευση αγωγών του καλωδίου του SeeSnake 274

Οδηγίες συντήρησης 275
- Καθαρισμός 275

Εξαρτήματα 275

Μεταφορά και αποθήκευση 275

Σέρβις και επισκευή 275

Απόρριψη 276

Απόρριψη μπαταρίας 276

Αντιμετώπιση προβλημάτων 276

Σύμβολα ασφαλείας

Στο παρόν εγχειρίδιο χειριστή και στο προϊόν, χρησιμοποιούνται σύμβολα ασφαλείας και προειδοποιητικές ενδείξεις για την επισήμανση σημαντικών πληροφοριών ασφαλείας. Η παρούσα ενότητα παρέχεται για την καλύτερη κατανόηση αυτών των προειδοποιητικών ενδείξεων και συμβόλων.

Αυτό είναι το σύμβολο προειδοποίησης ασφαλείας. Χρησιμοποιείται προκειμένου να σας προειδοποιήσει για πιθανούς κινδύνους σωματικής βλάβης. Ακολουθήστε πιστά όλα τα μηνύματα ασφαλείας που ακολουθούν αυτό το σύμβολο για να αποφύγετε πιθανό τραυματισμό ή θάνατο.

⚠ κίνδυνος Η ένδειξη ΚΙΝΔΥΝΟΣ επισημαίνει μια επικίνδυνη κατάσταση η οποία, εάν δεν αποφευχθεί, θα οδηγήσει σε θάνατο ή σοβαρό τραυματισμό.

⚠ προειδοποίηση Η ένδειξη ΠΡΟΕΙΔΟΠΟΙΗΣΗ επισημαίνει μια επικίνδυνη κατάσταση η οποία, εάν δεν αποφευχθεί, θα μπορούσε να οδηγήσει σε θάνατο ή σοβαρό τραυματισμό.

⚠ προσοχή Η ένδειξη ΠΡΟΣΟΧΗ επισημαίνει μια επικίνδυνη κατάσταση η οποία, εάν δεν αποφευχθεί, θα μπορούσε να οδηγήσει σε μικροτραυματισμό ή μέτριας σοβαρότητας τραυματισμό.

ΣΗΜΕΙΩΣΗ Η ένδειξη ΣΗΜΕΙΩΣΗ επισημαίνει πληροφορίες που σχετίζονται με την προστασία ιδιοκτησίας.

Αυτό το σύμβολο σημαίνει ότι θα πρέπει να διαβάσετε προσεκτικά το εγχειρίδιο χειριστή προτού χρησιμοποιήσετε τον εξοπλισμό. Το εγχειρίδιο χειριστή περιλαμβάνει σημαντικές πληροφορίες για την ασφαλή και κατάλληλη λειτουργία του εξοπλισμού.

Αυτό το σύμβολο σημαίνει ότι θα πρέπει να φοράτε πάντα γυαλιά ασφαλείας με πλαϊνή θωράκιση ή γυαλιά-προσωπίδες όταν χειρίζεστε ή χρησιμοποιείτε αυτόν τον εξοπλισμό ώστε να μειώνεται ο κίνδυνος τραυματισμού των οφθαλμών.

Αυτό το σύμβολο επισημαίνει τον κίνδυνο ηλεκτροπληξίας.

Γενικοί κανόνες ασφαλείας

⚠ προειδοποίηση

Διαβάστε όλες τις προειδοποιήσεις και οδηγίες ασφαλείας. Η αδυναμία τήρησης των προειδοποιήσεων και των οδηγιών ενδέχεται να οδηγήσει σε ηλεκτροπληξία, πυρκαγιά ή/και σοβαρό τραυματισμό.

ΚΡΑΤΗΣΤΕ ΟΛΕΣ ΤΙΣ ΠΡΟΕΙΔΟΠΟΙΗΣΕΙΣ ΚΑΙ ΟΔΗΓΙΕΣ ΓΙΑ ΜΕΛΛΟΝΤΙΚΗ ΑΝΑΦΟΡΑ!

Περιοχή εργασίας

- **Διατηρείτε την περιοχή εργασίας καθαρή και με καλό φωτισμό.** Οι ακατάστατες ή με κακό φωτισμό περιοχές ενέχουν κίνδυνο πρόκλησης ατυχημάτων.
- **Μην θέτετε σε λειτουργία εξοπλισμό μέσα σε περιβάλλον με κίνδυνο ανάφλεξης/έκρηξης, όπως σε μέρη όπου υπάρχουν εύφλεκτα υγρά, αέρια ή σκόνη.** Ο εξοπλισμός δημιουργεί σπινθήρες οι οποίοι ενδέχεται να προκαλέσουν ανάφλεξη της σκόνης ή αναθυμιάσεων.
- **Κρατήστε τα παιδιά και τους μη μετέχοντες στην εργασία σας σε απόσταση ενώ χειρίζεστε εξοπλισμό.** Η απόσπαση της προσοχής σας μπορεί να οδηγήσει σε απώλεια ελέγχου του εργαλείου.

Ηλεκτρολογική ασφάλεια

- **Αποφύγετε οποιαδήποτε σωματική επαφή με γειωμένες επιφάνειες, όπως σωλήνες, καλοριφέρ, ηλεκτρικές κουζίνες και ψυγεία.** Σε περίπτωση γείωσης του σώματός σας, υπάρχει αυξημένος κίνδυνος ηλεκτροπληξίας.
- **Μην εκθέτετε τον εξοπλισμό σε βροχή ή υγρασία.** Το νερό που εισέρχεται στον εξοπλισμό θα αυξήσει τον κίνδυνο ηλεκτροπληξίας.
- **Μην κακομεταχειρίζεστε το καλώδιο. Μην χρησιμοποιείτε ποτέ το καλώδιο για τη μεταφορά, την έλξη ή την αποσύνδεση από την παροχή ρεύματος του εξοπλισμού.** Κρατήστε το καλώδιο μακριά από θερμότητα, λάδια, αιχμηρές γωνίες ή κινούμενα μέρη του εργαλείου. Τα κατεστραμμένα ή μπερδεμένα καλώδια αυξάνουν τον κίνδυνο ηλεκτροπληξίας.
- **Εάν η χρήση του εξοπλισμού σε υγρό περιβάλλον είναι αναπόφευκτη, χρησιμοποιήστε μια διάταξη με προστασία διακόπτη κυκλώματος βλάβης γείωσης (GFCI).** Η χρήση διάταξης διακόπτη GFCI μειώνει τον κίνδυνο ηλεκτροπληξίας.
- **Διατηρήστε όλες τις ηλεκτρικές συνδέσεις στεγνές και μακριά από το έδαφος. Μην αγγίζετε τον εξοπλισμό ή τα βύσματα με βρεγμένα χέρια.** Έτσι μειώνεται ο κίνδυνος ηλεκτροπληξίας.

Ατομική ασφάλεια

- **Να είστε σε ετοιμότητα και εγρήγορση, συγκεντρωμένοι και προσεκτικοί με τις ενέργειές σας και λειτουργείτε με γνώμονα την κοινή λογική κατά τη χρήση εξοπλισμού.** Μην χρησιμοποιείτε τον εξοπλισμό όταν νιώθετε κουρασμένοι ή ενώ βρίσκεστε υπό την επήρεια ναρκωτικών ουσιών, αλκοόλ ή φαρμάκων. Μια στιγμή απροσεξίας κατά το χειρισμό του εξοπλισμού ενδέχεται να οδηγήσει σε σοβαρό τραυματισμό.
- **Χρησιμοποιείτε τον ατομικό σας προστατευτικό εξοπλισμό. Φοράτε πάντα ειδικά προστατευτικά γυαλιά.** Ο εξοπλισμός προστασίας όπως η μάσκα προστασίας από τη σκόνη, τα ειδικά υποδήματα ασφαλείας με αντιολισθητικές σόλες, το κράνος ή τα προστατευτικά αυτιών που χρησιμοποιούνται σε τέτοιου είδους περιπτώσεις θα περιορίσουν τον κίνδυνο τραυματισμών.
- **Μην τεντώνεστε περισσότερο από όσο χρειάζεται. Διατηρείτε πάντοτε σωστή στάση και την ισορροπία σας.** Έτσι, μπορείτε να διατηρείτε καλύτερα τον έλεγχο του εξοπλισμού σε απροσδόκητες περιστάσεις.
- **Φορέστε κατάλληλη ενδυμασία. Μην φοράτε φαρδιά ενδύματα ή κοσμήματα.** Κρατήστε τα μαλλιά, τα ενδύματα και τα

γάντια μακριά από τα κινούμενα μέρη. Τα χαλαρά ενδύματα, κοσμήματα ή μακριά μαλλιά μπορεί να παγιδευτούν στα κινούμενα μέρη.

Χρήση και φροντίδα εξοπλισμού

- **Μην ασκείτε πίεση στον εξοπλισμό. Χρησιμοποιείτε το σωστό εξοπλισμό για την εκάστοτε εφαρμογή που επιθυμείτε.** Χρησιμοποιώντας το σωστό εξοπλισμό, θα εκτελέσετε καλύτερα και ασφαλέστερα την εργασία σας και στα πρότυπα σύμφωνα με τα οποία έχει σχεδιαστεί.
- **Μην χρησιμοποιείτε τον εξοπλισμό εάν ο διακόπτης δεν μπορεί να το θέσει σε λειτουργία ή εκτός λειτουργίας.** Κάθε εξοπλισμός που δεν είναι δυνατό να ελεγχθεί από το διακόπτη είναι επικίνδυνος και πρέπει να επισκευάζεται.
- **Αποσυνδέστε το βύσμα από την πηγή τροφοδοσίας ή/και την μπαταρία από τον εξοπλισμό προτού διενεργήσετε τυχόν ρυθμίσεις, αλλάξετε εξαρτήματα ή αποθηκεύσετε τον εξοπλισμό.** Τέτοια προληπτικά μέτρα ασφαλείας μειώνουν τον κίνδυνο τραυματισμού.
- **Φυλάξτε τον ανενεργό εξοπλισμό μακριά από παιδιά και μην αφήνετε άτομα που δεν είναι εξοικειωμένα με τον εξοπλισμό ή τις παρούσες οδηγίες να χειριστούν τον εξοπλισμό.** Ο εξοπλισμός είναι επικίνδυνος σε χέρια ανειδίκευτων χρηστών.
- **Να πραγματοποιείτε συντήρηση του εξοπλισμού.** Ελέγξτε για τυχόν μη ευθυγράμμιση ή μπλοκάρισμα των κινούμενων μερών, για ελλιπή μέρη, για φθορές στα μέρη και κάθε άλλη κατάσταση η οποία ενδέχεται να επηρεάσει τη λειτουργία του εξοπλισμού. Εάν υποστεί φθορές, παραδώστε τον εξοπλισμό για επισκευή πριν από οποιαδήποτε χρήση του. Πολλά ατυχήματα προκαλούνται από κακή συντήρηση του εξοπλισμού.
- **Χρησιμοποιείτε τον εξοπλισμό και τα εξαρτήματα σύμφωνα με τις παρούσες οδηγίες, λαμβάνοντας υπόψη τις συνθήκες εργασίας και την προς εκτέλεση εργασία.** Η χρήση του εξοπλισμού σε λειτουργίες διαφορετικές από εκείνες για τις οποίες προορίζεται μπορεί να οδηγήσει σε επικίνδυνες καταστάσεις.
- **Για τον εξοπλισμό σας, χρησιμοποιήστε αποκλειστικά εξαρτήματα που συνιστώνται από τον κατασκευαστή.** Εξαρτήματα που είναι κατάλληλα για κάποιον εξοπλισμό, ενδεχομένως να είναι επικίνδυνα όταν χρησιμοποιούνται με άλλον εξοπλισμό.
- **Διατηρείτε τις λαβές στεγνές και καθαρές, χωρίς λάδια και γράσα.** Με αυτόν τον τρόπο, γίνεται καλύτερος έλεγχος του εξοπλισμού.

Χρήση και φροντίδα του εργαλείου μπαταρίας

- **Η επαναφόρτιση να πραγματοποιείται μόνο μέσω του φορτιστή που έχει καθοριστεί από τον κατασκευαστή.** Φορτιστής που είναι κατάλληλος μόνο για έναν τύπο μπαταρίας, ενδέχεται να προκαλέσει κίνδυνο πυρκαγιάς όταν χρησιμοποιείται με άλλου τύπου θήκη μπαταριών.
- **Χρησιμοποιείτε εξοπλισμό μόνο με τις ειδικά καθορισμένες θήκες μπαταριών.** Η χρήση οποιουδήποτε άλλου τύπου θήκης μπαταριών ενδέχεται να προκαλέσει τραυματισμό και πυρκαγιά.
- **Μην σκαλίζετε την μπαταρία με αγώγιμα αντικείμενα. Όταν η θήκη μπαταριών είναι εκτός χρήσης, φυλάξτε την μακριά από άλλα μεταλλικά αντικείμενα όπως συνδετήρες, νομίσματα, κλειδιά, καρφιά, βίδες ή άλλα μικρού μεγέθους μεταλλικά αντικείμενα που μπορούν να πραγματοποιήσουν σύνδεση από τον έναν ακροδέκτη στον άλλο.** Αν τοποθετήσετε μαζί τους ακροδέκτες μπαταριών, ενδέχεται να προκληθούν εγκαύματα ή πυρκαγιά.
- **Υπό συνθήκες κατάχρησης, ενδέχεται να εκτοξευθεί υγρό από την μπαταρία. Αποφύγετε την επαφή. Σε περίπτωση επαφής με το υγρό από σφάλμα, ξεπλύνετε με νερό. Αν το υγρό έρθει σε επαφή με τα μάτια, ξεπλύνετε με νερό και ζητήστε ιατρική βοήθεια.** Το υγρό που εκτοξεύεται από την μπαταρία, ενδέχεται να προκαλέσει ερεθισμό ή εγκαύματα.
- **Χρησιμοποιείτε και αποθηκεύετε τις μπαταρίες και τους φορτιστές σε περιοχές χωρίς υγρασία και με κατάλληλη θερμοκρασία.** Οι υπερβολικά υψηλές θερμοκρασίες και η υγρασία, ενδέχεται να προκαλέσουν ζημιά στις μπαταρίες και να έχουν ως αποτέλεσμα διαρροή, ηλεκτροπληξία, πυρκαγιά ή εγκαύματα. *Για περισσότερες πληροφορίες, ανατρέξτε στο εγχειρίδιο φορτιστή.*
- **Μην καλύπτετε το φορτιστή ενώ είναι σε χρήση.** Απαιτείται κατάλληλος εξαερισμός για τη σωστή λειτουργία. Η κάλυψη του φορτιστή ενώ είναι σε χρήση, ενδέχεται να προκαλέσει πυρκαγιά.
- **Να απορρίπτετε τις μπαταρίες με τον ενδεδειγμένο τρόπο.** Η έκθεση σε υψηλές θερμοκρασίες μπορεί να προκαλέσει έκρηξη των μπαταριών και, συνεπώς, δεν θα πρέπει να απορρίπτονται σε φωτιά. Ορισμένες χώρες εφαρμόζουν κανονισμούς σχετικά με την απόρριψη μπαταριών. Ακολουθήστε όλους τους ισχύοντες κανονισμούς.

Σέρβις

- **Παραδώστε τον εξοπλισμό για εργασίες σέρβις σε κάποια πιστοποιημένη αντιπροσωπεία σέρβις, η οποία χρησιμοποιεί μόνο πανομοιότυπα ανταλλακτικά.** Έτσι, θα εξασφαλιστεί η διατήρηση της ασφάλειας του εξοπλισμού.
- Αφαιρέστε τις μπαταρίες και αναθέστε το σέρβις σε εξειδικευμένο τεχνικό προσωπικό, σε οποιαδήποτε από τις παρακάτω περιπτώσεις:
  - Εάν έχουν εισχωρήσει υγρά ή έχουν πέσει αντικείμενα στο προϊόν.
  - Εάν το προϊόν δεν λειτουργεί κανονικά ακολουθώντας τις οδηγίες λειτουργίας.
  - Εάν το προϊόν έχει πέσει ή έχει καταστραφεί με οποιονδήποτε τρόπο. Ή,
  - Όταν το προϊόν εμφανίζει αισθητή αλλαγή στην απόδοση.

Συγκεκριμένες πληροφορίες ασφαλείας

⚠ προειδοποίηση

Η παρούσα ενότητα περιλαμβάνει σημαντικές πληροφορίες ασφαλείας, που αφορούν συγκεκριμένα σε αυτόν τον εξοπλισμό.

Διαβάστε προσεκτικά αυτές τις προφυλάξεις προτού χρησιμοποιήσετε το DVD*Pak* , προκειμένου να περιορίσετε το κίνδυνο ηλεκτροπληξίας ή άλλου σοβαρού τραυματισμού.

ΦΥΛΑΞΤΕ ΑΥΤΕΣ ΤΙΣ ΟΔΗΓΙΕΣ!

Να διατηρείται αυτό το εγχειρίδιο μαζί με το μηχάνημα, για χρήση από το χειριστή.

Εάν έχετε κάποια απορία σχετικά με το συγκεκριμένο προϊόν Ridge Tool:

– Επικοινωνήστε με τον τοπικό διανομέα RIDGID®.
– Επισκεφθείτε τον ιστότοπο www.RIDGID.com ή www.ridgid.eu, για να βρείτε το τοπικό σημείο επικοινωνίας με τη Ridge Tool.
– Επικοινωνήστε με το Τμήμα Σέρβις της Ridge Tool στη διεύθυνση rtctechservices@emerson.com ή από ΗΠΑ και Καναδά καλέστε στο (800) 519-3456.

Ασφάλεια του DVD*Pak*

- **Μια ηλεκτρική πρίζα παροχής που δεν είναι σωστά γειωμένη μπορεί να προκαλέσει ηλεκτροπληξία ή/και σοβαρή βλάβη του εξοπλισμού.** Ελέγχετε πάντα την περιοχή εργασίας για μια σωστά γειωμένη ηλεκτρική πρίζα. Η παρουσία μιας πρίζας με τρεις επαφές ή μιας πρίζας GFCI δεν εξασφαλίζει τη σωστή γείωση της. Εάν έχετε αμφιβολίες, αναθέστε την επιθεώρηση της πρίζας σε έναν εξειδικευμένο ηλεκτρολόγο.
- **Ενεργοποιήστε το DVD Pak μόνο με μια ειδικά καθορισμένη μπαταρία ή με τροφοδοσία διπλής μόνωσης.**
- **Μην χρησιμοποιείτε αυτόν τον εξοπλισμό, εάν ο χειριστής ή το μηχάνημα στέκεται σε νερό.** Η λειτουργία του μηχανήματος ενώ βρίσκεται σε νερό αυξάνει τον κίνδυνο ηλεκτροπληξίας.
- **Το DVD*Pak* δεν είναι αδιάβροχο. Μόνο η κάμερα και το καλώδιο ώθησης είναι αδιάβροχα.** Μην εκθέτετε τον εξοπλισμό σε νερό ή βροχή. Έτσι αυξάνεται ο κίνδυνος ηλεκτροπληξίας.
- **Αποφύγετε τη χρήση όπου υπάρχει κίνδυνος επαφής με υψηλές τάσεις.** Ο εξοπλισμός δεν έχει σχεδιαστεί για την προστασία από υψηλές τάσεις και την απομόνωσή τους.
- **Διαβάστε και κατανοήστε το παρόν εγχειρίδιο χειριστή, το εγχειρίδιο χειριστή καρουλιού και τις οδηγίες για τυχόν άλλο στοιχείο εξοπλισμού σε χρήση, προτού θέσετε σε λειτουργία το DVD*Pak*.** Η αδυναμία τήρησης όλων των οδηγιών ενδέχεται να οδηγήσει σε ζημιά ή/και σοβαρό τραυματισμό.
- **Να χρησιμοποιείτε πάντα τον κατάλληλο εξοπλισμό ατομικής προστασίας ενώ χειρίζεστε και χρησιμοποιείτε τον εξοπλισμό σε αποχετεύσεις.** Οι αποχετευτικοί αγωγοί ενδέχεται να περιέχουν χημικά, βακτηρίδια και άλλες ουσίες που ενδεχομένως να είναι τοξικές, μολυσματικές, να προκαλούν εγκαύματα ή άλλα προβλήματα. Ο κατάλληλος εξοπλισμός ατομικής προστασίας περιλαμβάνει πάντα γυαλιά ασφαλείας και ενδεχομένως να περιλαμβάνει εξοπλισμό όπως γάντια καθαρισμού αποχετεύσεων, γάντια από λάτεξ ή καουτσούκ, προστατευτικές προσωπίδες, γυαλιά προσωπίδες, προστατευτικό ρουχισμό, αναπνευστήρες και υποδήματα με χαλύβδινη μύτη.
- **Εάν ταυτόχρονα με τη χρήση του εξοπλισμού επιθεώρησης αποχέτευσης χρησιμοποιείτε εξοπλισμό καθαρισμού της αποχέτευσης, να φοράτε αποκλειστικά τα Γάντια Καθαρισμού Αποχέτευσης RIDGID.** Ποτέ μην πιάνετε με άλλο τρόπο το περιστρεφόμενο καλώδιο καθαρισμού αποχέτευσης, συμπεριλαμβανομένων άλλων γαντιών ή πανιών. Ενδέχεται να τυλιχτούν γύρω από το καλώδιο, προκαλώντας τραυματισμό των χεριών. Να φοράτε αποκλειστικά γάντια από λάτεξ ή καουτσούκ κάτω από τα γάντια καθαρισμού αποχετεύσεων της RIDGID. Μην χρησιμοποιείτε κατεστραμμένα γάντια καθαρισμού αποχέτευσης.
- **Να τηρείτε τους κανόνες υγιεινής.** Χρησιμοποιείτε ζεστή σαπουνάδα για το πλύσιμο των χεριών και άλλα μέρη του σώματος που εκτέθηκαν σε περιεχόμενα της αποχέτευσης μετά από το χειρισμό ή τη χρήση του εξοπλισμού επιθεώρησης αποχέτευσης. Μην καταναλώνετε τρόφιμα και μην καπνίζετε κατά τη λειτουργία ή τον χειρισμό του εξοπλισμού επιθεώρησης αποχέτευσης. Αυτό θα βοηθήσει να αποφευχθεί η μόλυνση με τοξικά ή λοιμώδη υλικά.

Για αναλυτικές οδηγίες σχετικά με τη λειτουργία της μονάδας Sony® DVDR, ανατρέξτε στο εγχειρίδιο που παρέχεται από τον κατασκευαστή της μονάδας.

Περιγραφή, προδιαγραφές και βασικός εξοπλισμός

Περιγραφή

Το SeeSnake® DVD*Pak* είναι μια ισχυρή, ελαφριά μονάδα ελέγχου και εγγραφής με μόνιτορ και κάμερα, για χρήση με το Σύστημα επιθεώρησης σωλήνων SeeSnake. Σε συνδυασμό με τη ® Συσκευή εγγραφής δίσκων βίντεο (DVDR) της Sony, το DVD*Pak* μπορεί να χρησιμοποιηθεί για την παρακολούθηση, εγγραφή και αποθήκευση βίντεο στην εύχρηστη μορφή DVD.

Το DVD*Pak* έχει σχεδιαστεί για εύκολη σύνδεση με το καρούλι, την κάμερα και το μόνιτορ του SeeSnake, καθώς και για την εγγραφή της προβολής από την κάμερα. Επίσης, μπορεί να χρησιμοποιηθεί με το Σύστημα επιθεώρησης σωλήνων SeeSnake με ένα ξεχωριστό μόνιτορ, για την καταγραφή των προβολών επιθεώρησης σωλήνων σε DVD. Παρέχει προσβάσιμα στοιχεία ελέγχου για τη χρήση της συσκευής εγγραφής Sony, ενώ προστατεύει τη συσκευή εγγραφής σε μια ανθεκτική θήκη, εύκολη στη μεταφορά.

Άλλος βοηθητικός εξοπλισμός που χρησιμοποιείται με το SeeSnake DVD*Pak* ενδέχεται να περιλαμβάνει:

- Επαναφορτιζόμενη μπαταρία.
- Έναν εντοπιστή/δέκτη Ridgid (όπως ο SR-20, ο SR-60, ο Scout™ ή ο Navitrack® II).
- Έναν πομπό Ridgid (όπως ο ST-510, ο ST-305, ο Navitrack® Brick ή ο Navitrack® 10-watt).
- Το σύστημα μέτρησης καλωδίου Count*Plus*, το οποίο συνήθως περιλαμβάνεται στα συστήματα επιθεώρησης σωλήνων SeeSnake.

Προδιαγραφές

Βάρος (με το DVDR) .....9,25 λίβρες (4,2kg) χωρίς μπαταρία 10,65 λίβρες (4,8 kg) με μπαταρία

Βάρος (χωρίς το DVDR) ...5,75 λίβρες (2,6 kg) χωρίς μπαταρία 7,15 λίβρες (3,2 kg) με μπαταρίαBattery

Διαστάσεις (κλειστό):
- Μήκος.....(35 εκ.) χωρίς μπαταρία
- Πλάτος.....9,1” (23 εκ.)
- Ύψος .....5,3” (13’4 εκ.)

Τροφοδοσία.....100-240VAC/50-60Hz, AC ή επαναφορτιζόμενη μπαταρία18 VDC

Τύπος μπαταρίας .....Ιόντων λιθίου 1 x 18 V, 2,2 Ah

Ονομαστική ισχύς 14-16VDC 40W
12 VDC 30 W (μόνο DVR)

Περιβάλλον λειτουργίας:
- Θερμοκρασία.....40°F έως 95°F (5°C έως 35°C)
- Υγρασία.....Σχετική υγρασία 5% έως 95%
- Θερμοκρασία αποθήκευσης .....-4°F έως 158°F (-20°C έως 70°C)
- Υψόμετρο .....13120 πόδια (4000 μέτρα)

Οθόνη .....4,3” OLED (10.9 εκ.) ή 5,7 LCD (14,47 εκ.)

Ανάλυση.....480 x 272 (OLED)
320 x 240 (LCD)

Η θερμοκρασία λειτουργίας ποικίλει για τη λειτουργία “Μόνο οθόνη” (χωρίς χρήση του DVDR):
- Οθόνη 4,3” OLED .....-40°F έως 185°F (-40°C έως 85°C)
- Οθόνη 5,7” LCD .....-4°F έως 158°F (-20°C έως 70°C)

Βασικός εξοπλισμός

- DVD*Pak*
- Μετατροπή ισχύος και τροφοδοσία 100-220VAC έως 15VDC
- Εγχειρίδιο χειριστή
- Συσκευή εγγραφής ψηφιακού βίντεο Sony VRD-MC5 (DVDR)
- DVD με οδηγίες
- Καλώδιο RCA
- Λουρί ώμου
- Εγχειρίδιο χειριστή του Sony DVDR

Προαιρετικός εξοπλισμός

	Αριθμός κατηγ. (ΗΠΑ)	Αριθμός κατηγ. (ΕΕ)
Επαναφορτιζόμενη μπαταρία ιόντων λιθίου 18 V	32743	28218
Φορτιστής μπαταρίας	32068	32073
Κιτ διπλής μπαταρίας με φορτιστή	32648	32693
Κιτ μονής μπαταρίας με φορτιστή	32708	32713

Το DVDPak προστατεύεται από ευρεσιτεχνίες και αιτήσεις ευρεσιτεχνιών σε εκκρεμότητα στις ΗΠΑ και Διεθνώς.

Εξαρτήματα του DVD*Pak*

Εικόνα 1 – Εξαρτήματα του DVD*Pak*

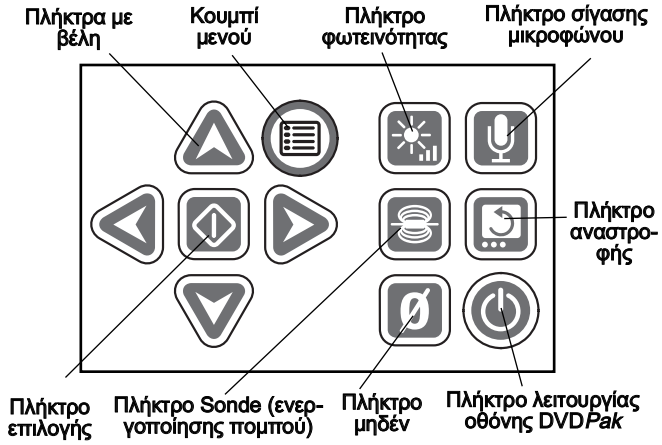

Εικόνα 2 – Πίνακας ελέγχου του DVD*Pak*

Κουμπιά ελέγχου του DVDR

Κουμπί επιστροφής: Εμφανίζει το μενού του Sony DVDR.

Κουμπί λειτουργίας: Ενεργοποιεί ή απενεργοποιεί το σύστημα DVD*Pak*. Επίσης, ελέγχει τη λειτουργία οθόνης.

Κουμπί εγγραφής: Πραγματοποιεί εκκίνηση της εγγραφής του Sony DVDR.

Κουμπιά με πλήκτρα: Επισημαίνει μια επιλογή μενού.

Κουμπί Εισαγωγή/Επιλογή: Ορίζει μια επισημασμένη επιλογή μενού.

Κουμπί διακοπής: Διακόπτει την εγγραφή ή αναπαραγωγή.

Κουμπί εξόδου: Ανοίγει τη θήκη δίσκου.

Επιθεώρηση πριν τη λειτουργία

⚠ προειδοποίηση

Πριν από κάθε χρήση, ελέγξτε το SeeSnake DVD*Pak* και επιδιορθώστε τυχόν προβλήματα, προκειμένου να περιορίσετε τον κίνδυνο σοβαρού τραυματισμού από ηλεκτροπληξία ή άλλες αιτίες, καθώς και να περιορίσετε την πρόκληση βλάβης στο μηχάνημα.

1. Βεβαιωθείτε ότι δεν είναι σε λειτουργία, ότι τυχόν εξωτερική τροφοδοσία και καλώδια είναι αποσυνδεδεμένα, καθώς και ότι η μπαταρία έχει αφαιρεθεί. Ελέγξτε τα σύρματα, τα καλώδια και τις συνδέσεις για βλάβες ή τροποποιήσεις.
2. Καθαρίστε λάσπη, λάδια ή άλλες επιμολύνσεις από το SeeSnake DVD*Pak* για να διευκολύνετε την επιθεώρηση και για να μην σας γλιστρήσει η μονάδα κατά τη μεταφορά ή τη χρήση.
3. Επιθεωρήστε το οθόνη DVD*Pak* για τυχόν σπασμένα, φθαρμένα, ελλιπή, λάθος ευθυγραμμισμένα ή μπλεγμένα μέρη, ή για οποιαδήποτε άλλη περίσταση, η οποία ενδέχεται να εμποδίσει την ασφαλή και ομαλή λειτουργία.
4. Ελέγξτε τυχόν άλλο εξοπλισμό που χρησιμοποιείται, σύμφωνα με τις οδηγίες, για να εξασφαλίσετε ότι βρίσκεται σε καλή κατάσταση χρήσης.
5. Εάν βρεθεί κάποιο πρόβλημα, μην χρησιμοποιήσετε τη μονάδα έως ότου τα προβλήματα αποκατασταθούν.

Προετοιμασία περιοχής εργασίας και ρύθμιση εξοπλισμού

⚠ προειδοποίηση

Προετοιμάστε το DVD*Pak* και την περιοχή εργασίας σύμφωνα με αυτές τις διαδικασίες, προκειμένου να μειώσετε τον κίνδυνο τραυματισμού από ηλεκτροπληξία, πυρκαγιά και άλλα αίτια, καθώς και για να αποτρέψετε τη βλάβη στο DVD*Pak*.

1. Ελέγξτε τον χώρο εργασίας για:
   - Επαρκή φωτισμό.
   - Εύφλεκτα υγρά, ατμούς ή σκόνη που ενδέχεται να προκαλέσουν ανάφλεξη. Εάν υπάρχει κάτι από τα παραπάνω, μην εργάζεστε στη συγκεκριμένη περιοχή έως ότου εντοπιστούν και αποκατασταθούν οι πηγές. Το DVD*Pak* δεν διαθέτει αντιεκρηκτική προστασία. Οι ηλεκτρικές συνδέσεις μπορεί να προκαλέσουν σπινθήρες.
   - Καθαρό, επίπεδο, σταθερό, στεγνό σημείο για το χειριστή. Μην χρησιμοποιείτε τη μηχανή ενώ στέκεστε σε νερό.
   - Καθαρίστε την δίοδο προς την ηλεκτρική πρίζα, που δεν περιέχει πιθανές πηγές βλαβών για το ηλεκτρικό καλώδιο.
2. Ελέγξτε την εργασία που πρόκειται να εκτελεστεί. Εάν είναι δυνατόν, καθορίστε τα σημεία πρόσβασης στην αποχέτευση, τα μεγέθη και μήκη, την παρουσία χημικών καθαριστικών της αποχέτευσης ή άλλων χημικών κ.λπ. Είναι σημαντικό να κατανοήσετε τα ειδικά μέτρα ασφαλείας που απαιτούνται για εργασία παρουσία αυτών των χημικών. Επικοινωνήστε με τον κατασκευαστή του χημικού για τις απαιτούμενες πληροφορίες.
3. Καθορίστε το σωστό εξοπλισμό για την εφαρμογή. Το SeeSnake DVD*Pak* έχει σχεδιαστεί για να βλέπει και να καταγράφει, με μια κάμερα επιθεώρησης, τους ελέγχους που γίνονται. Εξοπλισμό επιθεώρησης για άλλες εφαρμογές μπορείτε να βρείτε στον Κατάλογο Εργαλείων Ridge, ηλεκτρονικά στη διεύθυνση www.RIDGID.com ή www.RIDGID.eu.
4. Βεβαιωθείτε ότι ελέγξατε κατάλληλα το σύνολο του εξοπλισμού.
5. Αξιολογήστε την περιοχή εργασίας και προσδιορίστε εάν απαιτούνται εμπόδια για να κρατάνε μακριά τους μη μετέχοντες στην εργασία. Οι μη μετέχοντες στην εργασία μπορούν να αποσπάσουν την προσοχή του χειριστή κατά την χρήση του μηχανήματος. Εάν δουλεύετε σε περιοχές με έντονη κυκλοφορία, τοποθετήστε κώνους ή άλλα εμπόδια για να προειδοποιείτε τους οδηγούς.
6. Εάν απαιτείται, αφαιρέστε αντικείμενα (τουαλέτα, νεροχύτη κ.λπ.) ώστε να επιτρέπεται η πρόσβαση.

Τοποθέτηση του DVD*Pak*

Ανοίξτε το σκίαστρο ήλιο και την οθόνη του DVD*Pak* και τοποθετήστε το για να επιτρέψετε την εύκολη πρόσβαση και προβολή, ενώ ταυτόχρονα χειρίζεστε την κάμερα και τη βέργα ώθησης για επιθεώρηση. Βεβαιωθείτε ότι η τοποθεσία δεν είναι υγρή, καθώς και ότι δεν θα αφήσει να βραχεί κατά τη χρήση το DVD*Pak* και άλλος εξοπλισμός. Το DVD*Pak* δεν είναι αδιάβροχο και η έκθεσή του σε υγρασία ενδέχεται να προκαλέσει ηλεκτροπληξία ή βλάβη του εξοπλισμού.

Τοποθετήστε την κάμερα και το καρούλι όπως υποδεικνύεται στο Εγχειρίδιο χειριστή. Βεβαιωθείτε ότι το DVD*Pak* και το καρούλι καλωδίου είναι σε σταθερή θέση.

Σύνδεση του DVD*Pak*

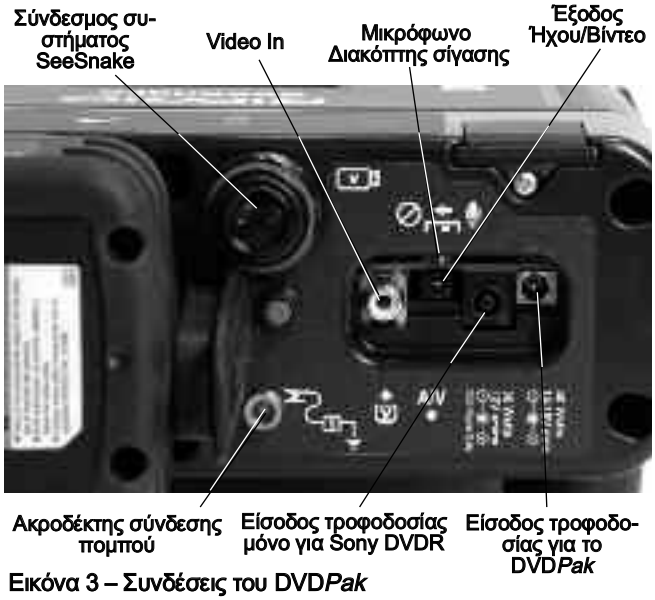

Εικόνα 3 – Συνδέσεις του DVD*Pak*

Εικονίδια σύνδεσης

V Σύνδεσμος συστήματος SeeSnake

V Βύσμα Video In

A/V Βύσμα εξόδου Ήχου/Βίντεο

T Ακροδέκτης σύνδεσης πομπού

40 Watts 14-16V Βύσμα τροφοδοσίας DVD*Pak*

30 Watts 12V DVD Power Only Βύσμα τροφοδοσίας μόνο για το DVDR

Εικόνα 4 – Σύνδεση της πρίζας συστήματος στη θύρα συστήματος του DVD*Pak*

ΑΝΑΚΟΙΝΩΣΗ Όταν συνδέετε/αποσυνδέετε το καλώδιο συστήματος του SeeSnake, ανοίξτε το χιτώνιο ασφάλισης. Για να μην προκληθεί βλάβη, μην λυγίζετε και μην περιστρέφετε τον ακροδέκτη ή το καλώδιο.

Καλώδιο συστήματος SeeSnake

Ξετυλίξτε το καλώδιο συστήματος SeeSnake από τη βάση του και εισάγετε το βύσμα του καλωδίου συστήματος στην αντίστοιχη θύρα συστήματος SeeSnake στο DVD*Pak*. Για να συνδέσετε τις θύρες, ευθυγραμμίστε τον πείρο οδήγησης με την υποδοχή οδήγησης, σπρώξτε προς τα μέσα την θύρα και σφίξτε το εξωτερικό χιτώνιο ασφάλισης.

ΣΗΜΕΙΩΣΗ! Μια ράβδωση οδήγησης που υπάρχει στο επάνω μέρος της θύρας καλωδίου, θα στραφεί προς τα επάνω όταν γίνει σωστή ευθυγράμμιση της πρίζας.

Επιλογές εξωτερικού μόνιτορ

1. Το DVD*Pak* μπορεί να χρησιμοποιηθεί με ένα εξωτερικό μόνιτορ SeeSnake συνδέοντας ένα καλώδιο RCA, που βρίσκεται στη θήκη στο λουράκι ώμου, από τη θύρα εξόδου βίντεο στο μόνιτορ. Συνδέστε το άλλο άκρο του καλωδίου στην κίτρινη θύρα εξόδου βίντεο του DVD*Pak* στο πίσω μέρος του DVD*Pak*, με την ένδειξη V.
2. Η θύρα A/V εξόδου Ήχου/Βίντεο θα μεταδώσει ζωντανό βίντεο από την κάμερα και ζωντανό ήχο από το μικρόφωνο σε άλλο DVDR ή μόνιτορ. (Εάν έχει γίνει σύνδεση σε μόνιτορ που διαθέτει ηχεία, ενδέχεται να προκληθεί έντονος ήχος. Αυτό μπορεί να αποφευχθεί θέτοντας σε σίγαση το μικρόφωνο με το Διακόπτη σίγασης).

   Η θύρα εξόδου Ήχου/Βίντεο δεν μεταδίδει μαγνητοσκοπημένο βίντεο ή ήχο από το Sony DVDR.

Εικόνα 5 – DVD*Pak* με SeeSnake

Τροφοδοσία του SeeSnake DVD*Pak*

Η τροφοδοσία του SeeSnake DVD*Pak* μπορεί να γίνει είτε με επαναφορτιζόμενη μπαταρία RIDGID ιόντων λιθίου ή με σύνδεση σε πρίζα, χρησιμοποιώντας μετατροπέα εναλλασσόμενου ρεύματος. Η μπαταρία είναι η προτιμώμενη μέθοδος τροφοδοσίας, για τον περιορισμό του κινδύνου ηλεκτροπληξίας. **Επιπλέον, ο μετατροπέας ρεύματος δεν έχει σχεδιαστεί για χρήση σε εξωτερικούς χώρους και πρέπει να χρησιμοποιείται μόνο σε εσωτερικούς χώρους.**

Ισχύς μπαταρίας

Με στεγνά χέρια, τοποθετήστε μια πλήρως φορτισμένη μπαταρία στη μονάδα μπαταρίας που βρίσκεται στο πίσω μέρος του DVD*Pak*.

Εικόνα 6 – Τοποθέτηση μπαταρίας

Βεβαιωθείτε ότι η μπαταρία έχει τοποθετηθεί σωστά στη μονάδα. *Για περισσότερες πληροφορίες, ανατρέξτε στο εγχειρίδιο χειριστή του φορτιστή μπαταρίας.*

Η χωρητικότητα των μπαταριών που παρέχονται για το DVD*Pak* εκτιμάται στις 2,2 αμπερώρες. Μετά την πλήρη φόρτιση, ανάλογα με τη χρήση (χρόνος εγγραφής κ.λπ.) το DVD*Pak* θα λειτουργήσει για περίπου 2,5 έως 3 ώρες. Η ενδεικτική λυχνία κατάστασης μπαταρίας υποδεικνύει το επίπεδο φόρτισης μπαταρίας *(Εικόνα 7). Δείτε τα γραφήματα των ενδεικτικών λυχνιών κατάστασης μπαταρίας.*

Εικόνα 7 – Ενδεικτικές λυχνίες κατάστασης μπαταρίας

Γράφημα ενδεικτικών λυχνιών κατάστασης μπαταρίας

Μπαταρία Κατάσταση	Εξωτερικό Λειτουργία Δεν είναι συνδεδεμένο	Εξωτερικό Λειτουργία Συνδεδεμένο
ΠΛΗΡΗΣ	Σταθερό πράσινο χρώμα	Αναβοσβήνει με πράσινο χρώμα *
ΜΕΣ	Σταθερή με πράσινο και κόκκινο χρώμα	Αναβοσβήνει με πράσινο και κόκκινο χρώμα *
ΧΑΜΗΛΗ	Σταθερή με κόκκινο χρώμα, ακούγεται ήχος 4 φορές	Αναβοσβήνει με κόκκινο χρώμα *
ΕΞΑΝΤΛΗΜΕΝΗ	Σταθερά με κόκκινο χρώμα για 5 δευτερόλεπτα, Ακούγεται μακρύς ήχος για 5 δευτερόλεπτα και κλείνει	

*(Απενεργοποιημένο για 5 δευτερόλεπτα, ενεργοποιημένο 0,2)

Τροφοδοσία

Για λειτουργία σύνδεσης, παρέχεται ένα τροφοδοτικό εναλλασσόμενου ρεύματος με διπλή μόνωση για τον περιορισμό τάσης της πρίζας, στη σωστή τάση για το DVD*Pak*.

ΑΝΑΚΟΙΝΩΣΗ Η εξωτερική τροφοδοσία προορίζεται μόνο για εσωτερική χρήση.

_Για να ενεργοποιήσετε το σύστημα με το ηλεκτρικό καλώδιο, εντοπίστε την τροφοδοσία. Το καλώδιο τροφοδοσίας έχει δυο μέρη, ένα που συνδέεται στο ένα άκρο σε μια τυπική πρίζα 110-120V με δυο υποδοχές (ΗΠΑ) και ένα μέρος που συνδέεται στο άλλο άκρο στην τροφοδοσία. Το δεύτερο τμήμα εκτείνεται από την τροφοδοσία έως το πίσω μέρος του DVD*Pak* και συνδέεται στο βύσμα με την ένδειξη 40 Watt—14-16V στην δεξιά πλευρά του πίσω μέρους της μονάδας *(Εικόνα 8).*

Εικόνα 8 – Σύνδεση εξωτερικής τροφοδοσίας

Με στεγνά χέρια, συνδέστε τα δυο τμήματα και εισαγάγετε το βύσμα στην υποδοχή στο πίσω μέρος του DVD*Pak*. Τοποθετήστε το καλώδιο κατά μήκος μιας ανεμπόδιστης διαδρομής και με στεγνά χέρια συνδέστε την τροφοδοσία στην αντίστοιχη πρίζα. Εάν χρησιμοποιείτε επέκταση καλωδίου, βεβαιωθείτε ότι διαθέτει αρκετό σύρμα. Για καλώδια μήκους 7,5 μέτρων, απαιτείται ελάχιστο σύρμα 18AWG. Για καλώδια μήκους πάνω από 7,5 μέτρα, απαιτείται ελάχιστο συρματόπλεγμα 16 AWG.

Μόνιτορ και ενεργοποίηση του DVDR

Μόλις ολοκληρωθούν οι συνδέσεις και τοποθετηθούν οι μπαταρίες (εάν χρησιμοποιούνται), μπορείτε να ενεργοποιήσετε τη συσκευή εγγραφής DVD και το μόνιτορ του DVD*Pak* με ένα πάτημα του κουμπιού λειτουργίας ⏻. Επίσης, μπορείτε να ενεργοποιήσετε ανεξάρτητα το μόνιτορ πατώντας το πλήκτρο Λειτουργία στον πίνακα ελέγχου. Αυτή η ενέργεια σάς επιτρέπει να χρησιμοποιήσετε το μόνιτορ χωρίς να ενεργοποιήσετε τη συσκευή εγγραφής, για να εξοικονομήσετε ισχύ μπαταρίας.

Εάν ενεργοποιήσετε το μόνιτορ ξεχωριστά, χρησιμοποιώντας το πλήκτρο οθόνης Λειτουργία , μην ξεχάσετε να το απενεργοποιήσετε χρησιμοποιώντας το πλήκτρο οθόνης Λειτουργία. Εάν ενεργοποιήσετε το μόνιτορ και το DVDR πατώντας μόνο το πλήκτρο λειτουργίας ⏻ στο DVD*Pak*, μπορεί να γίνει απενεργοποίηση και των δυο χρησιμοποιώντας το ίδιο κουμπί.

Ρυθμίσεις του DVD*Pak*

Ενδέχεται να χρειαστεί έλεγχος ή διαμόρφωση των ακόλουθων ρυθμίσεων, ανάλογα με την τοποθεσία και τον τρόπο χρήσης του DVD*Pak*.

Ρύθμιση της οθόνης βίντεο

Εάν δεν βλέπετε την προβολή κάμερας στην οθόνη, ενδέχεται να χρειαστεί να κάνετε ένα από τα παρακάτω *(Εικόνα 9)*:

1. Πατήστε το πλήκτρο "Επιστροφή" ● στην αριστερή πλευρά της επιφάνειας ελέγχου του DVD*Pak*. Θα εμφανιστεί ένα μενού.
2. Χρησιμοποιώντας τα πλήκτρα με τα βέλη ⬆⬇ επισημάνετε την επιλογή Βίντεο ➔ DVD και πατήστε το κουμπί Εισαγωγή.
3. Χρησιμοποιώντας τα κουμπιά με τα βέλη ⬆⬇ επισημάνετε την επιλογή VIDEO IN και πατήστε το κουμπί Εισαγωγή.

Αυτά τα βήματα, ενημερώνουν τη μονάδα για τη σωστή προέλευση προς προβολή.

Ρύθμιση αυτόματης δημιουργίας κεφαλαίων

Η λειτουργία αυτόματης δημιουργίας κεφαλαίων θα είναι πιο χρήσιμη όταν είναι απενεργοποιημένη, αυτό σημαίνει ότι η συσκευή εγγραφής θα δημιουργεί νέο κεφάλαιο κάθε φορά που θέτετε την εγγραφή σε παύση. Για να γίνει αυτό, πατήστε το κουμπί Επιστροφή ● για να αποκτήσετε πρόσβαση στο κύριο μενού και επιλέξτε "Ρύθμιση". Μεταβείτε στην επιλογή "Αυτόματη δημιουργία κεφαλαίου" και πατήστε Enter ▭. Ορίστε τη ρύθμιση σε "Απενεργοποίηση", χρησιμοποιώντας τα κουμπιά με τα βέλη ⬆⬇ και πατήστε Enter ▭.

Ρύθμιση βίντεο NTSC/PAL

Ενδέχεται να χρειαστεί να ορίσετε τη συσκευή εγγραφή σας προκειμένου να μορφοποιεί δίσκους με την μορφή χρώματος που έχει και η κάμερα. Οι επιλογές του συστήματος χρωμάτων είναι NTSC (ΗΠΑ) ή PAL (Ευρώπη). Η μονάδα δεν θα πραγματοποιήσει εγγραφή, εάν το σύστημα χρώματος είναι σε διένεξη με τη μορφή δίσκου. Για να ορίσετε την επιλογή "Σύστημα χρώματος":

1. Πατήστε το κουμπί "Επιστροφή" ● για να αποκτήσετε πρόσβαση στο κύριο μενού.
2. Πατήστε τα βέλη ⬆⬇ για να επισημάνετε την επιλογή Ρύθμιση και πατήστε "Enter" για να εμφανιστεί το μενού Ρύθμιση.
3. Μεταβείτε με τα βέλη προς τα κάτω στην επιλογή Σύστημα χρώματοςκαι πατήστε "Enter".
4. Χρησιμοποιήστε τα κουμπιά με τα βέλη ⬆⬇ για να επισημάνετε το σωστό σύστημα χρώματος (για παράδειγμα NTSC για τις ΗΠΑ και PAL για την Ευρώπη).
5. Πατήστε "Επιστροφή" για να μεταβείτε στο κύριο μενού και επαναλάβετε τα βήματα 2 και 3 στη "Ρύθμιση προβολής βίντεο" *(στη σελίδα 270).*

Η ρύθμιση που έχει οριστεί στο μενού ρυθμίσεων τη στιγμή της μορφοποίησης του δίσκου, καθορίζει τη μορφή του δίσκου. Μπορείτε να προβάλλετε είσοδο PAL ή NTSC στο DVD*Pak*, ανεξάρτητα από τον τρόπο ρύθμισης της επιλογής "Σύστημα χρωμάτων" στη μονάδα Sony. Ωστόσο, μετά τη μορφοποίηση ενός DVD, μπορείτε να πραγματοποιήσετε εγγραφή μόνο στο σύστημα χρώματος που ίσχυε κατά τη μορφοποίηση του δίσκου.

Ρύθμιση μονάδων

Είναι δυνατή η ρύθμιση του DVD*Pak* για την προβολή της απόστασης σε μέτρα ή πόδια ή για να επιτρέπεται ο αυτόματος ορισμός της ρύθμισης. (Αυτό ισχύει μόνο για συστήματα SeeSnake που διαθέτουν ψηφιακούς μετρητές απόστασης Count*Plus*). Για να ορίσετε την επιλογή μονάδας:

1. Έχοντας ενεργοποιήσει το DVD*Pak*, πατήστε το πλήκτρο "Μενού" ▤.
2. Χρησιμοποιήστε τα πλήκτρα με τα βέλη ▽ για να πραγματοποιήσετε κύλιση προς τα κάτω στην επιλογή Μονάδα.
3. Χρησιμοποιήστε το πλήκτρο "Επιλογή" ◈ για εναλλαγή μεταξύ των επιλογών "Πόδια", "Μέτρα" και "Αυτόματο".
4. Όταν γίνει επισήμανση της επιλογής που θέλετε, απλώς πατήστε ξανά το πλήκτρο "Μενού" ▤ για να κλείσει το μενού.

Ρύθμιση χρώματος

Είναι δυνατή η προσαρμογή της λειτουργίας προβολής του DVD*Pak* για καλύτερη ένταση χρώματος στην οθόνη. Για την προσαρμογή του χρώματος:

1. Έχοντας το DVDPak ενεργοποιημένο και συνδεδεμένο σε μια κάμερα See Snake, πατήστε το πλήκτρο "Μενού" ▤.
2. Εάν δεν έχει γίνει επισήμανση της επιλογής "Χρώμα" στο Μενού, χρησιμοποιήστε τα πλήκτρα με τα βέλη ▽△ για να πραγματοποιήσετε κύλιση στην επιλογή "Χρώμα".
3. Χρησιμοποιήστε τα πλήκτρα με τα βέλη ◁▷ για να προσαρμόσετε το χρώμα σύμφωνα με τις προτιμήσεις σας.
4. Όταν η προβολή αντιστοιχεί στις προτιμήσεις σας, απλώς πατήστε ξανά το πλήκτρο "Μενού" ▤ για να κλείσει το μενού.

Ρύθμιση αντίθεσης και φωτεινότητας

Πραγματοποιήστε τα ίδια βήματα που αναφέρονται στη "Ρύθμιση χρώματος" για να προσαρμόσετε τις ρυθμίσεις "Αντίθεση" και "Φωτεινότητα" της οθόνης. Λάβετε υπόψη ότι ενδέχεται να θέλετε να τις προσαρμόσετε ξανά κατά τη διάρκεια της επιθεώρησης, ανάλογα με τις συνθήκες φωτισμού και χρώματος που υπάρχουν μέσα στο σωλήνα. Επίσης, μπορείτε να αποκτήσετε απευθείας πρόσβαση στο στοιχείο ελέγχου "Φωτεινότητα", πατώντας το πλήκτρο "Φωτεινότητα" ☀.

Στοιχεία ελέγχου του DVD*Pak*

Πλήκτρα με βέλη: Χρησιμοποιούνται για τη μετάβαση στις επιλογές του μενού και την προσαρμογή μεταβλητών (όπως η αντίθεση).

Πλήκτρο “Επιλογή”: Χρησιμοποιείται για τον ορισμό επιλογών στο μενού “Μονάδες” (Αυτόματη, Μέτρα και Πόδια).

Πλήκτρο “Μενού”: Χρησιμοποιείται για την εμφάνιση ενός μενού επιλογών οθόνης όπως “Χρώμα”, “Φωτεινότητα”,

Πλήκτρο “Φωτεινότητα”: Χρησιμοποιείται για τον άμεσο έλεγχο της φωτεινότητας της οθόνης LED της κάμερας.

Πλήκτρο “Σίγαση μικροφώνου”: Χρησιμοποιείται για τη σίγαση του μικροφώνου κατά την εγγραφή ή την ενεργοποίησή του για την εγγραφή σχολίων κατά τη διάρκεια επιθεώρησης.

Κουμπί “Πομπός Sonde”: Χρησιμοποιείται για την ενεργοποίηση του ενσωματωμένου πομπού Sonde για τον εντοπι-

Πλήκτρο “Αναστροφή”: Χρησιμοποιείται για την κάθετη αναστροφή της εικόνας στην οθόνη (μόνο για οθόνες LCD 5,7”).

Πλήκτρο “0”: Χρησιμοποιείται για τη δημιουργία σημείου εκκίνησης για το μετρητή απόστασης για μονάδες που διαθέ-

Πλήκτρο λειτουργίας οθόνης: Χρησιμοποιείται για την ενεργοποίηση ή απενεργοποίηση της οθόνης του DVD*Pak*. Δεν

Εικόνα 9 – Στοιχεία ελέγχου του DVD*Pak*

Κουμπιά ελέγχου του DVDR

Κουμπί επιστροφής: Εμφανίζει το μενού του Sony

Κουμπί λειτουργίας: Ενεργοποιεί ή απενεργοποιεί το DVD*Pak*. Επίσης, ελέγχει τη λειτουργία οθόνης.

Κουμπί εγγραφής: Πραγματοποιεί έναρξη της εγγραφής

Κουμπιά με βέλη: Επισημαίνει μια επιλογή μενού.

Κουμπί Enter/Επιλογή: Ορίζει μια επισημασμένη επιλογή

Κουμπί διακοπής: Διακόπτει την εγγραφή ή την

Κουμπί εξόδου: Ανοίγει τη θήκη δίσκου.

Εικόνα 10 – Κουμπιά του DVDR

Εικονίδια οθόνης του DVDPak

Επίπεδο μπαταρίας: Υποδεικνύει το επίπεδο φόρτισης της

Απενεργοποίηση μικροφώνου: Εμφανίζεται όταν έχει γίνει απενεργοποίηση μικροφώνου.

Πομπός Sonde: Εμφανίζεται όταν ο πομπός Sonde είναι

Έλεγχος φωτεινότητας: Εμφανίζεται κατά την προσαρμογή της φωτεινότητας οθόνη.

Οδηγίες λειτουργίας

⚠ προειδοποίηση

Πάντοτε να φοράτε ειδικά προστατευτικά γυαλιά για να προστατεύετε τα μάτια σας από τυχόν ακαθαρσίες και άλλα ξένα αντικείμενα.

Κατά την επιθεώρηση αποχετεύσεων που ενδεχομένως να περιέχουν επικίνδυνα χημικά ή βακτηρίδια, να φοράτε κατάλληλο εξοπλισμό ατομικής προστασίας, όπως γάντια από λάτεξ, γυαλιά, προσωπίδες ή αναπνευστήρες, για την αποτροπή εγκαυμάτων και λοιμώξεων.

Μην χρησιμοποιείτε αυτόν τον εξοπλισμό, εάν ο χειριστής ή το μηχάνημα στέκεται σε νερό. Η λειτουργία του μηχανήματος ενώ βρίσκεται σε νερό αυξάνει τον κίνδυνο ηλεκτροπληξίας. Αντιολισθητικά υποδήματα με σόλες από καουτσούκ αποτρέπουν την ολίσθηση και τον κίνδυνο ηλεκτροπληξίας, ιδίως σε υγρές επιφάνειες.

Ακολουθήστε τις οδηγίες λειτουργίας για να μειώσετε τον κίνδυνο τραυματισμού από ηλεκτροπληξία και άλλα αίτια.

Ξεκινώντας

1. Βεβαιωθείτε ότι η μονάδα έχει ρυθμιστεί σωστά.
2. Συνδέστε το DVD*Pak* απευθείας στην κάμερα SeeSnake ή σε ένα εξωτερικό μόνιτορ SeeSnake χρησιμοποιώντας το καλώδιο RCA.
3. Τοποθετήστε την κεφαλή της κάμερας στο άγκιστρο οδήγησης του καρουλιού και ενεργοποιήστε το DVD*Pak* ⏻.
4. Εάν υπάρχει δίσκος στη θήκη DVD, το σύστημα θα πραγματοποιήσει έλεγχο δίσκου. Εάν δεν βρεθεί κανένας, θα σας ζητήσει δίσκο.
5. Για να εισαγάγατε ένα δίσκο, πατήστε το πλήκτρο "Εξοδος" ⏏ και εισαγάγετε ένα κενό DVD-R ή DVD-RW στη θήκη. Κλείστε τη θήκη πατώντας το κουμπί "Εξοδος".

ΑΝΑΚΟΙΝΩΣΗ **Πριν ανοίξετε τη θήκη δίσκου, βεβαιωθείτε ότι η ασφάλεια είναι ανοιχτή. Με αυτήν την ενέργεια θα αποφευχθεί η πρόκληση βλάβης στο μηχανισμό της θήκης.**

6. Εάν το σύστημα εντοπίσει μη μορφοποιημένο δίσκο, θα ζητήσει άδεια για τη μορφοποίησή του. Πατήστε ΕΠΙΣΤΡΟΦΗ ● για τη μορφοποίηση. Η μονάδα δεν θα πραγματοποιήσει εγγραφή σε μη μορφοποιημένο δίσκο.
7. Κλείστε τη μπροστινή ασφάλεια της θήκης δίσκου του DVD*Pak*, για να την προστατεύσετε από τη σκόνη και την υγρασία.

Εικόνα 11 – Άνοιγμα της θήκης DVD

Μόλις εντοπιστεί μορφοποιημένος δίσκος, η προβολή κάμερας θα πρέπει να εμφανιστεί τόσο στην οθόνη DVDR και το μόνιτορ του DVD*Pak*. Εάν η προβολή κάμερας δεν εμφανιστεί στην οθόνη, πρέπει να γίνει αλλαγή της προέλευσης για την οθόνη. *(Ανατρέξτε στις "Ρυθμίσεις προβολής βίντεο" στη σελίδα 270.)*

Εικόνα 12 – Προβολή εικόνας κάμερας στην οθόνη του DVDR

Επιθεώρηση αγωγού

1. Εάν είναι απενεργοποιημένο, ενεργοποιήστε το DVD*Pak*.
2. Τοποθετήστε την κεφαλή κάμερας στον αγωγό.
3. Συνεχίστε με την επιθεώρηση των σωλήνων, όπως περιγράφεται στο εγχειρίδιο του SeeSnake που διαθέτετε.

Προσαρμογή φωτεινότητας

Ενδέχεται να χρειαστεί να αυξήσετε ή να μειώσετε τη φωτεινότητα της κάμερας ενώ επιθεωρείτε το εσωτερικό ενός αγωγού, ανάλογα με τις συνθήκες. Για να γίνει αυτό, απλώς

πατήστε το πλήκτρο “Φωτεινότητα” και αυξήστε ή μειώστε το επίπεδο φωτεινότητας χρησιμοποιώντας το πλήκτρο με το βέλος . Όταν ολοκληρώσετε, πατήστε το πλήκτρο μενού .

Περιστροφή εικόνας
Ενώ πραγματοποιείτε επιθεώρηση, ενδέχεται να γίνει περιστροφή της κάμερας στον αγωγό και να προβάλλει ανεστραμμένη εικόνα. Εάν χρησιμοποιείτε DVD*Pak* με οθόνη LCD 5,7”, το πλήκτρο “Αναστροφή” θα περιστρέψει την εικόνα στην οθόνη (κάθετα) για πιο εύκολη προβολή. (Αυτή η λειτουργία δεν υποστηρίζεται σε οθόνη OLED 4,3”). Η συσκευή εγγραφής θα καταγράψει την εικόνα όπως προβάλλεται.

Έλεγχος Count***Plus***
Εάν χρησιμοποιείτε ένα καρούλι SeeSnake που διαθέτει μετρητή απόστασης Count*Plus*, η απόσταση που έχει μετρηθεί θα εμφανιστεί στην οθόνη του DVD*Pak*. Εάν θέλετε να ορίσετε ένα προσωρινό σημείο μηδέν για τη μέτρηση της απόστασης από κάποια τοποθεσία (όπως μια συνένωση ή κεφαλή σωλήνα), πατώντας το πλήκτρο “Μηδέν” του DVD*Pak* θα γίνει εκκίνηση μιας προσωρινής μέτρησης απόστασης, με τον αριθμό να εμφανίζεται μέσα σε αγκύλες [0,0]. Εάν πατήσετε σύντομα για δεύτερη φορά, θα επιστρέψετε στην αρχική μέτρηση. Πατώντας παρατεταμένα (3 δευτερόλεπτα) θα γίνει επαναφορά του μετρητή απόστασης στο μηδέν.

Για λεπτομέρειες σχετικά με τη χρήση του Count*Plus* , ανατρέξτε στο εγχειρίδιο του Count*Plus*. Οι παράμετροι του Count*Plus*,όπως η ημερομηνία και η ώρα, ορίζονται χρησιμοποιώντας το πλήκτρο μενού του Count*Plus* και πραγματοποιώντας μετάβαση στο μενού “Εργαλεία” του Count*Plus*. Η διαχείριση των επικαλύψεων κειμένου του Count*Plus* γίνεται με τον πίνακα ελέγχου του Count*Plus*, όπως περιγράφεται στο εγχειρίδιο χειριστή του Count*Plus*.

Εγγραφή επιθεώρησης

Όταν γίνεται εισαγωγή ενός νέου δίσκου στο DVDR, θα γίνει μορφοποίηση του δίσκου για εγγραφή με την προϋπόθεση ότι είναι συνδεδεμένη μια κάμερα.

Εάν είναι απαραίτητο, ακολουθήστε τα βήματα που αναφέρονται στην επιλογή “Ρυθμίσεις προβολής βίντεο” *(σελίδα 270)* για να επιλέξετε **Video In** ως μορφή εισαγωγής.

ΑΝΑΚΟΙΝΩΣΗ Εάν κουνηθεί ή μετακινηθεί η μονάδα κατά τη διάρκεια εγγραφής, ενδέχεται να προκληθεί βλάβη στο δίσκο και να μην είναι δυνατή η αναπαραγωγή του DVD. Εάν διακοπεί η τροφοδοσία της μονάδας κατά τη διάρκεια εγγραφής, θα χαθούν όλα τα μη αποθηκευμένα κεφάλαια.

Βασική εγγραφή
Η βασική τεχνική εγγραφής είναι απλή.

1. Τοποθετήστε την κάμερα στον αγωγό που θέλετε να ξεκινήσετε την εγγραφή.
2. Πατήστε το κουμπί “Εγγραφή” . Στην οθόνη θα εμφανιστεί η ένδειξη “Εγγραφή”. Γίνεται αυτόματη εγγραφή του ήχου μέσω του ενσωματωμένου μικροφώνου, εκτός εάν έχει γίνει σίγασή του με το πλήκτρο “Σίγαση μικροφώνου” *(Ανατρέξτε στην Εικόνα 3).*
3. Για ΠΑΥΣΗ, πατήστε το πλήκτρο “Εγγραφή” . Πατήστε το ξανά για να γίνει συνέχιση.
4. Για ΔΙΑΚΟΠΗ εγγραφής, πατήστε το κουμπί “Διακοπή” . Μετά από μια σύντομη παύση για την ολοκλήρωση του τρέχοντος κεφαλαίου, θα εμφανιστεί ξανά στην οθόνη η τρέχουσα προβολή κάμερας με τον εναπομείναντα χρόνο εγγραφής που είναι διαθέσιμος στον τρέχοντα δίσκο.

Εγγραφή ήχου
Το ενσωματωμένο μικρόφωνο για εγγραφή ήχου στο DVD*Pak* βρίσκεται στα δεξιά της οθόνης του μόνιτορ. Σε περιβάλλον με αέρα ή θόρυβο, είναι προτιμότερο να έχετε το μικρόφωνο σε σίγαση κατά τη διάρκεια της επιθεώρησης και ενώ πραγματοποιείτε εγγραφή του βίντεο από την κάμερα. Ενδεχομένως να θέλετε να ενεργοποιήσετε το μικρόφωνο για την εγγραφή σχολίων κατά τη διάρκεια της επιθεώρησης. Για την εναλλαγή μεταξύ ενεργοποίησης και απενεργοποίησης του μικρόφωνου, απλώς πατήστε το πλήκτρο “Σίγαση μικροφώνου” . Όταν γίνει σίγαση του μικροφώνου, θα εμφανιστεί ένα εικονίδιο σίγασης ήχου και θα εξαφανιστεί όταν ενεργοποιηθεί το μικρόφωνο.

Οριστικοποίηση δίσκου
Όταν χρησιμοποιείτε δίσκο DVD/R για εγγραφή, δεν είναι δυνατή η αναπαραγωγή του DVD σε καμία άλλη μονάδα έως ότου γίνει οριστικοποίηση του DVD. Μετά την οριστικοποίηση ενός δίσκου, δεν είναι δυνατή η εκ νέου εγγραφή του. Σε έναν οριστικοποιημένο δίσκο, θα εμφανιστεί μια σειρά από επιλέξιμα κεφάλαια. Οι δίσκοι RW δεν απαιτούν οριστικοποίηση και μπορούν να προστεθούν σε

1. Όταν σας ζητηθεί να οριστικοποιήσετε το δίσκο, εάν επιλέξετε να τον οριστικοποιήσετε, χρησιμοποιήστε τα κουμπιά με τα βέλη για να επισημάνετε την επιλογή “Ναι” και πατήστε Enter. *(Βλ. Εικόνα 13).* Εάν δεν θέλετε να οριστικοποιήσετε το δίσκο, επισημάνετε την επιλογή “Όχι” με τα κουμπιά με τα πλήκτρα και πατήστε το κουμπί “Enter”.

Εικόνα 13 – Επιλογή “Οριστικοποίηση δίσκου”

2. Θα εμφανιστεί μια ειδοποίηση, η οποία θα σας ενημερώνει ότι μετά την οριστικοποίηση δεν επιτρέπεται περαιτέρω εγγραφή. *(Βλ. Εικόνα 14).* Για να ξεκινήσει η οριστικοποίηση, επιλέξτε “OK”.

Εικόνα 14 – Προειδοποίηση οριστικοποίησης

3. Η διαδικασία οριστικοποίησης ενδέχεται να διαρκέσει αρκετά λεπτά, ανάλογα με τον όγκο του εγγεγραμμένου υλικού. Μετά την ολοκλήρωση της οριστικοποίησης, θα γίνει εξαγωγή του δίσκου.

   Επίσης, είναι δυνατή η οριστικοποίηση δίσκων πατώντας το κουμπί “Επιστροφή”, επιλέγοντας “Ρύθμιση” και, στη συνέχεια, επιλέγοντας “Οριστικοποίηση” από το μενού.

Αναπαραγωγή εγγεγραμμένου βίντεο

Για την αναπαραγωγή ενός εγγεγραμμένου κεφαλαίου, πατήστε το κουμπί ΕΠΙΣΤΡΟΦΗ ● για να εμφανιστεί το μενού και επισημάνετε την επιλογή Προεπισκόπηση DVD. Στη συνέχεια, πατήστε το κουμπί “Επιλογή” ▭.

Εάν δεν έχει γίνει οριστικοποίηση του δίσκου , θα γίνει εμφάνιση και αναπαραγωγή του τελευταίου εγγεγραμμένου βίντεο στην οθόνη του DVDR.

Εάν έχει γίνει οριστικοποίηση του δίσκου, θα εμφανιστεί μια σειρά μικρογραφιών για τα υπάρχοντα κεφάλαια που έχουν εγγραφεί στο δίσκο. Επισημάνετε αυτό που θέλετε να αναπαράγετε και πατήστε ξανά το κουμπί “Επιλογή” για να γίνει έναρξή του. (Δε θα ακούγεται ήχος κατά την προεπισκόπηση βίντεο στο DVD*Pak*, όμως θα ακούγεται σε συσκευή αναπαραγωγής DVD ή σε υπολογιστή, εάν έχει γίνει εγγραφή του). Για να επιστρέψετε στη λειτουργία εγγραφής, πατήστε το κουμπί “Επιστροφή” ● για να επιστρέψετε στο μενού και να επισημάνετε την επιλογή “Βίντεο → DVD”. Πατήστε “Επιλογή”, επισημάνετε την επιλογή **Video In** και πατήστε ξανά “Επιλογή”. Η μονάδα είναι τώρα έτοιμη για εγγραφή είτε RW ή μη οριστικοποιημένου δίσκου.

Εντοπισμός της κάμερας χρησιμοποιώντας τον πομπό Sonde

Πολλά συστήματα επιθεώρησης αγωγών SeeSnake διαθέτουν ενσωματωμένο πομπό Sonde, ο οποίος μεταδίδει ένα σήμα 512 Hz με δυνατότητα εντοπισμού. Όταν είναι ενεργοποιημένος ο πομπός Sonde, ένας εντοπιστής όπως το RIDGID SR-20, SR-60, Scout™ ή το NaviTrack® II στα 512 Hz θα μπορεί να το εντοπίσει, επιτρέποντάς σας να καθορίσετε υπόγεια την τοποθεσία της κάμερας.

Για να ενεργοποιήσετε τον πομπό SeeSnake Sonde ενώ χρησιμοποιείτε το DVD*Pak,* πατήστε το πλήκτρο “Sonde” ▣. Όταν ο πομπός Sonde είναι ενεργοποιημένος, θα εμφανιστεί ένα εικονίδιο Sonde στην οθόνη. Επίσης, στην οθόνη ενδέχεται να εμφανίζονται ορισμένες παρεμβολές από την εκπομπή του πομπού Sonde.

Αυτό θα εξαφανιστεί όταν απενεργοποιηθεί ο πομπός Sonde, πατώντας ξανά το πλήκτρο “Sonde” ▣.

Η καλύτερη προσέγγιση για τον εντοπισμό του πομπού είναι η κίνηση της βέργας ώθησης περίπου 1,5 έως 3 μέτρα και η χρήση του εντοπιστή για την εύρεση της θέσης του πομπού Sonde. Εάν θέλετε, μπορείτε να επεκτείνετε τη βέργα ώθησης σε παρόμοια απόσταση στη συνέχεια του σωλήνα και να εντοπίσετε και πάλι τον πομπό, ξεκινώντας από την προηγούμενη εντοπισμένη θέση. Για να εντοπίσετε τον πομπό Sonde, ενεργοποιήστε τον εντοπιστή και ρυθμίστε τον σε λειτουργία εντοπισμού πομπού Sonde. Σαρώστε προς την κατεύθυνση της πιθανής θέσης του πομπού Sonde, έως ότου ο εντοπιστής εντοπίσει τον πομπό Sonde. Μόλις εντοπίσετε τον πομπό Sonde, χρησιμοποιήστε τις ενδείξεις του εντοπιστή για να εντοπίσετε ακριβώς τη θέση του. Για αναλυτικές οδηγίες σχετικά με τον εντοπισμό του πομπού Sonde, συμβουλευτείτε το Εγχειρίδιο χειριστή για το μοντέλο εντοπιστή που χρησιμοποιείτε.

Ανίχνευση αγωγών του καλωδίου ώθησης SeeSnake

Πέραν της δυνατότητας ανίχνευσης του πομπού Sonde που είναι ενσωματωμένος στην κάμερα του συστήματος, το DVD*Pak* σάς δίνει επίσης τη δυνατότητα εντοπισμού το αγωγού του υπόγειου καλωδίου ώθησης SeeSnake, χρησιμοποιώντας ένα βασικό εντοπιστή RIDGID όπως το NaviTrack® II, το Scout™, το SR-20 ή το SR-60. Για τον εντοπισμό του αγωγού του καλωδίου ώθησης SeeSnake, απλώς συνδέστε έναν πομπό μεταβίβασης αγωγών με καλά γειωμένο σύνδεσμο χρησιμοποιώντας μια μονάδα γείωσης και τοποθετώντας τον άλλο σύνδεσμο στον ακροδέκτη σύνδεσης πομπού του DVD*Pak*. Ο ακροδέκτης σύνδεσης πομπού μεταβίβασης είναι μια μεταλλική προεξοχή τοποθετημένη στα δεξιά της μπαταρίας. *(Βλ. Εικόνα 3).*

Ρυθμίστε τον πομπό μεταβίβασης και τον εντοπιστή στην ίδια συχνότητα, π.χ. στα 33 kHz και χρησιμοποιήστε τον τελευταίο για να ανιχνεύσετε τον αγωγό *(Εικόνα 15).* Ο ενσωματωμένος πομπός Sonde ενδέχεται να είναι ενεργοποιημένος ταυτόχρονα, ενώ εάν ο εντοπιστής σας είναι εξοπλισμένος με τη δυνατότητα SimulTrace™, μπορείτε να ακολουθήσετε τη βέργα ώθησης μέχρι την θέση της κάμερας και στη συνέχεια να εντοπίσετε τον πομπό Sonde στην κάμερα, καθώς τον πλησιάζεται πάνω από το έδαφος.

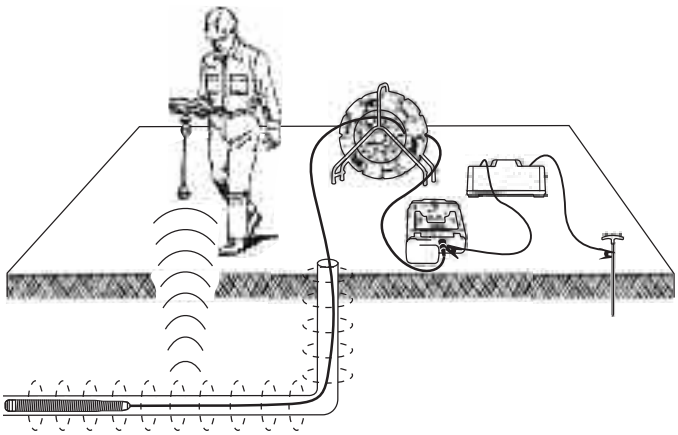

Εικόνα 15 – Ανίχνευση αγωγών της βέργας ώθησης

Εάν δεν διαθέτετε τη λειτουργία SimulTrace™, χρησιμοποιήστε έναν πομπό μεταβίβασης και έναν εντοπιστή για να ανιχνεύσετε τους αγωγούς της βέργας ώθησης. Όταν μειωθεί η ένταση του σήματος, ρυθμίστε τον εντοπιστή σε λειτουργία πομπού Sonde στη συχνότητα του ενσωματωμένου πομπού Sonde, συνήθως 512 Hz. Απομακρύνετε το σήμα από το σημείο όπου η συχνότητα ανίχνευσης αγωγών άρχισε να μειώνεται και μηδενίστε στον ενσωματωμένο πομπό Sonde. Επειδή ο εντοπισμός των συχνοτήτων μέσω πομπών μπορεί να προκαλέσει παραμόρφωση της εικόνας στο μόνιτορ, καλό είναι να απενεργοποιείτε τους πομπούς Sonde και μεταβίβασης, ενώ επιθεωρείτε το εσωτερικό ενός αγωγού και να τους ενεργοποιείτε μόνον όταν είστε έτοιμοι να προχωρήσετε σε εντοπισμό.

Οδηγίες συντήρησης

Καθαρισμός

⚠ προειδοποίηση

Βεβαιωθείτε ότι όλα τα σύρματα και τα καλώδια είναι αποσυνδεμένα και ότι η μπαταρία έχει αφαιρεθεί πριν από τον καθαρισμό του DVD*Pak*, για να περιοριστεί ο κίνδυνος ηλεκτροπληξίας.

Μην χρησιμοποιείτε υγρά καθαριστικά στο DVD*Pak*. Καθαρίστε το DVD*Pak* με βρεγμένο πανί. Για να καθαρίσετε τις οθόνες, χρησιμοποιήστε μόνο καθαριστικά που είναι εγκεκριμένα για οθόνες LCD. Μην αφήσετε να διεισδύσει υγρό στο DVD*Pak*.

Εξαρτήματα

⚠ προειδοποίηση

Τα παρακάτω εξαρτήματα έχουν σχεδιαστεί για λειτουργία με το DVD*Pak*. Άλλα εξαρτήματα κατάλληλα για χρήση με άλλο εξοπλισμό μπορεί να καταστούν επικίνδυνα όταν χρησιμοποιούνται με το DVD*Pak*. Προκειμένου να μειωθεί ο κίνδυνος σοβαρού τραυματισμού, χρησιμοποιήστε μόνο τα εξαρτήματα που είναι ειδικά σχεδιασμένα και συνιστώνται για χρήση με το DVD*Pak*, όπως αυτά που επισημαίνονται παρακάτω.

Αρ. καταλόγου		Περιγραφή
ΗΠΑ	ΕΕ	
32743	28218	Επαναφορτιζόμενη μπαταρία ιόντων λιθίου 18 V
32068	32073	Φορτιστής μπαταρίας
32648	32693	Κιτ διπλής μπαταρίας με φορτιστή
32708	32713	Κιτ απλής μπαταρίας με φορτιστή
Διάφορα		Εντοπιστής RIDGID SeekTech® ή NaviTrack®
Διάφορα		Πομποί RIDGID SeekTech® ή NaviTrack®

Μεταφορά και αποθήκευση

Πριν από τη μεταφορά, αφαιρέστε τις μπαταρίες. Μην εκθέτετε σε ισχυρούς κραδασμούς ή κρούσεις κατά τη μεταφορά. Εάν αποθηκεύσετε τη συσκευή για μεγάλο διάστημα, αφαιρέστε τις μπαταρίες. Αποθηκεύστε σε θερμοκρασίες από -20°C έως 70°C (-4°F to 158°F).

Φυλάξτε τις ηλεκτρικές συσκευές σε στεγνό χώρο, για να μειώσετε τον κίνδυνο ηλεκτροπληξίας.

Προστατεύστε από υπερβολική θερμότητα. Η μονάδα θα πρέπει να είναι τοποθετημένη μακριά από πηγές θερμότητας, όπως καλοριφέρ, ανοίγματα εκροής θερμού αέρα, θερμάστρες ή άλλα προϊόντα (συμπεριλαμβανομένων ενισχυτών) που παράγουν θερμότητα.

Σέρβις και επιδιόρθωση

⚠ προειδοποίηση

Το ακατάλληλο σέρβις ή επιδιόρθωση μπορεί να καταστήσει το DVD*Pak* μη ασφαλές για λειτουργία.

Το σέρβις και η επιδιόρθωση του DVD*Pak* πρέπει να γίνουν από ένα Ανεξάρτητο Εξουσιοδοτημένο Κέντρο Σέρβις της RIDGID.

Για πληροφορίες σχετικά με το πλησιέστερο σε εσάς Ανεξάρτητο Εξουσιοδοτημένο Κέντρο Σέρβις της RIDGID ή για τυχόν απορίες σχετικά με το σέρβις και τις επισκευές:

- Επικοινωνήστε με τον τοπικό διανομέα RIDGID.
- Επισκεφθείτε τον ιστότοπο www.RIDGID.com ή www.ridgid.eu για να βρείτε το τοπικό σημείο επικοινωνίας με τη Ridge Tool.
- Επικοινωνήστε με το Τμήμα Σέρβις της Ridge Tool στη διεύθυνση rtctechservices@emerson.com ή από ΗΠΑ και Καναδά καλέστε στο (800) 519-3456.

Απόρριψη

Τμήματα της μονάδας περιέχουν πολύτιμα υλικά και μπορούν να ανακυκλωθούν. Υπάρχουν εταιρείες που ειδικεύονται στην ανακύκλωση και μπορείτε να τις βρείτε στον τόπο σας. Η απόρριψη των εξαρτημάτων πρέπει να γίνεται σύμφωνα με τους ισχύοντες κανονισμούς. Επικοινωνήστε με την τοπική αρχή διαχείρισης απορριμμάτων για περισσότερες πληροφορίες.

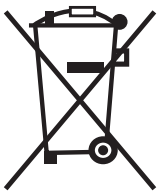

Για τις χώρες της ΕΚ: Μην απορρίπτετε τον ηλεκτρικό εξοπλισμό με οικιακά απορρίμματα!

Σύμφωνα με την Ευρωπαϊκή Οδηγία 2002/96/ΕΚ για την Απόρριψη ηλεκτρολογικού και ηλεκτρονικού εξοπλισμού και την υλοποίησή του στην εθνική νομοθεσία, ο ηλεκτρολογικός εξοπλισμός που δεν είναι πλέον χρήσιμος πρέπει να συλλέγεται ξεχωριστά και να απορρίπτεται με περιβαλλοντικά σωστό τρόπο.

Απόρριψη μπαταρίας

Για τις ΗΠΑ και τον Καναδά: Η ετικέτα RBRC™ (Rechargeable Battery Recycling Corporation) στα πακέτα μπαταριών σημαίνει ότι η RIDGID έχει ήδη καταβάλει ποσό για την ανακύκλωση των πακέτων μπαταριών ιόντων λιθίου, μόλις προσεγγίσουν το τέλος της διάρκειας ζωής τους.

Οι RBRC™, RIDGID® και άλλοι προμηθευτές μπαταριών έχουν σχεδιάσει τα προγράμματά τους στις ΗΠΑ και τον Καναδά, προκειμένου να συλλέγουν και να ανακυκλώνουν τις επαναφορτιζόμενες μπαταρίες. Οι κανονικές και επαναφορτιζόμενες μπαταρίες περιέχουν υλικά που δεν πρέπει να απορριφθούν απευθείας στη φύση, καθώς και πολύτιμα υλικά που μπορούν να ανακυκλωθούν. Συμβάλλετε στην προστασία του περιβάλλοντος και διατηρήστε τους φυσικούς πόρους, επιστρέφοντας τις χρησιμοποιημένες μπαταρίες στον τοπικό αντιπρόσωπο ή σε ένα εξουσιοδοτημένο κέντρο σέρβις της RIDGID για ανακύκλωση. Επίσης, το τοπικό κέντρο ανακύκλωσης μπορεί να σας υποδείξει επιπλέον τοποθεσίες απόρριψης.

Το RBRC™ αποτελεί σήμα κατατεθέν της Rechargeable Battery Recycling Corporation.

Για χώρες της ΕΚ: Ελαττωματικά ή χρησιμοποιημένα πακέτα μπαταριών/μπαταρίες πρέπει να ανακυκλώνονται σύμφωνα με την οδηγία 2006/66/ΕΚ.

Πίνακας 1 Αντιμετώπιση προβλημάτων

Πρόβλημα	ΠΙΘΑΝΗ ΑΙΤΙΑ ΒΛΑΒΗΣ	Λύση
Δεν φαίνεται η εικόνα βίντεο της κάμερας.	Δεν υπάρχει τροφοδοσία για το SeeSnake.	Βεβαιωθείτε ότι έχετε συνδέσει σωστά την παροχή τροφοδοσίας ή ότι η μπαταρία είναι φορτισμένη.
		Ελέγξτε το διακόπτη λειτουργία του DVD*Pak*.
	Βλάβη στις συνδέσεις.	Ελέγξτε τη σύνδεση στη μονάδα DVD*Pak* από το SeeSnake.
		Ελέγξτε τη θέση και τους πείρους στη σύνδεση SeeSnake.
	Η οθόνη έχει ρυθμιστεί σε λάθος πηγή.	Η ρύθμιση περιγράφεται στη ενότητα “Ρύθμιση οθόνης βίντεο”.
	Χαμηλή μπαταρία.	Επαναφορτίστε τις μπαταρίες ή συνδέστε μια εξωτερική παροχή τροφοδοσίας.
Εμφανίζεται η προειδοποίηση μπαταρίας.	Χαμηλή μπαταρία18 V του DVD*Pak*.	Επαναφορτίστε τις μπαταρίες DVD*Pak*. Πραγματοποιήστε εναλλαγή σε εναλλασσόμενο ρεύμα (110/220VAC).

SeeSnake® DVD*Pak*

⚠ ВНИМАНИЕ!

Прежде чем использовать изделие, внимательно изучите это руководство по эксплуатации. Непонимание и несоблюдение инструкций, содержащихся в данном руководстве, может привести к пожару, поражению электрическим током и/или серьезной травме.

RIDGID®

SeeSnake® DVD*Pak*	
Запишите ниже серийный номер, и сохраните серийный номер аппарата указанный на фирменной табличке.	
Серийный №	

Содержание

Обозначения техники безопасности 277

Общие правила по технике безопасности
Безопасность в рабочей зоне 279
Электробезопасность 279
Личная безопасность 279
Эксплуатация и обслуживание оборудования 280
Использование и уход за аккумулятором 280
Ремонт 280

Специфическая информация по технике безопасности 280
Безопасность*DVD* Pak 281

Описание, характеристики и стандартное оборудование
Описание 281
Характеристики 282
Стандартное оборудование 282
Дополнительные принадлежности 282

Компоненты*DVD*Pak 282
Кнопки управления DVDR 282

Предэксплуатационный осмотр 283

Подготовка оборудования и рабочей зоны 283
Размещение DVD*Pak* 283
Подключение DVD*Pak* 284
Значки подключения 284
Включение SeeSnake DVD*Pak* 284
Включение монитора и DVDR 285

Настройки*DVD*Pak 286

Средства управленияDVD*Pak* 287
Кнопочное управление 287
Кнопки управления DVDR 287
Значки дисплея DVDPak 287

Инструкция по эксплуатации 288
Запуск 288
Проверка кабеля 288
Запись проверки 289
Воспроизведение записанного видеоматериала 290
Определение местоположения камеры с помощью зонда 290
Отслеживание трассы проталкивающего кабеля SeeSnake 290

Инструкция по обслуживанию 291
Очистка 291

Аксессуары 291

Транспортировка и хранение 291

Обслуживание и ремонт 291

Утилизация 291

Утилизация аккумуляторов 292

Диагностика неисправностей 292

Обозначения техники безопасности

В данном руководстве по эксплуатации и на приборе, знаки безопасности и сигнальные слова используются для сообщения важной информации по технике безопасности. В данном разделе объясняется значение этих сигнальных слов и обозначений.

Это обозначение опасности. Оно используется для предупреждения об опасности получения травмы. Следуйте всем сообщениям по технике безопасности, которые обозначаются данным символом, чтобы предотвратить возможные травмы или летальный исход.

ОПАСНОСТЬ Знак ОПАСНОСТЬ указывает на опасную ситуацию, которая, если ее не избежать, приведет к летальному исходу либо опасной травме.

ВНИМАНИЕ Знак ВНИМАНИЕ указывает на опасную ситуацию, которая, если ее не избежать, может привести к летальному исходу либо опасной травме.

ОСТОРОЖНО Знак ОСТОРОЖНО указывает на опасную ситуацию, которая, если ее не избежать, может привести к травме, незначительной либо средней тяжести.

ПРЕДУПРЕЖДЕНИЕ Знак ПРЕДУПРЕЖДЕНИЕ указывает на информацию, относящуюся к защите имущества.

Этот символ означает «внимательно прочитайте руководство по эксплуатации перед использованием оборудования». Руководство по эксплуатации содержит важную информацию по безопасной и правильной работе с оборудованием.

Этот символ означает «всегда надевайте защитные очки с боковыми щитками или закрытые защитные очки при обслуживании либо использовании этого оборудования, чтобы снизить риск повреждения глаз».

Это обозначение указывает на риск поражения электрическим током.

Общие правила по технике безопасности

⚠ ВНИМАНИЕ

Прочтите все предупреждения относительно безопасного использования и все инструкции. Несоблюдение предупреждений и инструкций может привести к удару током, пожару и (или) серьезным травмам.

СОХРАНЯЙТЕ ВСЕ ПРЕДУПРЕЖДЕНИЯ И ИНСТРУКЦИИ ДЛЯ ДАЛЬНЕЙШЕГО ОБРАЩЕНИЯ К НИМ!

Рабочая зона

- **Рабочая зона должна содержаться в чистоте и быть хорошо освещенной.** Загроможденность и слабая освещенность рабочих зон увеличивают вероятность несчастных случаев.
- **Недопустимо пользоваться оборудованием во взрывоопасных средах, то есть вблизи горючих жидкостей, газов или пыли.** При работе с оборудованием могут появиться искры, что может привести к воспламенению пыли или газов.
- **Не допускается присутствие детей и посторонних лиц во время работы с оборудованием.** Отвлекаясь, вы можете потерять контроль.

Электробезопасность

- **Не прикасайтесь к заземленным поверхностям, например, трубам, нагревателям, печам и холодильникам.** Риск поражения электрическим током повышается, если тело замкнуто на массу или на землю.
- **Берегите оборудование от дождя и влаги.** Проникновение воды внутрь оборудования увеличивает риск удара током.
- **Не допускается неправильная эксплуатация шнура. Не следует использовать шнур для переноски или передвижения оборудования, а также для отключения его от электросети. Берегите шнур от воздействия тепла, смазочных материалов, острых краев и движущихся деталей устройств.** Повреждение или запутывание шнура увеличивает риск удара током.
- **Если не удается избежать использования оборудования во влажном месте, используйте устройство защитного отключения (УЗО) для безопасного электропитания.** Использование УЗО снижает риск поражения электротоком.
- **Следите за тем, чтобы все электрические подключения оставались сухими и не соприкасались с землей. Запрещается прикасаться к вилкам и корпусу оборудования влажными руками.** Это повышает риск удара током.

Личная безопасность

- **Следите за своими действиями, будьте внимательны и аккуратны при работе с оборудованием. Если вы устали или находитесь под воздействием лекарственных препаратов или алкоголя, не используйте оборудование.** Потеря концентрации при работе с оборудованием может привести к серьезным травмам.
- **Используйте индивидуальные средства защиты. При работе всегда используйте средства защиты для глаз.** Такие защитные средства как пылезащитная маска, ботинки с нескользящими подошвами, каска и беруши, используемые в соответствующих условиях, снижают травмоопасность.
- **Не перенапрягайтесь. Всегда сохраняйте устойчивую опору ног и равновесие.** Это обеспечивает более уверенное управление оборудованием в непредсказуемых ситуациях.
- **Используйте соответствующую одежду. Не наде-**

вайте просторную одежду или драгоценности. Не допускайте попадания волос, перчаток и краев одежды в движущиеся части. Просторная одежда, драгоценности и длинные волосы могут в них зацепиться.

Эксплуатация и обслуживание оборудования

- **Не перегружайте оборудование. Используйте соответствующее оборудование для каждого типа работы.** Правильный выбор оборудования способствует более качественному, безопасному и быстрому выполнению работы.
- **Не допускается использование оборудования, если его переключатель не переходит в положение «ВКЛ.» или «ВЫКЛ.».** Оборудование, которое нельзя включить или выключить, опасно и нуждается в ремонте.
- **Перед настройкой, заменой аксессуаров или передачей на хранение необходимо вынуть вилку из розетки и (или) снять аккумулятор.** Подобные меры предосторожности снижают травмоопасность.
- **Храните неиспользуемое оборудование вдали от детей. Не допускайте использование оборудования лицами, не работавшими с ним ранее и не ознакомленными с данными инструкциями.** Оборудование может представлять опасность в руках неквалифицированных пользователей.
- **Следите за состоянием оборудования.** Следите за тем, чтобы движущиеся части были отрегулированы и закреплены. Устраняйте поломки частей или любые другие факторы, которые могут повлиять на работу оборудования. В случае повреждения оборудования устраните неполадки перед работой. Плохое состояние оборудования является причиной многих несчастных случаев.
- **Используйте оборудование и аксессуары в соответствии с настоящим руководством, принимая во внимания условия и цели эксплуатации.** Использование оборудование не по назначению может стать причиной опасной ситуации.
- **Используйте только рекомендованные производителем аксессуары.** Аксессуары, подходящие для работы с одним оборудованием, могут быть опасными при использовании с другим.
- **Следите за тем, чтобы ручки инструмента оставались сухими и чистыми; не допускайте попадания на них масла или смазки.** Это обеспечит надежное управление оборудованием.

Использование и уход электроинструмента с аккумулятором.

- **Используйте для зарядки только зарядное устройство, рекомендованное производителем.** Зарядное устройство, подходящее для одного типа аккумулятора, может привести к риску возгорания при использовании с другим типом аккумулятора.
- **Используйте оборудование только с соответствующими аккумуляторами.** Использование любых других аккумуляторов может привести к риску возгорания или травмам.
- **Не проверяйте аккумуляторы токопроводящими предметами. Когда аккумулятор не используется, храните его вдали от других металлических предметов, таких как скрепки для бумаги, монеты, ключи, гвозди, шурупы и другие мелкие металлические предметы, которые могут замкнуть один контакт с другим.** Замыкание контактов аккумулятора может привести к ожогам или возгоранию.
- **При неправильном использовании из аккумулятора может вытечь жидкость. Избегайте ее попадание на кожу. При попадании на кожу, смойте ее водой. При попадании жидкости в глаза промойте их водой и обратитесь к врачу.** Жидкость, вытекшая из аккумулятора, может привести к раздражению и ожогам.
- **Используйте и храните аккумуляторы и зарядные устройства в сухом помещении с соответствующим температурным режимом.** Большие перепады температуры и повышенная влажность могут привести к повреждению аккумуляторов, к их протечке, к удару электротоком, возгоранию или ожогам. *Дополнительную информацию см. в инструкции к зарядному устройству.*
- **Зарядное устройство нельзя накрывать во время процесса зарядки.** Для правильной работы зарядного устройства необходимо обеспечить соответствующую вентиляцию. В противном случае возникает риск возгорания.
- **Утилизируйте батареи правильно.** От воздействия высоких температур аккумуляторы могут взорваться, поэтому их нельзя сжигать. В некоторых странах есть правила утилизации батарей. Соблюдайте все соответствующие нормативы.

Ремонт

- **Ремонт оборудования должен осуществляться квалифицированным персоналом с использованием оригинальных запасных частей.** Только таким образом гарантируется безопасность при эксплуатации оборудования.
- Выньте аккумуляторы и передайте оборудование для обслуживания квалифицированному обслуживающему персоналу при любом из следующих условий:
  - Если в прибор попала вода либо посторонние предметы;
  - Если прибор не работает нормально в соответствии с инструкциями по эксплуатации;
  - Если прибор уронили или повредили каким-либо образом;
  - Когда эксплуатационные качества прибора заметно меняются.

Специфическая информация по технике безопасности

⚠ ВНИМАНИЕ

Данный раздел содержит важную информацию по безопасности, имеющую отношение именно к данному оборудованию.

Чтобы снизить риск поражения электротоком и полу-

чения тяжелой травмы, внимательно прочитайте данное руководство перед использованием DVD*Pak* .

СОХРАНИТЕ ДАННУЮ ИНСТРУКЦИЮ!

Храните данную инструкцию рядом с механизмом для использования ее оператором.

Дальнейшую информацию по данному продукту Ridge Tool можно получить следующим образом

– Обратитесь к местному дистрибьютору RIDGID®
– Контакты ближайшего представительства Ridge Tool можно найти на сайте www.RIDGID.com или www.RIDGID.ru
– Обратитесь в Отдел технического обслуживания Ridge Tool по адресу rtctechservices@emerson.com, в США и Канаде вы также можете позвонить по номеру (800) 519-3456

Безопасность*DVD* Pak

- **Неправильное заземление электрической розетки может вызвать удар током и (или) серьезное повреждение оборудования.** Всегда проверяйте правильность заземления электрической розетки в рабочей зоне. Наличие трех штырей или УЗО в розетке не означает, что она заземлена должным образом. В спорных случаях розетка подлежит проверке квалифицированным электриком.
- **Для питания DVD Pak используйте только специально предназначенные для этого аккумуляторы, либо провод сети электропитания с двойной изоляцией.**
- **Нельзя работать с данным оборудованием, если оператор или механизм находятся в воде.** Работа с электроприбором в воде повышает риск удара током.
- **DVD*Pak* не является водонепроницаемым. Только камера и кабель толкателя имеют водоотталкивающую защиту.** Не подвергайте оборудование воздействию воды или дождя. Это повышает риск удара током.
- **Не используйте в местах, где возможен контакт с линиями высокого напряжения.** Данное оборудование не имеет защиты и изоляции от тока высокого напряжения.
- **Перед использованием DVD*Pak* прочитайте и изучите данное руководство по эксплуатации, руководство по эксплуатации катушки и все инструкции и предупреждения для остального оборудования.** Невыполнение указаний, содержащихся во всех инструкциях, может привести к материальному ущербу или к серьезным телесным повреждениям.
- **Всегда используйте соответствующие индивидуальные средства защиты при работе с оборудованием в водостоках.** В них могут содержаться химикаты, бактерии и другие вещества, которые могут быть токсичны, заразны, приводить к ожогам либо другим проблемам. Среди прочих средств индивидуальной защиты всегда должны использоваться защитные очки, а также могут использоваться такие средства как перчатки или рукавицы для очистки водостоков, латексные или резиновые перчатки, защитные маски, закрытые защитные очки, защитный комбинезон, респираторы и обувь со стальным носком.
- **При использовании оборудования для очистки водостоков одновременно с оборудованием по осмотру водостоков, достаточно надеть только рукавицы RIDGID.** Не хватайте вращающийся кабель для прочистки водостока чем либо еще, включая другие виды рукавиц или тряпки. Они могут зацепиться за кабель, что может привести к травмам руки. Под рукавицы для прочистки водостоков RIDGID одевайте только латексные или резиновые перчатки. Не используйте поврежденные рукавицы для прочистки водостоков.
- **Соблюдайте гигиену.** После работы с оборудованием по осмотру водостоков, мойте руки и другие части тела соприкасавшиеся с содержимым водостоков горячей водой с мылом. Не ешьте и не курите во время работы с оборудованием для осмотра водостоков. Это поможет предотвратить заражение токсичным либо инфекционным материалом.

Более подробные инструкции по эксплуатации устройства Sony® DVDR можно найти в руководстве, предоставляемом производителем устройства.

Описание, характеристики и стандартное оборудование

Описание

Прибор SeeSnake® DVD*Pak* состоит из современного легковесного устойчивого к внешним воздействиям монитора, блока управления и блока записи для использования в комплекте с системой для диагностики труб SeeSnake. В сочетании с устройством записи цифровых видеодисков (DVDR) Sony® устройтсво DVD*Pak* может использоваться для сбора, записи и хранения визуальной информации в удобном DVD-формате.

Устройство DVD*Pak* легко подсоединяется к барабану SeeSnake, камере и монитору для записи изображения предметов, которые находятся в зоне видимости камеры. Также его можно использовать с видеосистемой SeeSnake с отдельным монитором для записи поступающего изображения на DVD. Устройство предоставляет удобные средства управления для использования многофункционального рекодера Sony, одновременно защищая рекодер в прочном легкопереносимом корпусе.

К прочему дополнительному оборудованию, которое применяется в комплекте с прибором SeeSnake DVD*Pak* , относятся следующие:

- Аккумулятор
- Локатор/приемник RIDGID (например, модели SR-20, SR-60, Scout™ или Navitrack® II)
- Передатчик RIDGID (например, модели ST-510, ST-305, NaviTrack® Brick или 10-ваттный передатчик Navitrack®)
- Счетчик для измерения длины кабеля Count Plus, как правило, встроенный в видеосистему SeeSnake.

Характеристики

Вес (вместе с DVDR) .....4,2 кг без аккумулятора, 4,8 кг с аккумулятором

Вес (без DVDR) .....2,6 кг без аккумулятора, 3,2 кг с аккумулятором

Размеры (в закрытом виде):
- Длина.....35 см без аккум.
- Ширина .....23 см
- Высота.....13,4 см

Источник электропитания .....100-240 В/50-60 Гц пер. тока, или 18 В пост. тока от аккумулятора

Тип аккумулятора ..1 литий-ионный аккумулятор на 18 В, 2,2 А-ч.

Номинальное напряжение .....14-16 В пост. тока 40 Вт
12 В пост. тока 30 Вт (только DVR)

Рабочая среда:
- Температура.....от 5°C до 35°C
- Влажность .....5-95 % отн. влаж.
- Температура хранения.....от -20°C до 70°C
- Высота над уровнем моря ..4000 метров

Дисплей .....4,3” OLED монитор (10,9 см) или 5,7 LCD монитор (14,47 cm)

Резкость изображения .....480 x 272 (OLED монитор)
320 x 240 (LCD монитор)

Диапазон рабочих температур в режиме «только показ» (без использования DVDR):
- Дисплей OLED монитора 4,3” .....от -40°C до 85°C
- Дисплей LCD монитора 5,7” .....от -20°C до 70°C

Стандартное оборудование

- DVD*Pak*
- Блок питания с трансформацией переменного тока 100-220 В в 15 В постоянного тока
- Руководство оператора
- Устройство записи цифровых видеодисков (DVDR) Sony VRD-MC5
- DVD-диск с инструкциями
- Кабель RCA
- Плечевой ремень
- Руководство оператора Sony DVDR

Дополнительные принадлежности

	Ном.кат.(США)	Ном.кат.(ЕС)
Литий-ионный перезаряжаемый аккумулятор 18 В	32743	28218
Зарядное устройство	32068	32073
Комплект из двух аккумуляторов с зарядным устройством	32648	32693
Комплект из одного аккумулятора с зарядным устройством	32708	32713

Оборудование DVDPak защищено патентами США и международными патентами, как действительными, так и заявленными.

Компоненты*DVD* Pak

Рис. 1. Компоненты DVD*Pak*

Рис. 2. Клавиатура DVD*Pak*

Кнопки управления DVDR

Кнопка возврата: Выводит на экран меню Sony DVDR.

Кнопка включения: осуществляет включение и выключение системы DVD*Pak*. Также управляет питанием дисплея.

Кнопка записи: запускает запись на Sony DVDR.

Кнопки со стрелками: используются для навигации в меню.

Кнопка ввода/выбора: производит выбор выделенного пункта меню.

Кнопка стоп: останавливает запись или воспроизведение.

Кнопка выброса: Открывает дисковый лоток.

Предэксплуатационный осмотр

⚠ ВНИМАНИЕ

Каждый раз перед использованием необходимо производить осмотр SeeSnake DVD*Pak* и исправлять все малейшие неисправности, чтобы снизить риск тяжелой травмы от удара током и других причин, а также чтобы предотвратить повреждение механизма.

1. Проверьте отключение питания, отсоединение всех внешних источников питания и кабелей, и выемку аккумулятора. Произведите осмотр шнуров, кабелей и разъемов на предмет повреждения или изменений.
2. Очистите DVD*Pak* от грязи, масла и других загрязнителей для облегчения процесса осмотра и предотвращения выскальзывания прибора из рук во время его транспортировки или эксплуатации.
3. Осмотрите прибор DVD*Pak* и убедитесь в отсутствии поврежденных, изношенных, утерянных или неверно расположенных деталей или любых других неисправностей, которые могут помешать работе в безопасном стандартном режиме.
4. Произведите осмотр всего остального оборудования в соответствии с его документацией и убедитесь в надлежащем рабочем состоянии.
5. При обнаружении каких-либо проблем устраните их, прежде чем использовать устройство.

Подготовка оборудования и рабочей зоны

⚠ ВНИМАНИЕ

Настройте DVD*Pak*и подготовьте рабочую зону в соответствии с данными рекомендациями в целях снижения риска получения травм от удара током, возгорания и других причин, а также и для того чтобы предотвратить повреждение прибора DVD*Pak*.

1. Проверьте рабочую зону на наличие:
   - Достаточного освещения
   - Воспламеняющихся жидкостей, паров или пыли, которые могут воспламениться. Если такие вещества присутствуют в рабочей зоне, не начинайте работу до тех пор, пока источники не будут определены и удалены. Устройство DVD*Pak* не взрывоустойчиво. Электрические соединения могут давать искру.
   - Чистого, ровного, устойчивого и сухого места для оператора. Не используйте прибор стоя в воде.
   - Удобного доступа к электрической розетке при питании от внешнего источника с отсутствием возможных причин повреждения шнура питания.
2. Оцените предстоящую работу. По возможности определите точку(-и) доступа к водостоку, их размер и длину, наличие в водостоке каких-либо химикатов и т.п. Очень важно соблюдать особые меры безопасности при работе в среде, насыщенной химикатами. Обратитесь к производителю химикатов за необходимой информацией.
3. Выберите нужное для выполнения задания оборудование. SeeSnake DVD*Pak* предназначен для просмотра и записи информации, поступающей со специальной камеры. Дополнительное оборудование для других типов применения можно найти в каталоге инструментов Ridge в сети Интернет на сайте www.RIDGID.com или www.RIDGID.ru.
4. Удостоверьтесь в полной проверке всего оборудования.
5. Изучите рабочую зону и определите целесообразность установки ограждения, чтобы ограничить доступ на площадку посторонним лицам. Их присутствие может отвлечь оператора во время выполнения работы. При проведении работ в непосредственной близости к транспортному потоку, необходимо выставить дорожные конусы или иное ограждение для предупреждения водителей.
6. При необходимости удалите сантехнику (унитазы, раковины и т.п.) для получения доступа к трубе.

Размещение DVD*Pak*

Откройте солнцезащитную панель и дисплей DVD*Pak* и разместите прибор так, чтобы обеспечить доступ и просмотр при работе с камерой и толкателем во время обследования. Убедитесь в отсутствии влаги в месте размещения DVD*Pak* и другого оборудования во время их использования. Прибор DVD*Pak* не имеет защиты от проникновения влаги, поэтому эксплуатация его в условиях повышенной влажности может привести к удару током или повреждению оборудования.

Размещайте камеру и барабан в соответствии с Руководством по эксплуатации. Убедитесь в устойчивости оборудования DVD*Pak* и барабана.

Подключение DVD*Pak*

Рисунок 3 - Соединения DVD*Pak*

Значки подключения

Разъем системы SeeSnake

Штекер Video In

Штекер A/V out

Насадочный контакт передатчика

40 Watts 14-16V **Вилка электропитания DVD*Pak***

30 Watts 12V DVD Power Only **Вилка электропитания только для DVDR**

Рис. 4. Подключение вилки системного кабеля к разъему системы DVD*Pak*

ПРЕДУПРЕЖДЕНИЕ При подключении или отключении системного кабеля SeeSnake поворачивайте только стопорную втулку. Во избежание повреждений никогда не сгибайте и не крутите разъем или кабель.

Системный кабель SeeSnake

Выньте системный кабель SeeSnake из держателя и вставьте вилку системного кабеля в соответствующий разъем системы SeeSnake на приборе DVD*Pak*. Подключение осуществляется следующим образом: вставьте направляющий штырь кабеля в гнездо расположенное на устройстве разъема. Надавливая, натяните внешнюю стопорную втулку кабеля на выступающую из корпуса часть разъема.

ПРИМЕЧАНИЕ! Направляющий выступ, находящийся в верхней части соединителя кабеля, при правильном расположении вилки будет направлен вверх.

Варианты с внешним монитором

1. Оборудование DVD*Pak* можно также использовать с внешним монитором SeeSnake, подключившись кабелем RCA, который находится в сумке прикреплённой к наплечному ремню, к порту Video Out монитора. Другой конец кабеля подключается к желтому порту DVD*Pak* видеовхода на задней панели DVD*Pak*, помеченному знаком V.
2. Через порт A/V out A/V видеосигнал от камеры и аудиосигнал от микрофона поступают напрямую на другой DVDR или монитор. (При подключении монитора с динамиками может появиться пищащий сигнал. Этого можно избежать, выключив микрофон переключателем Mute.)

   Записанные видео и аудиоматериалы не передаются от Sony DVDR через порт A/V out.

Рис. 5. DVD*Pak* с SeeSnake

Питание SeeSnake DVD*Pak*

Питание SeeSnake DVD*Pak* может осуществляться либо от перезаряжаемого литий-ионного аккумулятора RIDGID, либо от сети электропитания посредством входящего в комплект блока питания. Более предпочтительным является питание от аккумулятора, поскольку оно позволяет уменьшить риск поражения электрическим током. **Кроме того, блок питания не предназначен для наружного использования и должен использоваться только в помещениях.**

Питание от аккумулятора

Сухими руками вставьте полностью заряженный аккумулятор в аккумуляторный отсек на задней стенке DVD*Pak*.

Рис. 6. Установленный аккумулятор

Проверьте надежность установки аккумулятора. *Дополнительную информацию смотрите в руководстве по эксплуатации зарядного устройства.*

Поставляемые с DVD*Pak* аккумуляторы рассчитаны на электрический заряд 2,2 А-ч. При полной зарядке, в зависимости от режима использования (время записи и т.п.), DVD*Pak* может работать на протяжении 2,5-3 часов. Светодиодный индикатор состояния аккумулятора отображает уровень заряда *(Рис. 7)*. *См. таблицу показаний индикатора состояния аккумулятора.*

Рис. 7 - Индикатор состояния аккумулятора

Аккумулятор Статус	Внешний Питание Не подключен	Внешний Питание Подключен
ПОЛНЫЙ	Постоянный зеленый	Мигающий зеленый (5 сек ВЫКЛ, 0,2 ВКЛ)
СРЕДНИЙ	Постоянный зеленый и красный	Мигающий зеленый и красный (5 сек ВЫКЛ, 0,2 ВКЛ)
МАЛЫЙ	Постоянный красный, 4 звук. сигнала	Мигающий красный (5 сек ВЫКЛ, 0,2 ВКЛ)
РАЗРЯЖЕН	Постоянный красный на 5 сек, писк на 5 сек и отключение	

Таблица показаний индикатора состояния аккумулятора

Питание от сети

Для обеспечения питания от сети используется входящий в комплект поставки блок питания, предназначенный для выпрямления переменного тока и понижения напряжения электросети до используемого в DVD*Pak*.

ПРЕДУПРЕЖДЕНИЕ Внешний источник питания предназначен для использования только внутри помещения.

Для приведения системы в действие с помощью кабеля питания найдите розетку электропитания. Шнур электропитания состоит из двух секций, одна из которых включается в стандартную двухконтактную розетку с напряжением 110-120 В (США) на одном конце и подсоединяется к блоку питания на другом. Вторая секция соединяет блок питания с устройством DVD*Pak* и подключается к разъему с обозначением 40Вт—14-16В в правой части задней стенки устройства *(Рис. 8)*.

Рисунок 8 - Подключенный внешний блок питания

Сухими руками соедините две секции друг с другом и вставьте штекер в разъем на задней стенке DVD*Pak*. Проложите шнур по открытому пространству и сухими руками подключите блок питания к соответствующей сети электропитания. При использовании удлинителя убедитесь в том, что диаметр его провода соответствует диаметру шнура питания. Минимальный диаметр для кабелей длиной 25 футов (7,6 м) составляет 18 единиц американского проволочного калибра. Минимальный диаметр для кабелей длиной свыше 25 футов (7,6 м) составляет 16 единиц американского проволочного калибра.

Включение монитора и DVDR

После завершения подключения всех соединений и установки аккумулятора (при его использовании) монитор DVD*Pak* и записывающее устройство DVD можно включить одним нажатием кнопки включения ⏻. Монитор также можно включить отдельно нажатием кнопки включения ⏻ на клавиатуре. Это позволяет экономить заряд аккумулятора, используя монитор без включения записывающего устройства.

Если монитор включен отдельно, посредством кнопки включения дисплея ⏻, не забудьте его затем выключить той же кнопкой. При включении монитора вместе с DVDR нажатием только кнопки включения ⏻ на устойстве DVD*Pak*, их также можно одновременно выключить нажатием той же кнопки.

Настройки DVD*Pak*

Следующие настройки могут изменяться в зависимости от места и целей использования устройства DVD*Pak*.

Настройка видеодисплея

Если на дисплее не отображается передаваемое с камеры изображение, можно сделать следующее *(Рис. 9)*:

1. Нажмите кнопку возврата ● в левой части панели управления DVD*Pak*. Появится меню.
2. Посредством кнопок со стрелками ⬆⬇ выделите пункт Video ➔ DVD и нажмите кнопку ввода.
3. Посредством кнопок со стрелками ⬆⬇ выделите пункт VIDEO IN и нажмите кнопку ввода.

Данные действия укажут устройству источник для отображения на дисплее.

Настройка Auto-Chapter

Оптимальным значение данного параметра является «Off» (Выкл), что означает, что записывающее устройство будет начинать новую главу каждый раз при остановке записи. Для установки данного параметра нажмите кнопку возврата ● для выхода в главное меню и выберите пункт «Setup» (Установка). Переместите указатель на пункт Auto-Chapter и нажмите кнопку ввода ▭. Посредством кнопок со стреклами ⬆⬇ измените значение на «Off» и нажмите кнопку ввода ▭ .

Настройка видео NTSC/PAL

Записывающее устройство должно форматировать диски в том же цветовом формате, в каком поступает сигнал с видеокамеры. Доступны два варианта цветовой системы: NTSC (США) и PAL (Европа). В случае несоответствия цветовой системы и формата диска, запись производиться не будет. Установить цветовую систему можно следующим образом:

1. Нажмите кнопку возврата ● для выхода в главное меню.
2. Нажатием стрелок ⬆⬇ выделите **Setup** и нажмите кнопку ввода для входа в меню **Setup** (Установка).
3. Стрелкой вниз перейдите на пункт **Color System** (цветовая система) и нажмите кнопку ввода.
4. Посредством кнопок со стрелками ⬆⬇ выделите нужную цветовую систему (например, NTSC для США и PAL для Европы).
5. Нажмите кнопку возврата для выхода в главное меню и повторите пункты 2 и 3 для настройки видеодисплея *(см. стр. 286).*

Параметр, используемый в меню установки во время форматирования диска, определяет формат этого диска. В устройстве DVD*Pak* может отображаться как PAL так и NTSC, независимо от цветовой системы установленной в блоке Sony. Однако после форматирования DVD на него можно записывать сигнал только той цветовой системы, которая использовалась во время форматирования диска.

Настройка единиц измерения

В DVD*Pak* расстояние может измеряться в метрах или футах, а можно установить автоматический выбор. (Это касается только тех систем SeeSnake, которые оборудованы цифровыми счетчиками расстояния Count*Plus*). Для установки единиц измерения:

1. При включенном DVD*Pak* нажмите кнопку меню ▤ .
2. Посредством кнопок со стрелками ▽ перейдите к пункту **Unit** (единица измерения).
3. Поредством кнопки выбора ◈ установите значение Feet, Meters, или Auto (футы, метры, автоматический выбор).
4. После установки нужного значения просто еще раз нажмите кнопку меню ▤, чтобы закрыть меню.

Настройка цвета

В дисплее DVD*Pak* можно установить большую цветовую плотность. Для настройки цвета:

1. При включенном DVDPak и подключенной камере See Snake нажмите кнопку меню ▤.
2. Если пункт Color в меню не выделен, используйте кнопки со стрелками ▽△ для перехода на него.
3. Посредством кнопок со стрелками ◁▷ измените параметр цвета на необходимый.
4. После установки желаемого значения просто закройте меню повторным нажатием клавиши меню ▤ .

Настройка контраста и яркости

Повторите действия, перечисленные в описании настройки цвета, для изменения настроек контраста и яркости дисплея (Contrast и Brightness соответственно). Эти параметры можно изменить еще раз в процессе обследования в зависимости от условий освещенности внутри трубы. Также, настройку яркости можно производить напрямую при нажатии клавиши яркости ☀.

Средства управления DVD*Pak*

Кнопочное управление

Кнопки со стрелками: Используются для перехода между пунктами меню и изменения значения параметров (например, контраста).

Кнопка выбора: Используется для выбора параметров в меню единиц измерения (футы, метры, автоматический выбор).

Кнопка меню: Используется для выхода в меню таких параметров дисплея, как цвет, яркость, контраст, единицы измерения.

Кнопка яркости: Используется для непосредственного управления яркостью светодиода видеокамеры.

Кнопка выключения микрофона: Используется для выключения микрофона в процессе записи или включения его для записи коментариев по ходу обследования.

Кнопка зонда: Используется для включения встроенного зонда для отслеживания местоположения головки с камерой.

Кнопка отображения: Используется для вертикального отображения изображения на экране (только на LCD-дисплеях 5,7”).

Кнопка нуля: Используется для установки временной точки отсчета для счетчика расстояния в приборах, оборудованных Count*Plus*.

Клавиша включения дисплея: Управляет включением и выключением дисплея DVD*Pak*. Не управляет питанием DVDR.

Кнопки управления DVDR

Кнопка возврата: Вызывает меню Sony DVDR.

Кнопка включения: Включает и выключает систему DVD*Pak*. Также управляет питанием дисплея.

Кнопка записи: Запускает запись в Sony DVDR.

Кнопки со стрелками: Позволяют выбирать пункты меню.

Кнопка ввода/выбора: Выбирает выделенный пункт меню.

Кнопка остановки: Останавливает запись или воспроизведение.

Кнопка выброса: Открывает дисковый лоток.

Значки дисплея DVDPak

Уровень емкости батареи: Указывает уровень оставшейся емкости батареи.

Микрофон выкл: Показывается при выключенном микрофоне.

Зонд: Показывается при включенном зонде.

Управление яркостью: Показывается при изменении яркости дисплея.

Рисунок 9. Средства управления DVD*Pak*

Рисунок 10 - Кнопки DVDR

Инструкция по эксплуатации

⚠ ВНИМАНИЕ

Всегда надевайте средства защиты для глаз, чтобы защитить глаза от грязи и других инородных тел.

При обследовании водостоков, в которых могут содержаться опасные химикаты или бактерии, всегда должны использоваться средства индивидуальной защиты, такие как: перчатки из латекса, закрытые защитные очки, защитные маски и респираторы для защиты от ожогов и инфекций.

Нельзя работать с данным оборудованием, если оператор или механизм находятся в воде. Работа с электроприбором в воде повышает риск удара током. Обувь на резиновой подошве с противоскользящим покрытием поможет избежать падений и ударов током особенно на влажных поверхностях.

Следуйте инструкции по эксплуатации, чтобы снизить риск удара током и другие риски.

Запуск

1. Проверьте правильность установки устройства.
2. Подключите DVD*Pak* либо напрямую к камере SeeSnake, либо к внешнему монитору SeeSnake посредством кабеля RCA.
3. Зафиксируйте головку с камерой в направляющем хомуте катушки и включите устройство DVD*Pak* ⏻.
4. При наличие в лотке DVD диска, система произведет его проверку. При отсутствии диска он будет запрошен.
5. Чтобы вставить диск нажмите кнопку выброса диска ⏏ и вставьте в лоток чистый диск DVD-R или DVD-RW. Закройте лоток нажатием кнопки выброса.

ПРЕДУПРЕЖДЕНИЕ **Перед открытием лотка диска убедитесь в том, что герметичкая крышка открыта. Это позволит избежать повреждения механизма лотка.**

6. В случае обнаружения неформатированного диска, система запросит разрешение на его форматирование. Нажмите кнопку возврата ● для начала форматирования. На неформатированный диск запись производиться не будет.
7. Закройте герметичную крышку дискового лотка DVD*Pak* для защиты от проникновения пыли и влаги.

Рисунок 11- Открытый лоток DVD

После обнаружения форматированного диска изображение с видеокамеры будет отображено на экране DVDR и на мониторе DVD*Pak*. Если изображение с камеры не отображается на дисплее, тогда необходимо изменить источник для дисплея. *(См. настройки видеодисплея на стр. 286)*

Рисунок 12 - Отображение сигнала с камеры на экране DVDR

Проверка кабеля

1. Включите устройство DVD*Pak*, если оно выключено.
2. Поместите головку с камерой в трубу.
3. Продолжайте диагностику трубопроводов в соответствии с руководством пользователя SeeSnake.

Настройка яркости

В зависимости от условий диагностики может понадобиться увеличить или уменьшить яркость светодиода видеокамеры внутри обследуемой трубы. Для этого про-

сто нажмите кнопку яркости и увеличьте или уменьшите уровень яркости посредством кнопок со стрелками . По окончании нажмите клавишу меню .

Поворот изображения
Во время обследования трубы, видеокамера может перевернуться и начать передавать искаженное изображение. При использовании DVD*Pak* с LCD дисплеем 5,7”, кнопка отображения позволит развернуть изображение на экране (отобразить его вертикально) для более удобного просмотра. (Данная функция отсутствует на OLED -дисплее 4,3”). Изображение будет записано в том виде, как оно отображается на экране.

Управление Count*Plus*
При использовании барабана SeeSnake, оборудованного счетчиком расстояния Count*Plus*, измеренное расстояние будет отображаться на дисплее DVD*Pak*. При необходимости измерить расстояние от какой-либо промежуточной точки (например, стыка или коллектора) нажатием на DVD*Pak* кнопки Нуль можно начать промежуточный отсчет расстояния, с изображением числа в квадратных скобках [0.0]. Вторым коротким нажатием на кнопку осуществляется возврат к основному счетчику. Длительное нажатие (>3 секунд) приводит к обнулению основного счетчика расстояния.

Дополнительную информацию по использованию Count*Plus* можно найти в руководстве по эксплуатации Count*Plus*. Такие параметры Count*Plus* как дата и время устанавливаются посредством клавиши меню Count*Plus* с переходом в меню Tools (Инструменты) Count*Plus*. Текстовые наложения в Count*Plus* управляются посредством клавиатуры Count*Plus*, что подробно описано в руководстве по эксплуатации Count*Plus*.

Запись проверки

Новый вставленный в DVDR диск автоматически форматируется для записи, при условии что видеокамера подключена.

При необходимости выполните действия, описанные в разделе настроек видеодисплея *(стр. 286)*, чтобы выбрать в качестве входа **Video In**.

ПРЕДУПРЕЖДЕНИЕ Встряска или перемещение устройства во время записи может физически повредить диск и стать причиной порчи DVD. Прерывание питания устройства во время записи приведет к потере несохраненных глав.

Общая запись
Базовая техника записи сравнительно проста.

1. Поместите видеокамеру в трубе там, где необходимо начать запись.
2. Нажмите кнопку записи . На дисплее появится слово «Recording» (Идет запись). Аудиосигнал также автоматически записывается через встроенный микрофон, если он не выключен посредством кнопки выключения микрофона *(см. Рис. 3).*
3. Для приостановки записи нажмите кнопку записи . Для продолжения, снова ее нажмите.
4. Для прекращения записи нажмите кнопку остановки . После небольшой паузы для завершения записи главы, на дисплее будет снова показано изображение с камеры с указаным под ним количеством оставшегося времени записи на данном диске.

Запись звука
Встроенный микрофон DVD*Pak* для записи звука расположен справа от экрана монитора. В ветренную погоду или в условиях повышенного шума микрофон лучше отключить и записывать только видеоданные с камеры. При проведении обследования микрофон может понадобиться для записи устных коментариев. Для включения и выключения микрофона просто нажмите кнопку выключения микрофона . При выключении микрофона на экране будет отображена пиктограмма отключения микрофона , которая исчезнет при повторном его включении.

Финализация диска
При использовании диска DVD/R для записи, этот диск невозможно будет просмотреть ни на каком другом устройстве, пока запись на нем не будет финализирована. После финализации, дальнейшая запись на этот диск становится невозможной. При запуске финализированного диска на экран выводится ряд доступных для просмотра глав. Диски RW не нуждаются в финализации, и дальнейшаа запись на них возможна.

1. При появлении на экране запроса на финализацию диска, если вы решили это сделать, выделите посредством кнопок со стрелками слово «Yes» (Да) и нажмите ввод. *(См. Рисунок 13)* Если вы не хотите финализировать диск, выделите посредством кнопок со стрелками слово «No» (Нет) и нажмите кнопку ввода.

Рисунок 13 - Запрос на финализацию диска

2. На экране будет выведено предупреждение о невозможности дальнейшей записи на диск после его финализации. *(См. Рисунок 14)* Выберите «OK» для начала финализации.

Рисунок 14 - Предупреждение о финализации

3. Процесс финализации может потребовать нескольких минут в зависимости от объема записанной информации. По окончании финализации производится выброс диска.

   Также финализацию диска можно запустить, нажав кнопку возврата, затем выбрав в меню Setup (Установка) и далее Finalize (Финализация).

Воспроизведение записанного видеоматериала

Для воспроизведения записанной главы нажмите кнопку возврата ● для выхода в меню и выберите **DVD Preview** (Просмотр DVD). Затем нажмите кнопку выбора ▭ .

Если диск не был финализирован, то появится и будет проигрываться записанный последним видеоматериал.

Если диск финализирован, то будет показан ряд эскизов глав, записанных на этом диске. Выделите нужный и нажмите клавишу выбора еще раз для его запуска. (Аудиодорожку нельзя прослушать на DVD*Pak*, но если она была записана, то ее будет слышно при проигрывании диска в DVD-плейере или компьютере.) Для возврата в режим записи нажмите кнопку возврата ● для возврата в меню и выделите пункт Video → DVD. Нажмите кнопку выбора, выделите **Video In** и снова нажмите кнопку выбора. Теперь устройство готово к записи информации на нефинализированный или перезаписываемый (RW) диск.

Определение местоположения камеры с помощью зонда

Многие системы обследования труб SeeSnake оборудованы встроенным зондом, испускающим определяемый сигнал на частоте 512 Гц. При включенном зонде локатор, например RIDGID SR-20, SR-60, Scout™ или NaviTrack® II, установленный на частоту 512 Гц может уловить этот сигнал, позволяя определить местоположение видеокамеры под землей.

Для включения зонда SeeSnake во время использования DVD*Pak* нажмите кнопку зонда ▣. Пока зонд включен, на дисплее будет отображаться его пиктограмма. На дисплее могут также отображаться линии помех в передаче зонда.

Они исчезнут сразу после выключения зонда повторным нажатием кнопки зонда ▣.

Самый легкий способ обнаружения зонда - это ввести толкатель в трубу на длину 1,5-3 метра и воспользоваться локатором для обнаружения местоположения зонда. При желании толкатель можно продвинуть на такое же расстояние дальше по трубе и затем снова обнаружить зонд, начиная от предыдущей найденной точки. Для поиска зонда включите локатор и переведите его в режим поиска зонда. Сканируйте в направлении возможного нахождения зонда, пока локатор его не обнаружит. Когда зонд будет обнаружен, используйте показания локатора для нахождения более точного местоположения. Более подробную информацию по обнаружению зонда можно найти в руководстве по эксплуатации используемой вами модели локатора.

Отслеживание трассы проталкивающего кабеля SeeSnake

Помимо возможности определить местонахождение зонда, встроенного в видеокамеру системы, прибор DVD*Pak* также позволяет отслеживание трассы прохождения под землей кабеля с помощью стандартного локатора RIDGID, например NaviTrack® II, Scout™, SR-20 или SR-60. Для отслеживания кабеля SeeSnake просто подключите линейный передатчик с одним контактом заземленным через заземлительный стержень и другим подключенным к клемме передатчика DVD*Pak*. Насадочный контакт передатчика представляет собой металлическую скобу, расположенную справа от аккумулятора. *(См. Рис. 3)*

Настройте линейный передатчик и локатор на одну частоту, например 33 кГц, и используйте локатор для отслеживания трассы *(рис. 15).* Встроенный в видеокамеру зонд может быть при этом включен. Если ваш локатор оснащен функцией работы SimulTrace™, вы можете проследить весь путь толкателя до видеокамеры и затем выявить местонахождение зонда в камере при приближении к нему над землей.

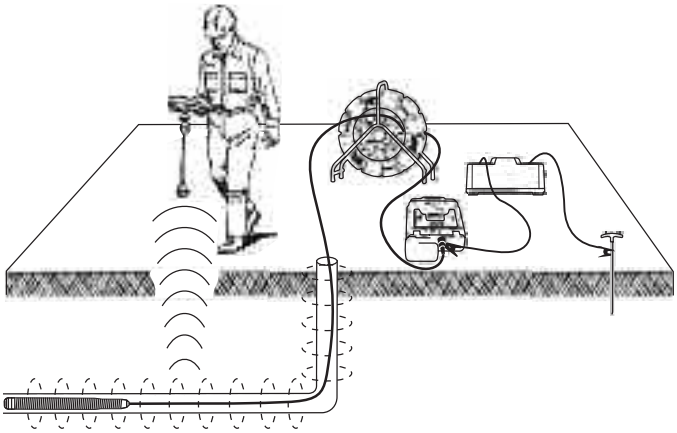

Рисунок 15 - Отслеживание трассы толкателя

Если же функция SimulTrace™ отсутствует, то для обнаружения трассы толкателя можно использовать линейный передатчик и локатор. При ослаблении сигнала переключите локатор в режим поиска зонда и настройте его на частоту встроенного зонда, обычно равную 512 Гц.

Отследите сигнал с того места, где начала падать частота обнаружения трассы, и настройтесь на частоту встроенного зонда. Поскольку определение частот, излучаемых передатчиками, может вызвать помехи изображения на мониторе, рекомендуется отключать зонд и линейные передатчики на время проведения диагностики внутри трассы. Включать эти устройства следует только тогда, когда требуется определить местоположение какого-либо объекта.

Инструкция по обслуживанию

Очистка

⚠ ВНИМАНИЕ

Перед проведением очистки DVD*Pak* убедитесь в отсоединении всех шнуров и кабелей и отключении аккумулятора во избежание удара электрическим током.

Запрещается чистить прибор DVD*Pak* с помощью жидкостей или абразивов. Очищать оборудование DVD*Pak* следует влажной тканью. Для очистки экранов следует применять только очистители, рекомендованные для LCD-экранов. Не допускайте проникновения жидкости внутрь устройства DVD*Pak*.

Аксессуары

⚠ ВНИМАНИЕ

Следующие вспомогательные аксессуары предназначены для работы с оборудованием DVD*Pak*. Другие аксессуары, подходящие для работы с другим оборудованием, могут быть опасными при использовании с DVD*Pak*. Для снижения риска тяжелой травмы, используйте только аксессуары специально созданные и рекомендованные к использованию с оборудованием DVD*Pak*и которые перечислены далее.

№ по каталогу		Описание
США	ЕС	
32743	28218	Литий-ионный перезаряжаемый аккумулятор 18 В
32068	32073	Зарядное устройство
32648	32693	Комплект из двух аккумуляторов с зарядным устройством
32708	32713	Комплект из одного аккумулятора и зарядного устройства
Разные		Локатор RIDGID SeekTech® или NaviTrack®
Разные		Передатчики RIDGID SeekTech® или NaviTrac®

Транспортировка и хранение

Перед отправкой прибора необходимо извлечь из него аккумуляторы. При транспортировке не допустимы тяжелые удары и сильные воздействия. При долгом хранении необходимо извлечь аккумуляторы из устройства. Хранить при температуре от -10 до 70°C.

Храните электрооборудование в сухих местах для уменьшения риска удара электротоком.

Защитите устройство от чрезмерного нагрева. Данное устройство следует располагать вдали от источников тепла, таких как радиаторы, обогреватели, печи или другие приборы (в том числе усилители) генерирующие тепло.

Обслуживание и ремонт

⚠ ВНИМАНИЕ

Неправильное обслуживание или ремонт может стать причиной неполадок в работе оборудования DVD*Pak*.

Обслуживание и ремонт приборов DVD*Pak* должны производиться в независимых авторизованных сервисных центрах компании RIDGID.

Для получения информации о ближайшем независимом сервис-центре RIDGID и по любым вопросам ремонта и обслуживания:

- Обратитесь к местному дистрибьютору RIDGID.
- Узнать контакты ближайшего представительства Ridge Tool вы можете на сайте www.RIDGID.com или www.RIDGID.ru.
- Обратитесь в Отдел технического обслуживания Ridge Tool по адресу rtctechservices@emerson.com, в США и Канаде вы также можете позвонить по номеру (800) 519-3456.

Утилизация

Детали данного устройства состоят из ценных материалов и могут быть переработаны. В своем регионе вы можете найти компании, специализирующиеся на утилизации. Утилизируйте компоненты в соответствии со всеми нормативами. Узнайте дополнительную информацию в местной организации по утилизации отходов.

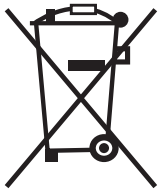

Для граждан ЕС: Не выбрасывайте электрическое оборудование вместе с бытовыми отходами!

В соответствии с Указом 2002/96/EC по утилизации электрического и электронного оборудования, электрическое оборудование, не пригодное для дальнейшего использования, должно собираться отдельно и утилизироваться безопасным для окружающей среды способом.

Утилизация аккумуляторов

Для граждан США и Канады: наклейка корпорации RBRC™ на аккумуляторной батарее означает, что компания RIDGID уже уплатила стоимость утилизации литий-ионных аккумуляторов по окончании их срока службы.

RBRC™, RIDGID® и другие поставщики аккумуляторов разработали программы по сбору и переработке перезаряжаемых аккумуляторов на территории США и Канады. Как в обычных, так и в перезаряжаемых аккумуляторах содержатся материалы, попадание которых в окружающую среду недопустимо, но которые имеют определенную ценность и могут быть переработаны для дальнейшего использования. Помогите нам защитить окружающую среду и сохранить природные богатства, вернув использованные аккумуляторы вашему региональному распространителю или в официальный сервисный центр RIDGID для утилизации. В вашем региональном центре утилизации вы также можете узнать адреса других пунктов приема.

RBRC™ является зарегистрированной торговой маркой Корпорации по утилизации перезаряжаемых аккумуляторов.

Для граждан ЕС: неисправные и использованные аккумуляторы и аккумуляторные батареи должны быть утилизированы в соответствии с указом 2006/66/EC.

Таблица 1 Неисправности и методы их исправления

НЕИСПРАВНОСТЬ	ВОЗМОЖНАЯ ПРИЧИНА	РЕШЕНИЕ
Отсутствует изображение с видеокамеры.	Отсутствие питания SeeSnake.	Проверьте заряд аккумулятора или правильность подключения к источнику питания.
		Проверьте выключатель на мониторе устройства DVD*Pak*.
	Неисправность контактов.	Проверьте соединения между блоком DVD*Pak* и SeeSnake.
		Проверьте фиксацию и состояние штырей в разъеме SeeSnake.
	Дисплей настроен не на тот источник.	Произведите установку в соответствии с инструкцией по установке видеодисплея.
	Аккумулятор разряжен.	Зарядите аккумулятор, либо подключите внешний источник питания.
Появляется мигающее предупреждение о разрядке аккумулятора.	Аккумуляторы (на 18 В) в устройстве DVD*Pak* разряжены.	Зарядите аккумуляторы DVD*Pak*. Подключитесь к источнику переменного тока (110/220 В).

SeeSnake® DVD*Pak*

⚠ UYARI!

Bu aleti kullanmadan önce Kullanım Kılavuzu'nu dikkatlice okuyun. Bu kılavuzun içeriğinin anlaşılmaması ve içeriğine uyulmaması elektrik çarpması, yangın ve/veya ağır kişisel yaralanmalara yol açabilir.

RIDGID®

SeeSnake® DVD*Pak*	
Aşağıdaki Seri Numarasını kaydedin ve isim levhasındaki ürün seri numarasını muhafaza edin.	
Seri No.	

İçindekiler

Makine Seri Numarası için Kayıt Formu 293
Güvenlik Sembolleri 295
Genel Güvenlik Kuralları
Çalışma Alanı Güvenliği 295
Elektrik Güvenliği 295
Kişisel Güvenlik 295
Kullanım ve Bakım 296
Pil Kullanımı ve Bakımı 296
Servis 296
Özel Güvenlik Bilgileri 296
DVD*Pak* Güvenliği 297
Açıklama, Teknik Özellikler ve Standart Ekipman
Açıklama 297
Teknik Özellikler 298
Standart Ekipman 298
İsteğe Bağlı Ekipman 298
DVD*Pak* Bileşenleri 298
DVDR Tuş Denetimleri 298
Çalışma Öncesi Kontrol 299
Ekipmanın ve Çalışma Alanının Hazırlanması 299
DVD*Pak* Yerleşimi 299
DVD*Pak*'ı Bağlama 300
Bağlantı Simgeleri 300
SeeSnake DVD*Pak*'ı Çalıştırma 300
Monitor Ve DVDR Çalıştırması 301
DVD*Pak* Ayarları 302
DVD*Pak* Denetimleri 303
Tuş Takımı Denetimleri 303
DVDR Tuş Denetimleri 303
DVD*Pak* Ekran Simgeleri 303
Kullanım Kılavuzu 304
Sistemin Çalıştırılması 304
Hattı Kontrol Etme 304
İnceleme Kaydetme 305
Kaydedilen Videoyu Oynatma 306
Sonda Kullanarak Kameranın Yerini Belirleme 306
SeeSnake İtme Kablosu Hattının Tespiti 306
Bakım Talimatları 307
Cihazın Temizlenmesi 307
Aksesuarlar 307
Taşıma ve Saklama 307
Bakım ve Onarım 307
Elden Çıkarma 308
Pillerin Bertaraf Edilmesi 308
Sorun Giderme 308

Güvenlik Sembolleri

Bu kullanıcı kılavuzunda ve ürün üzerinde güvenlik sembolleri ve uyarı kelimeleri önemli güvenlik bilgilerini bildirmek için kullanılmıştır. Bu bölüm, bu uyarıların ve simgelerin daha iyi anlaşılmasını sağlamak için hazırlanmıştır.

Bu güvenlik uyarı simgesidir. Sizi potansiyel kişisel yaralanma tehlikesine karşı uyarmak için kullanılır. Olası yaralanma veya ölümden sakınmak için bu simgeyi izleyen tüm güvenlik talimatlarına uyun.

TEHLIKE TEHLİKE, sakınılmadığı takdirde ölüm veya ciddi yaralanmayla sonuçlanacak tehlikeli bir durumu belirtir.

UYARı UYARI, sakınılmadığı takdirde ölüm veya ciddi yaralanmayla sonuçlanabilecek tehlikeli bir durumu belirtir.

DIKKAT DİKKAT, sakınılmadığı takdirde küçük veya orta derece yaralanmaya yol açabilecek tehlikeli bir durumu belirtir.

BİLDİRİM BİLDİRİM, eşyanın korunmasıyla ilgili bilgileri belirtir.

Bu simge ekipmanı kullanmadan önce kullanıcı kılavuzunun dikkatlice okunması gerektiği anlamına gelir. Kullanıcı kılavuzu ekipmanın güvenli ve düzgün kullanımına dair önemli bilgiler içerir.

Bu sembol göz yaralanması riskini azaltmak için ekipmanı taşırken veya kullanırken daima yan korumaları olan güvenlik gözlükleri veya koruyucu gözlüklerin takılması gerektiğini gösterir.

Bu sembol elektrik çarpması riskini gösterir.

Genel Güvenlik Kuralları

UYARı

Tüm güvenlik uyarılarını ve talimatlarını okuyunuz. Uyarı ve talimatlara uyulmaması elektrik çarpması, yangın ve ağır yaralanmalara yol açabilir.

İLERDE BAŞVURMAK İÇİN TÜM UYARI VE TALIMATLARI SAKLAYIN!

Çalışma Alanı

- **Çalışma alanının temiz ve iyi aydınlatılmış olmasını sağlayın.** Dağınık ve karanlık alanlar kazaları davet eder.
- **Ekipmanı alev alabilen sıvıların, gazların ya da tozların olduğu patlayıcı ortamlarda kullanmayın.** Ekipman toz ya da gazları tutuşturabilecek kıvılcımlar üretebilir.
- **Ekipmanı kullanırken çocukları ve izleyenleri uzakta tutun.** Dikkatinizi dağıtan öğeler kontrolü kaybetmenize sebep olabilir.

Elektrik Güvenliği

- **Borular, radyatörler, ocaklar ve buzdolapları gibi topraklanmış yüzeylere temas etmekten kaçının.** Eğer vücudunuz topraklanmışsa elektrik çarpması ihtimali artar.
- **Ekipmanı yağmura ya da ıslak koşullara maruz bırakmayın.** Ekipmana giren su, elektrik çarpması ihtimalini artırır.
- **Kabloyu kötü kullanmayın. Kabloyu kesinlikle ekipmanı taşımak, çekmek ya da çıkarmak için kullanmayın. Kabloyu ısıdan, yağdan, keskin kenarlardan ve hareketli parçalardan uzak tutun.** Hasarlı ve dolaşmış kablolar elektrik çarpması ihtimalini artırır.
- **Ekipmanın nemli bir ortamda kullanılması kaçınılmaz ise bir topraklama hatası devre kesici (GFCI) korumalı güç kaynağı kullanın.** GFCI kullanımı elektrik çarpması ihtimalini azaltır.
- **Tüm elektrik bağlantılarını kuru ve zeminden uzak tutun. Fişlere veya ekipmana elleriniz ıslakken dokunmayın.** Bu, elektrik çarpması riskini azaltır.

Kişisel Güvenlik

- **Dikkatli olun, ne yaptığınıza dikkat edin ve ekipmanı kullanırken sağduyunuzu kullanın. Yorgunken ya da ilaçların, alkol veya tedavi etkisindeyken ekipmanı kullanmayın.** Ekipmanın kullanımı esnasında bir anlık dikkatsizlik önemli kişisel yaralanmalara yol açabilir.
- **Koruyucu kişisel ekipmanlar kullanın. Daima koruyucu gözlük takın.** Toz maskeleri, kaymaz güvenlik ayakkabıları, baretler ve kulak korumaları gibi koruyucu ekipmanların kullanımı kişisel yaralanmaların azalmasını sağlar.
- **Aşırı zorlamadan kullanın. Yere daima sağlam ve dengenizi koruyacak şekilde basın.** Bu, beklenmedik durumlarda ekipmanı daha iyi kontrol etmenizi sağlar.
- **Uygun şekilde giyinin. Bol giysiler giymeyin ve takı takmayın. Saçınızı, giysilerinizi ve eldivenlerinizi hareket eden parçalardan uzak tutun.** Bol giysiler, takılar ya da uzun saçlar hareket eden parçalar tarafından kapılabilir.

Kullanım ve Bakım

- **Ekipmanı zorlamayın. Yapacağınız işe uygun ekipman kullanın.** Doğru ekipman işinizi, uygun tasarlandığı oranda daha iyi ve güvenli şekilde yapar.
- **Anahtar ekipmanı AÇIP KAPATMIYORSA ekipmanı kullanmayın.** Anahtar ile kontrol edilemeyen ekipman tehlikelidir ve tamir edilmelidir.
- **Ekipmanı ayarlamadan, aksesuarlarını değiştirmeden veya depoya kaldırmadan önce fişini güç kaynağından çekin ve/veya pilini çıkartın.** Bu güvenlik önlemleri yaralanma riskini azaltır.
- **Kullanmadığınız ekipmanı çocukların erişemeyeceği yerlerde saklayın ve ekipmanı kullanma deneyimi olmayan ya da bu talimatlardan habersiz kişilerin ekipmanı kullanmalarına izin vermeyin.** Ekipman, eğitimsiz kullanıcıların ellerinde tehlikeli olabilir.
- **Ekipmanın bakımını yapın.** Yanlış hizalanmış ya da yanlış bağlanmış hareketli parçaları, arızalı parçaları ve ekipmanın çalışmasını etkileyebilecek diğer durumları kontrol edin. Eğer hasarlıysa, ekipmanı kullanmadan önce tamir ettirin. Birçok kaza bakımsız ekipmandan kaynaklanır.
- **Ekipmanı ve aksesuarlarını çalışma koşullarını ve yapılacak işi göz önünde bulundurarak bu talimatlara uygun şekilde kullanın.** Ekipmanın tasarlandığı uygulama dışında kullanılması tehlikeli durumlara sebep olabilir.
- **Sadece, üretici tarafından ekipmanınız için tavsiye edilen aksesuarları kullanın.** Bir ekipman için uygun olan aksesuarlar başka bir ekipmanda kullanıldığında tehlikeli olabilir.
- **Tutma yerlerinin kuru ve temiz kalmasını sağlayın; yağ ve gresten arındırın.** Bu, ekipmanı daha iyi kavramanızı sağlar.

Pil Kullanımı Ve Bakımı

- **Yalnızca üretici tarafından belirlenmiş şarj cihazını ile şarj edin.** Bir pil takımı türüne uygun olan şarj cihazının başka bir pil takımı türünü şarj etmek için kullanılması yangına sebep olabilir.
- **Ekipmanı, sadece özel olarak belirlenmiş pillerle kullanın.** Başka pillerin kullanımı yaralanma ve yangına sebep olabilir.
- **Pillere iletken cisimlerle dokunmayın. Pilleri kullanmadığınızda ataç, bozuk para, anahtar, çivi, vida, küçük parçalar gibi bir kutuptan diğerine bağlantı yapabilecek metal cisimlerden uzak tutun.** Pil kutuplarını birbirine değdirmek yanık ve yangınlara sebep olabilir.
- **Kötü kullanım koşullarında pilden sıvı çıkabilir, bu sıvıya temas etmekten kaçının. Kazayla temas ederseniz su ile yıkayın. Eğer sıvı gözünüze temas ederse, tıbbi yardım da alın.** Pilden çıkan sıvı kaşıntı ve yanıklara sebep olabilir.
- **Pilleri ve şarj cihazlarını kuru ve uygun sıcaklık derecesine sahip alanlarda kullanın ve saklayın.** Aşırı sıcaklık dereceleri ve nem, pillere hasar verebilir ve sızıntı, elektrik çarpması, yangın veya yanıklara neden olabilir. *Daha fazla bilgi için şarj cihazının kılavuzuna bakın.*
- **Kullanım esnasında şarj cihazının üstünü örtmeyin.** Doğru işletim için doğru havalandırma gereklidir. Şarj cihazının üzerinin kapatılması yangına neden olabilir.
- **Pilleri doğru şekilde imha edin.** Yüksek sıcaklıklara maruz bırakılması pillerin patlamasına yol açabileceğinden pili ateşe atmayın. Bazı ülkelerde pilin atılmasıyla ilgili düzenlemeler olabilir. Lütfen geçerli tüm yönetmeliklere uyun.

Servis

- **Ekipmanınızın onarımını yetkili uzman kişilere sadece orijinal yedek parçaları kullanarak yaptırın.** Bu, aletin güvenliğinin devamlılığını sağlayacaktır.
- Aşağıdaki durumlardan herhangi birinde, pilleri çıkarın ve bakım yaptırmak üzere yetkili servis personeline gönderin:
  - Ürüne sıvı döküldüyse veya bir şey düştüyse;
  - Ürün, çalıştırma talimatlarına uyarak düzgün şekilde çalıştırılamıyorsa;
  - Ürün düşmüşse veya bir şekilde hasar görmüşse; veya
  - Ürün performansında önemli ölçüde farklılık oluştuğunda.

Özel Güvenlik Bilgileri

⚠ UYARı

Bu bölüm, bu ekipmana özel önemli güvenlik bilgilerini içerir.

Elektrik çarpması veya diğer ciddi yaralanma risklerini azaltmak için DVD*Pak* 'ı kullanmadan önce bu önlemleri dikkatlice okuyun.

BU TALİMATLARI SAKLAYIN!

Operatörün kullanması için bu kılavuzu makinenin yanında bulundurun.

Bu Ridge Tool ürünü ile ilgili sorularınız için:

– Bulunduğunuz bölgedeki RIDGID® bayisi ile iletişim kurun.
– Bulunduğunuz bölgedeki Ridge Tool irtibat noktasını bulmak için www.RIDGID.com.tr veya www.RIDGID.com adresini ziyaret edin.
– Ridge Tool Teknik Servis Departmanı ile iletişim kurmak için rtctechservices@emerson.com adresine yazın veya ABD ve Kanada'da (800) 519-3456 numaralı telefonu arayın/

DVD*Pak* Güvenliği

- **Düzgün olarak topraklanmamış bir elektrik prizi elektrik çarpmasına ve/veya ekipmanın ciddi şekilde hasar görmesine neden olabilir.** Çalışma alanında düzgün olarak topraklanmış bir elektrik prizi olduğunu kontrol edin. Topraklı priz olması, prizin düzgün olarak topraklandığını garanti etmez. Emin olmadığınız durumlarda prizi yetkili bir elektrik teknisyenine kontrol ettirin.
- **DVD Pak'ı, sadece özel olarak belirlenmiş pille veya çift yalıtımlı güç kaynağıyla çalıştırın.**
- **Operatör veya ekipman suyun içinde duruyorsa bu ekipmanı çalıştırmayın.** Elektrikli bir cihazın suyun içinde kullanılması elektrik çarpması riskini artırır.
- **DVD*Pak* suya dayanıklı değildir. Sadece kamera ve itme kablosu su geçirmezdir.** Ekipmanı suya veya yağmura maruz bırakmayın. Bu durum elektrik çarpması riskini artırır.
- **Yüksek gerilim temas tehlikesi bulunan yerlerde ekipmanı kullanmayın.** Ekipman yüksek gerilime karşı koruma ve yalıtım sağlayacak şekilde tasarlanmamıştır.
- **DVD*Pak*.**'ı kullanmadan önce bu kullanım kılavuzunu, bobin kullanım kılavuzunu ve kullanılan diğer ekipmanlarla ilgili talimatları ve tüm uyarıları okuyun ve anladığınızdan emin olun. Tüm talimatlara uyulmaması maddi hasara ve/veya ciddi kişisel yaralanmalara yol açabilir.
- **Ekipmanı tesisat borularının içinde kullanırken her zaman uygun kişisel koruyucu ekipman kullanın.** Tesisat boruları zehirli, bulaşıcı, yanıklara ve diğer sorunlara yol açabilen kimyasallar, bakteriler ve diğer maddeler içerebilir. Uygun kişisel koruyucu ekipmanlar her zaman güvenlik gözlüklerini içerir ve boru temizleme eldivenleri, lateks veya lastik eldivenler, yüz koruyucular, koruyucu gözlükler, koruyucu elbiseler, solunum cihazları ve çelik uçlu ayakkabılar içerebilir.
- **Boru inceleme ekipmanını kullanırken aynı zamanda boru temizleme ekipmanı da kullanıyorsanız sadece RIDGID Boru Temizleme Eldivenleri'ni kullanın.** Döner boru temizleme kablosunu diğer eldivenler veya bez dahil başka bir cisimle tutmayın. Kablonun etrafına dolanarak ellerinizin yaralanmasına yol açabilirler. RIDGID Boru Temizleme Eldivenleri'nin altına sadece lateks veya lastik eldivenler giyin. Hasarlı boru temizleme eldivenlerini kullanmayın.
- **İyi hijyen koşulları sağlayın.** Boru inceleme ekipmanını kullandıktan sonra ellerinizi ve vücudunuzun boru içindeki maddelere maruz kalan bölgelerini yıkamak için sıcak ve sabunlu su kullanın. Boru inceleme ekipmanını kullanırken herhangi birşey yemeyin veya içmeyin (sigara dahil). Bu sayede zehirli veya bulaşıcı maddelerin bulaşması engellenir.

Sony® DVDR biriminin kullanımıyla ilgili ayrıntılı talimatlar için birim üreticisi tarafından sağlanan kılavuza bakın.

Açıklama, Teknik Özellikler ve Standart Ekipman

Açıklama

The SeeSnake® DVD*Pak*, SeeSnake Kanal Görüntüleme Sistemi ile birlikte kullanmak için sağlam ve hafif bir suya dayanıklı kamera monitör, kontrol ve kayıt ünitesidir. Sony® Çok İşlevli Dijital Video Disk Kaydedicisi (DVDR) ile birlikte tasarlanan DVD*Pak*, videoları kullanışlı DVD biçiminde izlemek kaydetmek ve saklamak için kullanılabilir.

DVD*Pak*, bir SeeSnake kamerasına ve tamburuna kolayca bağlanacak şekilde tasarlanmıştır ve kameranın görüş alanını kaydeder. Ayrıca, boru inceleme görüntülerini DVD'ye kaydetmek için ayrı bir monitöre sahip bir SeeSnake Boru İnceleme Sistemi'yle birlikte de kullanılabilir . Sony Çok İşlevli kaydedicinin kullanımı için hazır erişilebilir denetimler sağlamanın yanısıra kaydediciyi sağlam, kolay taşınabilir bir çantada korur.

SeeSnake DVD*Pak* ile birlikte kullanılan diğer yan ekipmanlar arasında şunlar bulunabilir:

- Şarj edilebilir pil.
- Bir RIDGID hat tespit dedektörü/alıcısı (SR-20, SR-60, Scout™ veya Navitrack® II gibi).
- Bir RIDGID vericisi (ST-510, ST-305, NaviTrack® Brick veya NaviTrack® 10 watt vericisi gibi).
- Count*Plus* Cable Counter kablo ölçüm sistemi, normal olarak SeeSnake boru inceleme sistemlerinde bulunur.

Teknik Özellikler

Ağırlık (DVDR ile) .....Pil olmadan 9,25 lb (4,2kg) Pil ile 10,65 lb. (4,8 kg)

Ağırlık (DVDR olmadan) Pil olmadan 5,75 lb (2,6 kg) Pil ile 7,15 lb. (3,2 kg)

Boyutlar (Kapalı):

Uzunluk .....Pil olmadan (35 cm)

Genişlik .....9,1 inç (23 cm)

Yükseklik .....5,3 inç (13,4 cm)

Güç Kaynağı .....100-240VAC/50-60Hz, AC veya 18 VDC Şarj Edilebilir Pil

Pil Tipi.....2x 18 V Li-Ion, 2,2 Ah

Güç Ölçümü .....14-16VDC 40W 12 VDC 30 W (Sadece DVR)

Kullanım Ortamı:

Sıcaklık .....40°F - 95°F (5°C - 35°C)

Nem.....%5 - %95 Bağıl Nem

Saklama Sıcaklığı.....-4°F - 158°F (-20°C - 70°C)

Rakım .....13120 fit (4000 metre)

Ekran .....4,3 inç OLED (10,9 cm) veya 5,7 LCD (14,47 cm)

Çözünürlük .....480 x 272 (OLED) 320 x 240 (LCD)

Sadece Ekran işletimi için işletim sıcaklığı (DVDR kullanmadan):

4,3 inç OLED Ekran .....-40°F - 185°F (-40°C - 85°C)

5,7 inç LCD Ekran .....-4°F - 158°F (-20°C - 70°C)

Standart Ekipman

- DVD*Pak*
- 100-220VAC - 15VDC Güç Dönüştürücüsü ve Kaynağı
- Kullanım Kılavuzu
- Sony VRD-MC5 Dijital Video Disk Kaydedicisi (DVDR)
- Eğitim DVD'si
- RCA Kablo
- Omuz Askısı
- Sony DVDR Kullanım Kılavuzu

İsteğe Bağlı Ekipman

	Kat # (ABD)	Kat # (AB)
18 V Li-Ion Şarj Edilebilir Pil	32743	28218
Pil Şarj Cihazı	32068	32073
Şarj Cihazı içeren Çift Pil Seti	32648	32693
Şarj Cihazı içeren Tekli Pil Seti	32708	32713

DVDPak, ABD patentleri ve uluslararası patentler ve bekleyen patentler tarafından korunmaktadır.

DVD*Pak* Bileşenleri

Şekil 1 – DVD*Pak* Bileşenleri

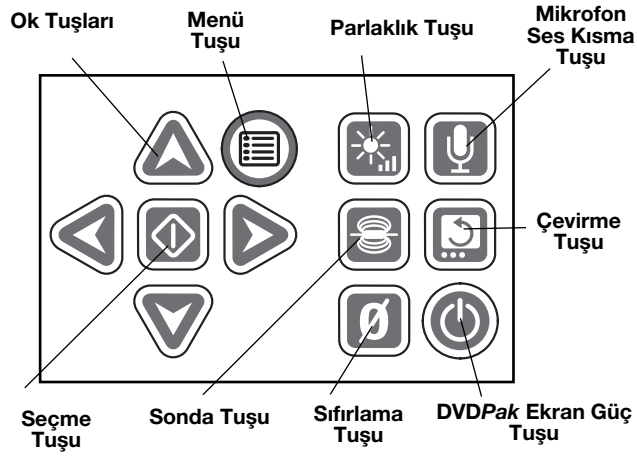

Şekil 2 – DVD*Pak* Tuş Takımı

DVDR Tuş Denetimleri

Geri Dönme Düğmesi: Sony DVDR Menüsü'nü getirir.

Güç Düğmesi: DVD*Pak* sistemini AÇAR veya KAPATIR. Ekran gücünü de kontrol eder.

Kayıt Düğmesi: Sony DVDR kaydını başlatır.

Ok Düğmeleri: Menü seçimlerini vurgular.

Giriş/Seçme Düğmesi: Vurgulanan menü seçeneğini seçer.

Durdurma Düğmesi: Kaydı veya oynatımı durdurur.

Çıkarma Düğmesi: Disk tepsisini açar.

Çalışma Öncesi Kontrol

⚠ UYARı

Her kullanımdan önce elektrik çarpması ve diğer sebeplerden kaynaklanabilecek ciddi yaralanma riskini azaltmak ve ekipmanın zarar görmesini önlemek için SeeSnake DVD*Pak*'ınızı kontrol edin ve her türlü sorunu giderin.

1. Gücün kapalı olduğunu, harici güç ve kabloların sökülü olduğunu ve pilin çıkarılmış olduğunu kontrol edin. Kabloları ve konektörleri hasara veya değişiklik yapılmasına karşı kontrol edin.
2. İncelemeyi kolaylaştırmak ve üniteyi taşırken veya kullanırken avcunuzdan kaymasını önlemek için SeeSnake DVD*Pak* 'ın üzerindeki toz, yağ veya diğer kirleri temizleyin.
3. DVD*Pak*'ın parçalarının kırık, aşınmış, eksik, kaymış veya ayrılmış olup olmadığını veya normal ve güvenli kullanımı engelleyebilecek diğer durumları kontrol edin.
4. İyi ve kullanılabilir durumda olduklarından emin olmak için kullanılacak diğer ekipmanları üreticilerinin talimatlarına göre kontrol edin.
5. Bir sorunla karşılaşmanız durumunda, sorun giderilene kadar üniteyi kullanmayın.

Ekipmanın ve Çalışma Alanının Hazırlanması

⚠ UYARı

Elektrik çarpması, yangın ve diğer sebeplerden kaynaklanabilecek yaralanma riskini azaltmak ve DVD*Pak*'ın hasar görmesini önlemek için DVD*Pak*'ı ve çalışma alanını bu prosedürlere göre hazırlayın.

1. Çalışma alanında aşağıdakileri kontrol edin:
   - Yeterli aydınlatma.
   - Alev alabilecek sıvılar, buharlar veya tozlar. Alanda bunların olması durumunda kaynağını bulup ortadan kaldırana kadar çalışma yapmayın. DVD*Pak* patlamalara dayanıklı değildir. Elektrik bağlantıları kıvılcım oluşmasına sebep olabilir.
   - Operatör için açık, düz, sağlam ve kuru bir yer. Cihazı suyun içinde dururken kullanmayın.
   - Harici güç kullanırken, elektrik prizine giden, elektrik kablosuna zarar verebilecek herhangi bir engelin olmadığı açık bir güzergâh.
2. Mümkünse yapılacak işi değerlendirin ve boru erişim noktalarını, boyutları ve uzunlukları, boru temizleme kimyasallarının veya diğer kimysalların vb. olup olmadığını belirleyin. Kimyasallar bulunması durumunda söz konusu kimyasalların çevresinde çalışmak için gerekli özel güvenlik önlemlerinin anlaşılması büyük önem taşır. Gerekli bilgiler için kimyasalın imalatçısıyla irtibata geçin.
3. Yapacağınız işe uygun ekipman seçin. SeeSnake DVD*Pak*, bir inceleme kamerasıyla yapılan incelemeleri görüntülemek ve kaydetmek için yapılmıştır. Diğer uygulamalara yönelik İnceleme ekipmanlarını Ridge Tool Kataloğu'ndan veya çevrimiçi olarak www.RIDGID.com.tr veya www.RIDGID.eu adresinden bulabilirsiniz.
4. Tüm ekipmanı düzgün şekilde kontrol ettiğinizden emin olun.
5. Çalışma alanını kontrol edin ve gerekiyorsa izleyenleri uzakta tutmak için bariyer(ler) yerleştirin. Çalışmayı izleyenler, cihazı kullanırken operatörün dikkatini dağıtabilir. Trafiğe yakın çalışıyorsanız sürücüleri uyarmak için koniler veya başka bariyerler yerleştirin.
6. Gerekiyorsa erişimi sağlamak için sabit donatıları (klozet, lavabo vb.) sökün.

DVD*Pak* Yerleşimi

DVD*Pak* siperliğini ve ekranını açın ve inceleme için itme kablosunu ve kamerayı yönlendirirken kolayca erişime ve izlemeye olanak sağlayacak şekilde yerleştirin. Seçtiğiniz konumun ıslak olmadığından ve kullanım sırasında DVD*Pak*'ın ve diğer ekipmanın ıslanmasına olanak vermediğinden emin olun. DVD*Pak* suya karşı dayanıklı olmayıp nemli koşullara maruz bırakıldığında elektrik çarpmasına veya ekipman hasarına neden olabilir.

Kamerayı ve tamburu, Kullanıcı Kılavuzlarında belirtildiği şekilde yerleştirin. DVD*Pak*'ın ve kablo tamburunun sabit durduğundan emin olun.

DVD*Pak*'ı Bağlama

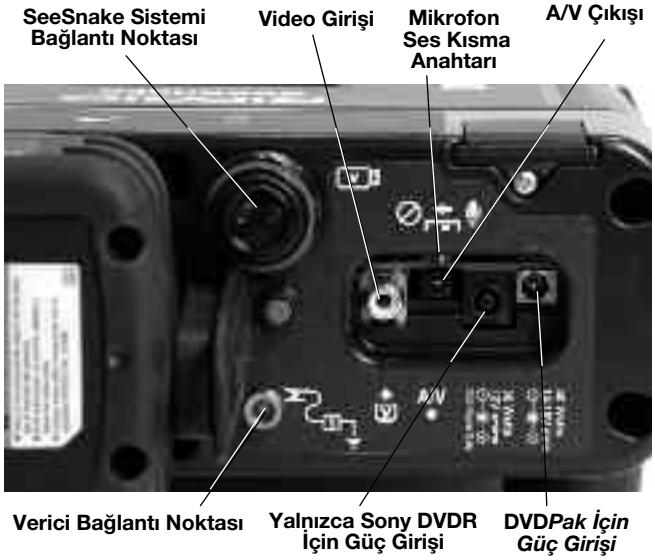

Şekil 3 – DVD*Pak* Bağlantıları

Bağlantı Simgeleri

SeeSnake Sistemi Bağlantı Noktası

Video Girişi Fişi

A/V çıkış Jakı

Verici Bağlantı Noktası

40 Watts 14-16V **DVD*Pak* Güç Jakı**

30 Watts 12V DVD Power Only **Yalnızca DVDR Güç Jakı**

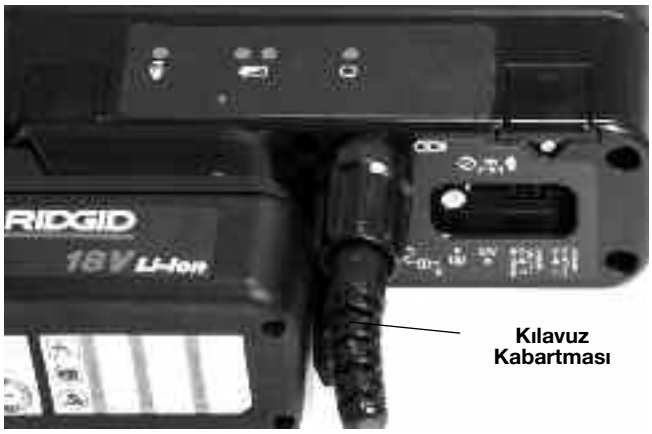

Şekil 4 – Sistem Fişi'ni DVD*Pak* Sistem Konektörüne Bağlama

BİLDİRİM SeeSnake sistem kablosunu takarken/çıkarırken yalnızca kilitleme manşonunu çevirin. Hasar vermemek için, konektörü veya kabloyu eğmeyin veya bükmeyin.

SeeSnake Sistem Kablosu

SeeSnake Sistem Kablosu'nu tutamağından çıkarın ve Sistem Kablosu fişini, DVD*Pak* üzerindeki karşılık gelen SeeSnake Sistem Konektörü'yle eşleştirin. Bağlantı uçlarını birleştirmek için kılavuz iğnesini kılavuz yuvasına hizalayın ve bağlantı ucunu yuvanın içine doğru tamamen ittikten sonra dış kilitleme kolunu sıkıştırın.

NOT! Fiş doğru olarak hizalandığında, kablo konektörünün üstüne kalıplanmış bir kılavuz kabartma çizgisi düz olarak oturur.

Harici Monitör Seçenekleri

1. DVD*Pak*, omuz askısına iliştirilmiş torbada bulunan bir RCA kablo monitördeki Video Çıkış bağlantı noktasına bağlanılarak harici bir SeeSnake monitörü ile kullanılabilir. Kablonun diğer ucunu, DVD*Pak*'ın arkasında bulunan ⇧V ile işaretlenmiş sarı renkli DVD*Pak* video giriş bağlantı noktasına bağlayın.
2. A/V çıkış bağlantı noktası A/V⇩, kameradaki canlı videoyu ve mikrofondaki canlı sesi başka bir DVDR'ye veya monitöre geçirir. (Hoparlörleri olan bir monitöre bağlandığı taktirde, bir geri besleme cızırtısına neden olabilir; Ses Kısma Anahtarı ile mikrofonun sesini kısarak bunu önleyebilirsiniz).

   A/V çıkış bağlantı noktası, Sony DVDR'deki kayıtlı video veya ses çıkışını iletmez.

Şekil 5 – SeeSnake içeren DVD*Pak*

SeeSnake DVD*Pak*'ı Çalıştırma

SeeSnake DVD*Pak*, RIDGID Li-Ion şarj edilebilir pille veya beraber gelen bir AC/DC güç dönüştürücüsüyle bir prize takılarak çalıştırılabilir. Elektrik çarpması riskini azaltmak için pil gücü, tercih edilen çalıştırma yöntemidir. **Ayrıca, güç dönüştürücü de dış mekan kullanımı için ölçümlenmemiş olup yalnızca iç mekanda kullanılmalıdır.**

Pil Gücü

Elleriniz kuru olarak, tam olarak dolu olan bir pili DVD*Pak*'ın arkasında bulunan pil yerleştirme yerine kaydırın.

Şekil 6 - Pil Takılı Halde

Pilin, yerleştirme yerine kilitlendiğinden emin olun. *Daha fazla bilgi için, Pil Şarj Cihazı kullanıcı kılavuzuna bakın.*

DVD*Pak* için sağlanan piller 2,2 amp-saat olarak tanımlanmıştır. Tam doluyken, kullanıma bağlı olarak (kayıt süresi, vb.) DVD*Pak* yaklaşık olarak 2,5 - 3 saat çalışır. Pil Durumu LED'leri, pil şarj düzeyini gösterir *(Şekil 7)*. *Pil Durumu LED'leri Tablosu'na bakın.*

Şekil 7 – Pil Durumu LED'leri

Pil Durumu LED'leri Tablosu

Pil Durum	Harici Güç Bağlı Değil	Harici Güç Bağlı
DOLU	Sabit yeşil	Yanıp sönen yeşil (5 san KAPALI 0,2 AÇIK)
ORT	Sabit yeşil ve kırmızı	Yanıp sönen yeşil ve kırmızı (5 san KAPALI 0,2 AÇIK)
DÜŞ	Sait kırmızı, 4 bip sesi	Yanıp sönen kırmızı (5 san KAPALI 0,2 AÇIK)
BİTMİŞ	5 san sabit kırmızı, 5 san uzun bip sesi ve kapanma	

Priz Gücü

Fişe takılarak işletim için, duvar priz voltajını, doğru DVD*Pak* voltajına düşürmek için çift yalıtımlı bir AC/DC güç kaynağı sağlanmıştır.

BİLDİRİM Harici güç kaynağı, yalnızca iç mekan kullanımı için tasarlanmıştır.

Sistemi güç kablosu ile çalıştırmak için güç kaynağını yerleştirin. Güç kaynağı kablosu, bir ucu standart bir 110-120V iki ağızlı prize (ABD), diğer ucuysa bir güç kaynağına takılan iki kısma sahiptir. İkinci kısım, güç kaynağından DVD*Pak*'ın arkasına gider ve birimin arkasında en sağ taraftaki 40 Watt—14-16V işaretli jaka takılır*(Şekil 8)*.

Şekil 8 - Harici Güç Kaynağı Bağlı Halde

Elleriniz kuru olarak, iki kısmı birbirine bağlayın ve jak fişini, DVD*Pak*'ın arkasındaki jaka takın. Kabloyu temizlenmiş bir yoldan geçirerek, elleriniz kuru olarak, güç kaynağını ona uyan bir prize takın. Uzatma kablosu kullanıyorsanız tel ölçüsünün yeterli olduğundan emin olun. 25 fit uzunluğundaki kablolar için en az 18AWG ölçü gereklidir. 25 fit'ten uzun kablolar için en az 16 AWG ölçü gereklidir.

Monitor Ve DVDR Çalıştırması

Bağlantılar yerli yerindeyse ve piller takıldıktan sonra (kullanılmışsa), DVD Kaydedicisi'ni ve DVD*Pak* monitörünü tek bir Güç Düğmesi basışıyla çalıştırabilirsiniz ⏻. Monitörü tek başına, tuş takımındakki Güç Tuşu'na basarak da çalıştırabilirsiniz. Bu sizin, pil gücünü korumanız için kaydediciyi çalıştırmadan monitörü kullanmanıza olanak tanır.

Monitörü, ekran Güç Tuşu'na basarak tek başına çalıştırırsanız, ekran Güç Tuşu'nu kullanarak kapatmayı unutmayın. Monitörü ve DVDR'yi yalnızca DVD*Pak* üzerindeki Güç Düğmesi'ne ⏻ basarak çalıştırırsanız, ikisi de aynı düğme kullanılarak kapatılabilir.

DVD*Pak* Ayarları

Aşağıdaki ayarların, DVD*Pak*'ı kullandığınız yere ve kullanma şeklinize göre kontrol edilmesi veya değiştirilmesi gerekebilir.

Video Ekranı Ayarı
Ekranda kamera görüntüsü görmüyorsanız, şunları yapmanız gerekebilir *(Şekil 9)*:

1. DVD*Pak* kontrol takımının sol tarafındaki Geri Dön düğmesine ● basın. Bir menü görünür.
2. Ok Düğmeleri'ni ⬆⬇ kullanarak Video ➔ DVD seçeneğini vurgulayın ve Giriş düğmesine basın.
3. Ok Düğmeleri'ni ⬆⬇ kullanarak VİDEO GİRİŞİ seçeneğini vurgulayın ve Giriş düğmesine basın.

Bu adımlar, birimi doğru ekran kaynağı hakkında bilgilendirir.

Otomatik Bölüm Ayarı
Otomatik Bölüm ayarı, "Kapalı" olarak ayarlandığında en iyi şekilde hizmet verir. Bu sayede, kaydedici, kaydı her duraklattığınızda yeni bir bölüm başlatır. Bunun için, Ana Menü'ye erişmek için Geri Dön Düğmesi'ne ● basın ve "Ayarlar"ı seçin. Okları kullanarak Otomatik Bölüm'e inin ve Giriş'e ▭ basın. Ayarı, Ok Düğmeleri'ni ⬆⬇ kullanarak "Kapalı" olarak ayarlayın ve Giriş'e ▭ basın.

NTSC/PAL Video Ayarı
Kaydedicinizi, diskleri, kameranın gönderdikleriyle aynı renk biçiminde biçimlendirmek üzere ayarlamanız gerekebilir. Renk Sistemi seçenekleri, NTSC (ABD) veya PAL (Avrupa) seçenekleridir. Renk sistemi, disk biçimiyle çakışırsa birim kayıt yapmaz. Renk Sistemi seçeneğini ayarlamak için:

1. Ana menüye erişmek için Geri Dön düğmesine ● basın.
2. **Ayarlar**'ı vurgulamak için Oklar'a ⬆⬇ basın ve **Ayarlar** Menüsü'nü getirmek için Giriş'e basın.
3. Okları kullanarak **Renk Sistemi**'ne inin ve Giriş'e basın.
4. Doğru renk sistemini (örneğin, ABD için NTSC ve Avrupa için PAL) vurgulamak için Ok Düğmeleri'ni ⬆⬇ kullanın.
5. Ana Menü'ye gitmek için Geri Dön'e basın ve Video Ekran Ayarı'nın 2. ve 3. adımlarını tekrarlayın *(302. sayfadaki).*

Diskin biçimlendirildiği anda, ayarlar menüsünde bulunan ayar, diskin biçimini belirler. "Renk Sistemi"nin Sony Birimi'nde nasıl ayarlandığından bağımsız olarak, DVD*Pak* üzerinde PAL veya NTSC girişini görüntüleyebilirsiniz. Bununla beraber, bir DVD biçimlendirdikten sonra, sadece disk biçimlendirilirken etkin olan renk sisteminde kaydedebilirsiniz.

Birim Ayarı
DVD*Pak*, mesafeyi metre veya fit şeklinde göstermek üzere veya ayar otomatik olarak seçilecek şekilde ayarlanabilir. (Bu sadece, Count*Plus* dijital mesafe sayaçlarıyla donatılmış SeeSnake sistemlerinde geçerlidir.) Birim seçeneğini ayarlamak için:

1. DVD*Pak* açıkken Menü Tuşu'na ▤ basın.
2. **Birim**'e gelmek için Ok Tuşları'nı ▽ kullanın.
3. Fit, Metre veya Otomatik arasında geçiş yapmak için Seçim Tuşu'nu ◇ kullanın.
4. Tercih ettiğiniz seçenek vurguluyken, menüyü kapatmak için tekrar Menü Tuşu'na ▤ basmanız yeterlidir.

Renk Ayarı
DVD*Pak* ekranı, ekranda daha yüksek renk yoğunluğuna ayarlanabilir. Rengi ayarlamak için:

1. DVDPak açık ve bir See Snake kameraya bağlıyken, Menü Tuşu'na ▤ basın.
2. Menü'de Renk seçeneği vurgulu değilse, Renk seçeneğine gitmek için Ok Tuşları'nı ▽ △ kullanın.
3. Rengi tercihinize göre ayarlamak için Ok Tuşları'nı ◁ ▷ kullanın.
4. Ekran ihtiyaçlarınıza uygun olduğunda, menüyü kapatmak için tekrar Menü Tuşu'na ▤ basmanız yeterlidir.

Karşıtlık ve Parlaklık Ayarı
Ekranın Karşıtlık ve Parlaklık ayarlarını ayarlamak için Renk Ayarı altnda gösterilen aynı adımları kullanın. Bu ayarları, borunun içerisindeki ışık ve renk koşullarına göre inceleme sırasında tekrar yapmak isteyebileceğinizi unutmayın. Parlaklık denetimine, sadece doğrudan Parlaklık Tuşu'na ☼ basarak da erişebilirsiniz.

DVD*Pak* Denetimleri

Tuş Takımı Denetimleri

Ok Tuşları: Menü seçenekleri arasında gezinmek ve değişkenleri (karşıtlık gibi) artırmak ve azaltmak için kullanılır.

Seç Tuşu: Birimler menüsündeki seçenekleri (Otomatik, Metre ve Fit) seçmek için kullanılır.

Menü Tuşu: Renk, Parlaklık, Karşıtlık, Birimler gibi ekran seçenekleri menüsünü getirmek için kullanılır.

Parlaklık Tuşu: Kamera LED'inin parlaklığını artırmak veya azaltmak üzere doğrudan denetlemek için kullanılır.

Mikrofon Ses Kısma Tuşu: Kayıt sırasında mikrofonun sesini kısmak için veya bir inceleme sırasında yorumları kaydetmek üzere etkinleştirmek için kullanılır.

Sonda Tuşu: Kamera kafasının yerini izlemek üzere yerleşik Sonda'yı etkinleştirmek için kullanılır.

Çevir Tuşu: Ekrandaki görüntüyü dikey olarak çevirmek için kullanılır (Yalnızca 5,7 inç LCD ekran).

Sıfırlama Tuşu: Count*Plus* ile donatılmış birimlerdeki mesafe sayacını geçici olarak sıfırlamak için kullanılır.

Ekran Gücü Tuşu: DVD*Pak* ekran gücünü açmak veya kapatmak için kullanılır. DVDR gücünü kontrol etmez.

DVDR Tuş Denetimleri

Geri Dön Düğmesi: Sony DVDR Menüsünü getirir.

Güç Düğmesi: DVD*Pak* sistemini AÇAR veya KAPATIR. Ekran gücünü de kontrol eder.

Kayıt Düğmesi: Sony DVDR kaydını başlatır.

Ok Düğmeleri: Bir menü seçimini vurgular.

Gir/Seç Düğmesi: Vurgulanmış bir menü seçeneğini belirler.

Durdur Düğmesi: Kaydı veya oynatımı durdurur.

Çıkart Düğmesi: Disk tepsisini açar.

DVDPak Display Icons

Pil Düzeyi: Pilin şarj durumunu gösterir.

Mikrofon Kapalı: Mikrofon kapatıldığında görünür.

Sonda: Sonda açıldığında görünür.

Parlaklık Denetimi: Ekran parlaklığını ayarlarken görünür.

Şekil 9 – DVD*Pak* Denetimleri

Şekil 10 – DVDR Düğmeleri

Kullanım Kılavuzu

⚠ UYARı

Kir ve diğer yabancı maddelere karşı gözünüzü korumak için her zaman koruyucu gözlük takın.

Tehlikeli kimyasallar veya bakteriler içerebilecek boruları incelerken yanık ve enfeksiyonları önlemek için lateks veya lastik eldivenler, yüz koruyucular, koruyucu gözlükler, koruyucu elbiseler, solunum cihazları ve çelik uçlu ayakkabılar gibi uygun kişisel koruyucu ekipmanlar kullanın.

Operatör veya ekipman suyun içinde duruyorsa bu ekipmanı çalıştırmayın. Elektrikli bir cihazın suyun içinde kullanılması elektrik çarpması riskini artırır. Lastik tabanlı kaymaz ayakkabılar özellikle ıslak yüzeylerde kayma ve elektrik çarpmasının önlenmesine yardımcı olacaktır.

Elektrik çarpması ve diğer sebeplerden kaynaklanabilecek yaralanma riskini azaltmak için kullanım talimatlarına uyun.

Sistemin Çalıştırılması

1. Birimin doğru şekilde hazırlandığından emin olun.
2. DVD*Pak*'ı doğrudan SeeSnake kamerasına veya RCA kabloyu kullanarak harici bir SeeSnake monitörüne bağlayın.
3. Kamera kafasını makaranın kılavuz halkasına yerleştirin ve DVD*Pak*'ın gücünü açın ⏻.
4. DVD tepsisinde disk varsa, sistem bir disk kontrolü yapar. Disk bulunamazsa disk ister.
5. Bir disk takmak için Çıkart düğmesine ⏏ basıp tepsiye boş bir DVD-R veya DVD-RW sokun. Çıkart düğmesine basarak tepsiyi kapatın.

Disk tepsisini çıkartmadan önce fiş kapağının açık olduğundan emin olun. Bu sayede tepsi mekanizmasına hasar gelmesini önlemiş olursunuz.

6. Sistem biçimlendirilmemiş bir disk bulursa, diski biçimlendirmek için izin ister. Biçimlendirmek için GERİ DÖN'e ● basın. Birim, biçimlendirilmemiş bir diske kayıt yapmaz.
7. Toza ve neme karşı korumak için DVD*Pak* disk tepsisinin ön fiş kapağını kapatın.

Şekil 11 – DVD Tepsisi Açık Halde

Biçimlendirilmiş bir disk tespit edildiğinde, hem DVDR ekranında hem de DVD*Pak* monitöründe kamera görünümü belirmelidir. Ekranda kamera görüntüsünü görmüyorsanız, ekran kaynağının değiştirilmesi gerekir. *(Sayda 302'daki Video Ekran Ayarları'na bakın.)*

Şekil 12 - DVDR Ekranında Kamera Görüntüsü Ekranı

Hattı Kontrol Etme

1. DVD*Pak* kapalıysa açın.
2. Kamera kafasını hatta yerleştirin.
3. SeeSnake kullanım kılavuzunda belirtilen şekilde borunun içini inceleyin.

Parlaklık Ayarı

Koşullara bağlı olarak, borunun içerisini incelerken kamera LED parlaklığını artırma veya azaltma ihtiyacı du-

yabilirsiniz. Bunun için, Parlaklık Tuşu'na basıp Ok Tuşu'nu kullanarak parlaklık düzeyini artırmanız veya düşürmeniz yeterlidir. Bitirdiğinizde Menü Tuşu'na basın.

Görüntü Döndürme
İnceleme yaparken, kamera hat içinde dönüp ters bir görüntü sunabilir. 5,7 inç LCD ekrana sahip bir DVD*Pak* kullanıyorsanız Çevir Tuşu daha kolay görüntüleme için ekrandaki görüntüyü döndürür (dikey olarak çevirir). (Bu özellik, 4,3 inç OLED ekranda desteklenmemektedir.) Kaydedici, görüntüyü gösterildiği gibi yakalar.

Count*Plus* Denetimi
Count*Plus* mesafe sayacıyla donatılmış bir SeeSnake makara kullanıyorsanız, ölçülen mesafe DVD*Pak* ekranında görünür. Belirli bir yerden itibaren olan mesafeyi ölçmek için bir ara sıfır noktası (bir ekleme yeri veya boru kafası) belirlemek isterseniz, DVD*Pak* Sıfırlama Tuşu'na bastığınızda geçici bir mesafe sayımı başlatılır ve ekranda köşeli parantez [0,0] içerisinde rakam gösterilir. İkinci defa kısa süreli olarak basıldığında ana sayıma döner. Uzun süreli olarak basıldığında (3 saniye) ana mesafe sayacı tekrar sıfırlanır.

Count*Plus* kullanımıyla ilgili ayrıntılar için Count*Plus* kılavuzuna bakın. Tarih ve saat gibi Count*Plus* parametreleri, Count*Plus* menü tuşuna basılıp Count*Plus* Araçlar menüsüne gidilerek ayarlanır. Count*Plus* metin kaplamaları, Count*Plus* tuş takımı kullanılarak Count*Plus* Kullanıcı Kılavuzu'nda açıklandığı şekilde yönetilir.

İnceleme Kaydetme

Yeni bir disk takıldığında, DVDR, bir kamera bağlı olması durumunda kayıt için diski biçimlendirir.

Gerekirse, giriş olarak **Video Girişi**'ni seçmek için Video Ekran Ayarları *(sayfa 302)* altındaki adımları tekrarlayın.

BİLDİRİM Kayıt esnasında birimi sarsma veya hareket ettirme, diske fiziksel olarak hasar verebilir ve DVD'nin oynatılamaz olmasına neden olabilir. Kayıt sırasında birime gelen gücün kaybolması, kaydedilmemiş bölümlerin kaybolmasına neden olur.

Temel Kaydetme İşlemi
Temel kayıt tekniği çok basittir.

1. Kamerayı, hattaki kaydı başlatmak istediğiniz yere konumlandırın.
2. Kayıt düğmesine basın. Ekranda "Kaydediyor" gösterilir. Mikrofon Ses Kısma Tuşu *(Bkz. Şekil 3) kullanılarak sesi kısılmadığı müddetçe ses de otomatik olarak dahili mikrofon aracılığıyla kaydedilir.*
3. DURAKLATMAK için Kayıt düğmesine basın. Devam ettirmek için bu düğmeye tekrar basın.
4. Kaydı DURDURMAK için Durdur düğmesine basın. Geçerli bölümü sonlandırmak için kısa bir duraklamanın ardından ekranda tekrar altta geçerli diskteki kullanılabilir kalan kayıt süresi miktarıyla birlikte mevcut kamera görünümü gösterilir.

Ses Kaydı
DVD*Pak* ses kaydı için dahili mikrofon, monitör gösterim ekranının hemen sağında bulunmaktadır. Rüzgarlı veya gürültülü bir ortamda, bir inceleme sırasında kameradan sadece video kaydı yaparken mikrofonun sesini kısmayı tercih edebilirsiniz. İnceleme sırasında yorum kaydetmek için mikrofonu açmak isteyebilirsiniz. Mikrofonu açmak ve kapatmak için Mikrofon Ses Kısma Tuşu'na basmanız yeterlidir. Mikrofonun sesi kısıldığında bir ses kısma simgesi görünür, mikrofon aktif olduğunda bu simge yok olur.

Bir Diski Sonlandırma
Kayıt için bir DVD/R disk kullanırken, DVD sonlanana kadar başka bir birimde oynatılamaz. Bir disk sonlandırıldıktan sonra, tekrar diskin üzerine kayıt yapılamaz. Sonlandırılmış bir diskte başlangıçta seçilebilir bölümlerin bir sırası gösterilir. RW disklerin sonlandırılmasına gerek olmayıp üzerine ekleme yapılabilir

1. Diski sonlandırmanız istendiğinde, sonlandırmayı seçerseniz, "Evet"i vurgulamak için ok düğmelerini kullanın ve Giriş'e basın. *(Bkz. Şekil 13.)* Diski sonlandırmak istemezseniz, Ok Düğmeleriyle "Hayır"ı vurgulayın ve Giriş Düğmesine basın.

Şekil 14 - "Diski Sonlandır" Seçeneği

2. Sonlandırma işleminden sonra artık kayda izin verilmediğini belirten bir uyarı gösterilir. *(Bkz. Şekil 14.)* Sonlandırmayı başlatmak için "Tamam"ı seçin.

Şekil 14 - Sonlandırma Uyarısı

3. Kaydedilen malzemenin miktarına göre sonlandırma işlemi birkaç dakika sürebilir. Sonlandırma işlemi tamamlandıktan sonra disk çıkartılır.

   Diskler, Geri Dön Düğmesine basılıp Ayarlar ve daha sonra menüden Sonlandır seçilerek de sonlandırılabilir.

Kaydedilen Videoyu Oynatma

Kaydedilmiş bir bölümü oynatmak için, Menü'yü getirmek içib GERİ DÖN ● düğmesine basın ve **DVD Önizlemesi**'ni vurgulayın Ardından Seç düğmesine ▭. basın.

Disk sonlandırılmamışsa, en son kaydedilen video görünür ve DVDR ekranında oynatılır.

Disk sonlandırılmışsa, diskte bulunan bölümlerdeki küçük resimlerin bir serisi gösterilir. Oynatmak istediğinizi vurgulayıp başlatmak için tekrar Seç düğmesine basın. (Videoları DVD*Pak*'ta önizlerken ses duyulmaz ama kaydedilmişse bir DVD oynatıcıda veya bilgisayarda çalınır.) Kayıt moduna geri dönmek üzere Menü'ye gitmek için Geri Dön ● düğmesine basıp Video → DVD'yi vurgulayın. Seç'e basın, **Video Girişi**'ni vurgulayıp Seç'e tekrar basın. Artık birim bir RW'ye veya sonlandırılmamış bir diske kaydetmeye hazırdır.

Sonda Kullanarak Kameranın Yerini Belirleme

Pek çok SeeSnake boru inceleme sisteminde yeri belirlenebilir bir 512 Hz sinyal ileten dahili bir Sonda bulunur. Sonda açıldığında, RIDGID SR-20, SR-60, Scout™ veya NaviTrack® II gibi 512 Hz'e ayarlı bir hat tespit dedektörü sondanın yerini belirleyerek kameranın yer altındaki konumunu tespit etmenize olanak tanır.

DVD*Pak*'ı kullanırken SeeSnake Sonda'yı açmak için Sonda Tuşu'na basın. Sonda açıkken ekranda bir Sonda simgesi görünür. Ekran ayrıca, Sonda iletiminden kaynaklanan bazı parazit çizgiler de gösterebilir.

Bu çizgiler, Sonda, tekrar Sonda Tuşu'na basılarak kapatıldığında yok olurlar.

Sonda'yı takip etmek için en uygun çalışma şekli, itme çubuğunu yaklaşık 1,5 ila 3 metre kadar boruya itmek ve ardından Sonda'nın konumunu belirlemek için hat tespit dedektörünün kullanılmasıdır. İsterseniz daha sonra itme çubuğunu borudan aşağıya aynı mesafede biraz daha uzatabilir ve konum tespiti yapılan bir önceki noktadan başlayarak Sonda'nın yerini tespit edebilirsiniz. Sonda'nın yerini belirlemek için hat tespit dedektörünü açın ve Sonda moduna ayarlayın. Hat tespit dedektörü Sonda'yı tespit edene kadar Sonda'nın bulunabileceği konuma doğru tarama yapın. Sonda'nın yerini bulduktan sonra konumunu tam olarak saptamak için hat tespit dedektörünün göstergeleri sıfır değerini gösterene kadar taramaya devam edin. Sonda'nın konumunu saptama ile ilgili ayrıntılı bilgi için, kullandığınız hat tespit dedektörünün modelinin Kullanım Kılavuzu'na başvurunuz.

SeeSnake İtme Kablosu Hattının Tespiti

Sistem kamerasına entegre bir Sonda'nın tespit edilebilmesine ek olarak DVD*Pak*, NaviTrack® II, Scout™, SR-20 veya SR-60 gibi standart bir RIDGID hat tespit dedektörü ile yer altındaki SeeSnake itme kablosunu hat boyunca takip etmenize de olarak tanır (İletken olmayan hatların tespitinde). SeeSnake itme kablosunun hattını takip etmek için, bir ucunu hat vericisine ait topraklama kazığına ve diğer bağlantı ucunu DVD*Pak*'ın Verici Bağlantı Noktası'na düzgün bir şekilde bağlamanız yeterlidir. Verici Bağlantı Noktası, pilin hemen sağında bulunan metal bir başlıktır. *(Bkz. Şekil 3.)*

Hat vericisini ve hat tespit dedektörü ile aynı frekansa ayarlayın (örneğin 33 kHz) ve hat tespit dedektörünü kullanarak hattı takip edin *(Şekil 15).*. Aynı anda kameranın dahili Sonda'sı devrede olabilir ve hat tespit dedektörünüzün SimulTrace™ özelliği olması durumunda itme çubuğunu kameranın bulunduğu yere kadar takip edebilir ve yer üstünde yaklaştığınızda kameranın içindeki Sonda'nın yerini tespit edebilirsiniz.

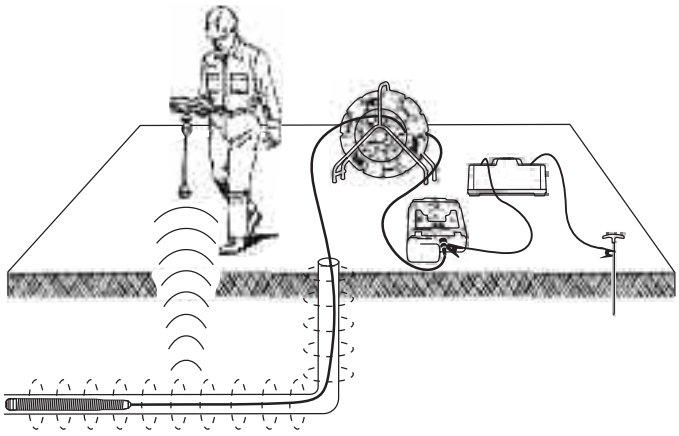

Şekil 15 - Itme Kablosu Hattının Tespiti

SimulTrace™ özelliğine sahip değilseniz, itme çubuğunun hattını takip etmek için bir hat vericisi ve bir hat tespit dedektörü kullanın. Sinyal zayıfladığında, hat tespit dedektörünü frekansını hat içindeki Sonda'nın frekansına uygun Sonda moduna getirin (genelde 512 Hz). Hat takip frekansının zayıflamaya başladığı ve hattın içindeki Sonda'nın üzerinde sıfırlandığı yerdeki frekansı alın. Vericilerden gelen hat tespit frekansları monitördeki görüntünün bozulmasına neden olabileceğinden, Sonda ve hat vericilerinin hattın içini incelerken kapalı olması ve sadece yer tespiti yapmaya hazır olduğunuzda açık olması en uygunudur.

Bakım Talimatları

Cihazın Temizlenmesi

⚠ UYARı

Elektrik çarpması riskini azaltmak için DVD*Pak*'ı temizlemeden önce tüm kabloların ve pilin çıkarıldığından emin olun.

DVD*Pak* üzerinde sıvı veya aşındırıcı temizlik maddeleri kullanmayın. DVD*Pak*'ı nemli bir bezle silin. Ekranları temizlemek için sadece LCD ekranlar için üretilmiş temizlik maddeleri kullanın. DVD*Pak*'ın içine sıvı girmesini önleyin.

Aksesuarlar

⚠ UYARı

Aşağıdaki aksesuarlar DVD*Pak* ile birlikte kullanılmak üzere tasarlanmıştır. Diğer ekipmanlar için tasarlanmış aksesuarların DVD*Pak* ile birlikte kullanılması tehlikeli olabilir. Ciddi yaralanma riskini azaltmak için sadece DVD*Pak* ile birlikte kullanılmak üzere özel olarak tasarlanmış ve önerilen aksesuarları kullanın. Bunların bir listesi aşağıda verilmiştir.

Catalog #		Açıklama
ABD	AB	
32743	28218	18 V Li-Ion şarj edilebilir pil
32068	32073	Pil Şarj Cihazı
32648	32693	Şarj cihazı içeren ikili pil seti
32708	32713	Şarj cihazı içeren tekli pil seti
Değişik		RIDGID SeekTech® veya NaviTrack® Yer Tespit Cihazı
Değişik		RIDGID SeekTech® veya NaviTrack® Vericisi

Taşıma ve Saklama

Taşımadan önce pilleri çıkartın. Taşıma sırasında ağır darbelere veya çarpmalara maruz bırakmayın. Uzun bir süre saklayacağınızda pilleri çıkarın. -20°C ila 70°C (-4°F ila 158°F) sıcaklık aralığında saklayın.

Elektrik çarpması riskini azaltmak için elektrikli cihazları kuru bir yere depolayın.

Aşırı ısıya karşı koruyun. Birim radyatör, kalorifer, fırın ve diğer ısı kaynaklarından (yükselticiler dahil) uzakta olmalıdır.

Bakım ve Onarım

⚠ UYARı

Uygun olmayan bakım ve onarım DVD*Pak*'ın kullanımını güvensiz hale getirebilir.

SeeSnake DVD*Pak*'ın bakım ve onarımı bir RIDGID Bağımsız Yetkili Servis Merkezi tarafından yapılmalıdır.

Size en yakın RIDGID Servis Merkezi veya bakım veya onarım ile ilgili bilgi almak için:

- Bulunduğunuz bölgedeki RIDGID bayisi ile iletişim kurun.
- Bulunduğunuz bölgedeki Ridge Tool irtibat noktasını bulmak için www.RIDGID.com.tr veya www.RIDGID.com adresini ziyaret edin.
- Ridge Tool Teknik Servis Departmanı ile iletişim kurmak için rtctechservices@emerson.com adresine yazın veya ABD ve Kanada'da (800) 519-3456 numaralı telefonu arayın/

Elden Çıkarma

Birimin parçaları geri dönüştürülebilir değerli malzemeler içermektedir. Bulunduğunuz bölgede geri dönüşüm konusunda uzmanlaşmış şirketler bulunabilir. Parçaları geçerli düzenlemelere göre elden çıkarın. Daha fazla bilgi için yerel yetkili atık yönetimi birimi ile iletişim kurun.

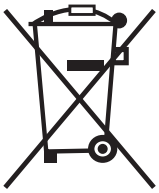

AT Ülkeleri için: Elektrikli cihazları ev atıkları ile birlikte atmayın!

Atık Elektikli ve Elektronik Cihazlar için Avrupa Yönergesi 2002/96/EC ve yerel mevzuata uygulanmasına göre, kullanılamayacak durumdaki elektrikli cihazlar ayrı olarak toplanmalı ve çevreye zarar vermeyecek şekilde elden çıkarılmalıdır.

Pillerin Bertaraf Edilmesi

ABD ve Kanada için: Pil paketleri üzerindeki RBRC™ (Şarj Edilebilir Pil Geri Dönüşüm Kurumu - Rechargeable Battery Recycling Corporation) Mührü, RIDGID'in lityum-ion pil paketlerinin kullanım süresi dolduğunda bunların geri dönüşümü için gereken masrafları ödediğini gösterir.

RBRC™, RIDGID® ve diğer pil tedarikçileri, şarj edilebilir pilleri toplamak ve geri dönüştürmek için ABD ve Kanada'da programlar geliştirmişlerdir. Normal ve şarj edilebilir piller, doğaya doğrudan bırakılmaması gereken malzemeler ve geri dönüştürülebilir değerli malzemeler içermektedir. Kullanılmış pillerinizi, geri dönüşüm için yerel perakendecinize veya RIDRIG servis merkezine göndererek çevrenin ve doğal kaynakların korunmasına yardımcı olun. Yerel geri dönüşüm merkeziniz size ilave bırakma yeri sunabilir.

RBRC™, Rechargeable Battery Recycling Corporation'ın (Şarj Edilebilir Pil Geri Dönüşüm Kurumu) kayıtlı ticari markasıdır.

AT ülkeleri için: Arızalı veya kullanılmış pil paketlerinin/pillerin 2006/66/EC yönergesine göre geri dönüştürülmesi gerekir.

Tablo 1 Sorun Giderme

SORUN	ARIZANIN MUHTEMEL YERİ	ÇOZUM
Video slika kamere ni vidna.	SeeSnake'e güç gelmiyor.	Güç kablosunun doğru şekilde takılı olduğunu veya pilin dolu olduğunu kontrol edin.
		DVD*Pak* üzerindeki düğmenin açık olup olmadığını kontrol edin.
	Bağlantılar hatalı.	DVD*Pak* birimiyle SeeSnake arasındaki bağlantıyı kontrol edin.
		SeeSnake bağlantısındaki oturma yerini ve iğneleri kontrol edin.
	Ekran yanlış kaynağa ayarlı.	Video Ekranı Ayarı'nda belirtilen şekilde ayarlayın.
	Pil düşük.	Pilleri şarj edin veya harici güç kaynağına bağlayın.
Na zaslonu utripa opozorilo o prazni bateriji.	DVD*Pak* 18 V pilleri düşük.	DVD*Pak* pillerini şarj edin. AC gücüne (110/220VAC) geçirin.

SeeSnake® DVD*Pak*

⚠ OPOZORILO!

Pred uporabo naprave pozorno preberite ta uporabniški priročnik. Nerazumevanje in neupoštevanje vsebine tega priročnika lahko povzroči električni udar, požar in/ali hude telesne poškodbe.

RIDGID®

SeeSnake® DVD*Pak*	
Zapišite si spodnjo serijsko številko in serijsko številko izdelka, ki se nahaja na nazivni tablici.	
Serijska št.	

Vsebina

Prostor za vpis serijske številke naprave 309

Varnostni simboli 311

Splošne varnostne informacije
Varnost delovnega območja 311
Električna varnost 311
Osebna varnost 311
Uporaba in ravnanje z opremo 312
Uporaba in ravnanje z baterijo 312
Servisiranje 312

Posebne varnostne informacije 312
Varnost naprave DVD*Pak* 313

Opis, tehnični podatki in standardna oprema
Opis 313
Specifikacije 314
Standardna oprema 314
Dodatna oprema 314

Komponente naprave DVD*Pak* 314
Gumbi za upravljanje snemalnika DVDR 314

Pregled pred uporabo 315

Priprava delovnega okolja in opreme 315
Postavitev naprave DVD*Pak* 315
Priključitev naprave DVD*Pak* 316
Ikone priključkov 316
Napajanje naprave SeeSnake DVD*Pak* 316
Vklop zaslona in snemalnika DVDR 317

Nastavitve naprave DVD*Pak* 318

Kontrolniki naprave DVD*Pak* 319
Kontrolniki na tipkovnici 319
Gumbi za upravljanje snemalnika DVDR 319
Ikone naprave DVD*Pak* na zaslonu 319

Navodila za uporabo 320
Zagon sistema 320
Pregled linije 320
Snemanje pregleda 321
Predvajanje posnetega videa 322
Določanje položaja kamere s sondo 322
Sledenje liniji s kamero SeeSnake s pomočjo potisnega kabla 322

Navodila za vzdrževanje 323
Čiščenje 323

Pribori 323

Transport in shranjevanje 323

Servisiranje in popravilo 323

Odstranjevanje 324

Odstranjevanje akumulatorjev 324

Odpravljanje napak 324

Varnostni simboli

V tem uporabniškem priročniku in na izdelku se uporabljajo varnostni simboli in signalne besede za posredovanje pomembnih varnostnih informacij. V tem poglavju boste spoznali pomen teh signalnih besed in simbolov.

To je varnostni alarmni simbol. Uporablja se za opozarjanje na tveganje telesnih poškodb. Upoštevajte varnostna navodila, ki spremljajo ta simbol, da preprečite morebitno poškodbo ali smrt.

NEVARNOST NEVARNOST pomeni nevarno situacijo, ki bo povzročila smrt ali težko poškodbo, če se ji ne izognete.

OPOZORILO OPOZORILO pomeni nevarno situacijo, ki bi lahko povzročila smrt ali težko poškodbo, če se ji ne izognete.

POZOR POZOR pomeni nevarno situacijo, ki bi lahko povzročila manjše ali zmerno težke telesne poškodbe, če se ji ne izognete.

OPOMBA OPOMBA pomeni informacijo, ki se nanaša na zaščito lastnine.

Ta simbol vas opozarja, da preberete uporabniški priročnik, preden začnete uporabljati opremo. Uporabniški priročnik vsebuje pomembne informacije o varni in pravilni uporabi opreme.

Ta simbol pomeni, da je treba pri uporabi in rokovanju s to opremo vedno uporabljati varnostna očala s stranskimi ščitniki ali varovalne naočnike, da zmanjšate nevarnost poškodbe oči.

Ta simbol pomeni nevarnost električnega udara.

Splošne varnostne informacije

OPOZORILO

Preberite vsa varnostna opozorila in navodila. Neupoštevanje opozoril in napotkov lahko povzroči električni udar, požar in/ali težje poškodbe.

VSA OPOZORILA IN NAVODILA SHRANITE ZA NADALJNJO UPORABO!

Delovno območje

- **Delovni prostor naj bo čist in dobro osvetljen.** Nesreče so lahko posledica neurejenih in slabo osvetljenih delovnih prostorov.
- **Opreme ne uporabljajte v eksplozivnih atmosferah, npr. v prisotnosti vnetljivih tekočin, plinov ali prahu.** Oprema lahko povzroči iskre, zaradi katerih se prah ali hlapi lahko vnamejo.
- **Med uporabo opreme naj se otroci in druge osebe ne približujejo.** Zaradi nepozornosti lahko izgubite nadzor nad orodjem.

Električna varnost

- **Izogibajte se stiku z ozemljenimi površinami kot so cevi, grelniki, štedilniki in hladilniki.** Če je vaše telo ozemljeno, za vas obstaja večja nevarnost električnega udara.
- **Opreme ne izpostavljajte dežju in vlažnim pogojem.** Voda, ki prodre v opremo, poveča nevarnost električnega udara.
- **Kabla ne uporabljajte nenamensko. Kabla nikoli ne uporabljajte za prenašanje ali vlečenje oziroma za izklop opreme. Kabla ne izpostavljajte vročini, olju, ostrim robovom ali gibljivim delom naprave.** Poškodovani ali prepleteni kabli povečajo možnost električnega udara.
- **Če se ne morete izogniti uporabi opreme v vlažnih prostorih, uporabljajte stikalo za zemljostično zaščito (GFCI).** Uporaba zemljostične zaščite (GFCI) zmanjšuje možnost električnega udara.
- **Vse električne povezave morajo biti suhe in dvignjene od tal. Ne dotikajte se opreme ali priključkov z mokrimi rokami.** To poveča možnosti električnega udara.

Osebna varnost

- **Med uporabo opreme bodite pazljivi, pozorni in delajte z glavo. Opreme ne uporabljajte, če ste utrujeni ali ste pod vplivom drog, alkohola ali zdravil.** Trenutek nepozornosti med uporabo opreme lahko povzroči hude telesne poškodbe.
- **Uporabljajte opremo za osebno zaščito. Vedno nosite zaščitna očala.** Zaščitna oprema, npr. zaščitna maska za prah, zaščitni čevlji z nedrsečimi podplati, čelada ali zaščitne slušalke, ki jo uporabljamo različnim delovnim pogojem ustrezno, zmanjša nevarnost poškodb.
- **Ne stegujte se. Stojte v stabilnem položaju in skušajte ohraniti ravnotežje.** Tako boste v nepredvidljivih situacijah imeli boljši nadzor nad opremo.
- **Bodite primerno oblečeni. Ohlapna oblačila in nakit niso primerni. Las, obleke in rokavic ne približujte gibljivim delom.** Široka oblačila, nakit ali dolgi lasje se lahko ujamejo v gibljive dele.

Uporaba in ravnanje z opremo

- **Od opreme ne zahtevajte preveč. Uporabljajte opremo, ki je primerna za vaše delo.** Z uporabo primerne opreme boste delo opravili bolje in varneje, s hitrostjo, za katero je namenjena.
- **Če s stikalom ne morete vklopiti in izklopiti opreme, je ne uporabljajte.** Vsaka oprema, ki je ne morete krmiliti s stikalom, je nevarna in jo je treba popraviti.
- **Preden boste nastavili opremo, zamenjali dodatke ali odložili opremo, izvlecite vtič iz vtičnice in/ali odstranite akumulator iz opreme.** S tovrstnimi varnostnimi ukrepi boste zmanjšali nevarnost poškodbe.
- **Opremo, ki je ne uporabljate, hranite izven dosega otrok in ne dovolite, da bi opremo uporabljale osebe, ki je ne poznajo ali ki niso prebrale teh navodil.** V rokah neusposobljenih uporabnikov je oprema lahko nevarna.
- **Opremo redno vzdržujte.** Preverite, ali so gibljivi deli opreme pravilno nameščeni in niso ukleščeni, preverite tudi morebitne zlome delov in vsa druga stanja, ki bi lahko vplivala na delovanje opreme. Če je oprema poškodovana, jo pred uporabo obvezno popravite. Številne nesreče so posledica slabo servisirane opreme.
- **Opremo in dodatke uporabljajte v skladu s temi navodili, upoštevajte delovne pogoje in vrsto dela, ki se ga boste lotili.** Uporaba opreme v namene, drugačne od tistih, za katere je oprema predvidena, lahko vodi v nevarne situacije.
- **Uporabljajte samo dele, ki jih proizvajalec priporoča za vašo opremo.** Dodatki, primerni za uporabo z določeno opremo, lahko postanejo nevarni, če jih uporabljate z drugo opremo.
- **Ročaje vzdržujte suhe, čiste in razmaščene.** Tako boste omogočili boljši nadzor opreme.

Uporaba in ravnanje z orodjem na baterijo

- **Polnite le s polnilnikom, ki ga določa proizvajalec.** Polnilnik, primeren za eno vrsto akumulatorja, lahko povzroči nevarnost požara, če ga uporabljate z drugim akumulatorjem.
- **Opremo uporabljajte le s predvidenimi akumulatorji.** Uporaba drugih akumulatorjev lahko povzroči nevarnost poškodbe in požara.
- **Akumulatorja ne sondirajte s prevodnimi predmeti. Ko akumulatorja ne uporabljate, ga ne približujte drugim kovinskim predmetom, kot so sponke, kovanci, ključi, žeblji, vijaki ali drugi majhni kovinski predmeti, ki lahko vzpostavijo povezavo med enim in drugim terminalom baterije.** Če kratko vežete terminala baterije, lahko pride do opeklin ali požara.
- **Pri preobremenitvi baterije lahko iz nje izteče tekočina, ki se je ne smete dotikati. Če se je nehote dotaknete, prizadeto mesto sperite z vodo. Če pride tekočina v oči, poiščite zdravniško pomoč.** Tekočina, ki brizgne iz baterije, lahko povzroči draženje ali opekline.
- **Baterije in polnilnike uporabljajte in hranite v suhih prostorih s primerno temperaturo.** Ekstremne temperature in vlaga lahko poškodujejo baterije in povzročijo iztekanje, električni udar, požar ali opekline. *Več informacij poiščite v priročniku polnilnika.*
- **Polnilnik med uporabo ne sme biti pokrit.** Za pravilno delovanje je potrebno ustrezno prezračevanje. Pokrivanje polnilnika med uporabo lahko povzroči požar.
- **Akumulator zavrzite na pravilen način.** Izpostavljenost visokim temperaturam lahko povzroči eksplozijo akumulatorjev, zato jih ne vrzite v ogenj. Nekatere države imajo predpise glede odlaganja akumulatorjev. Upoštevajte vse veljavne predpise.

Servisiranje

- **Vašo opremo naj popravlja samo usposobljen strokovnjak in pri tem uporablja samo originalne nadomestne dele.** Tako bo vaša oprema ostala varna za uporabo.
- Odstranite akumulatorje in zaupajte servisiranje strokovnemu servisnemu osebju v naslednjih primerih:
  - če je prišlo do izlitja tekočine ali če so v izdelek padli predmeti,
  - če izdelek ne deluje normalno pri upoštevanju navodil za uporabo,
  - če je izdelek padel ali je kakor koli poškodovan ali
  - če so se pojavile izrazite spremembe v delovanju izdelka.

Posebne varnostne informacije

⚠ OPOZORILO

To poglavje vsebuje pomembna varnostna navodila, značilna za to opremo.

Da bi zmanjšali nevarnost električnega udara ali hudih poškodb, pred uporabo naprave DVD*Pak* skrbno preberite naslednja varnostna opozorila.

TA NAVODILA SKRBNO HRANITE!

Priročnik hranite skupaj z napravo, da ga operater naprave lahko uporablja.

V primeru vprašanj glede tega izdelka Ridge Tool:

– Obrnite se na svojega dobavitelja opreme RIDGID®.
– Obiščite www.RIDGID.com ali www.RIDGID.eu in poiščite najbližjo kontaktno točko Ridge Tool.
– Servisni oddelek podjetja Ridge Tool lahko kontaktirate na naslovu rtctechservices@emerson.com, v ZDA in Kanadi pa je dosegljiv na številki (800) 519-3456.

Varnost naprave DVD*Pak*

- **Nepravilno ozemljena električna vtičnica lahko povzroči električni udar in/ali resne poškodbe opreme.** V delovnem okolju vedno preverite, ali je na voljo pravilno ozemljena električna vtičnica. Obstoj vtičnice za tridelni vtikač ali vtičnice z zemljostično zaščito (GFCI) še ne pomeni, da je vtičnica pravilno ozemljena. Če dvomite v kakovost vtičnice, se obrnite na pooblaščenega električarja.
- **Napravo DVD Pak napajajte samo s predvideno baterijo ali dvojno izoliranim električnim napajanjem.**
- **Ne uporabljajte te opreme, če operater ali naprava stojita v vodi.** Uporaba naprave, ko stojite v vodi, povečuje možnost električnega udara.
- **Naprava DVD*Pak* ni vodotesna. Samo kamera in potisni kabel sta vodotesna.** Opreme ne izpostavljajte vodi ali dežju. To povečuje nevarnost električnega udara.
- **Ne uporabljajte na mestih, kjer obstaja nevarnost stika z visokonapetostnimi vodi.** Oprema ni opremljena z zaščito pred visoko napetostjo in izolacijo.
- **Pred uporabo naprave DVD*Pak* preberite ta uporabniški priročnik, uporabniški priročnik za kolut in navodila za vso drugo opremo, ki jo uporabljate, ter vsa opozorila, in se prepričajte, da jih razumete.** Neupoštevanje teh navodil lahko povzroči škodo na lastnini in/ali hude telesne poškodbe.
- **Pri rokovanju in uporabi opreme v odvodnih kanalih vedno uporabljajte ustrezno osebno zaščitno opremo.** Odvodni kanali lahko vsebujejo kemikalije, bakterije in druge snovi, ki so lahko strupene, povzročajo okužbe, opekline in druge težave. Ustrezna osebna zaščitna oprema vedno vključuje zaščitna očala in rokavice, lahko pa tudi takšno opremo, kot so rokavice ali dolge rokavice za čiščenje odtočnih kanalov, obrazni ščitniki, varovalni naočniki, zaščitna oblačila, dihalne maske in obutev z jekleno zaščito prstov.
- **Če sočasno z opremo za pregledovanje odvodnih kanalov uporabljate opremo za čiščenje kanalov, nosite samo rokavice za čiščenje odvodnih kanalov RIDGID.** Vrtečega kabla za čiščenje odvodnih kanalov nikoli ne prijemajte z ničemer drugim, niti z drugimi rokavicami ali krpo. Slednji bi se lahko navili okoli kabla in povzročili poškodbe na rokah. Pod rokavicami RIDGID za čiščenje odvodnih kanalov nosite samo gumijaste ali rokavice iz lateksa. Ne uporabljajte poškodovanih rokavic za čiščenje odvodnih kanalov.
- **Skrbite za higieno.** Uporabljajte vročo milnico za umivanje rok in drugih telesnih delov, izpostavljenih vsebini odvodnih kanalov, po rokovanju ali uporabi opreme za pregled odvodnih kanalov. Ne jejte in ne kadite med uporabo ali rokovanjem z opremo za pregledovanje odvodnih kanalov. Tako boste preprečili kontaminacijo s strupenim in infektivnim materialom.

Podrobna navodila za uporabo snemalnika Sony® DVDR najdete v priročniku proizvajalca enote.

Opis, tehnični podatki in standardna oprema

Opis

SeeSnake® DVD*Pak* je trpežna, lahka in vremensko odporna enota z zaslonom za nadzor kamere, krmilnikom in snemalnikom, za uporabo s sistemom SeeSnake za pregledovanje cevi. V kombinaciji z večnamenskim digitalnim snemalnikom video diskov (DVDR) Sony®, se naprava DVD*Pak* lahko uporablja za nadzor, snemanje in shranjevanje videa v priročnem formatu DVD.

DVD*Pak* omogoča enostavno povezovanje s kolutom in kamero SeeSnake ter nadzor in snemanje pogleda kamere. S sistemom SeeSnake za pregledovanje cevi se lahko uporablja tudi z dodatnim zaslonom, za snemanje pregleda cevi na DVD. Omogoča enostavno dostopne kontrolnike za uporabo večnamenskega snemalnika Sony, in zaščito snemalnika v trpežnem, enostavnem prenosnem ohišju.

Druga pomožna oprema, ki se lahko uporablja z napravo SeeSnake DVD*Pak*:

- Polnljiva baterija.
- Lokator/sprejemnik RIDGID (kot so SR-20, SR-60, Scout™ ali NaviTrack® II).
- Oddajnik RIDGID (kot so ST-510, ST-305, NaviTrack® Brick ali oddajnik NaviTrack® 10 W).
- Sistem Count*Plus* za merjenje kablov, ki se običajno vgrajuje u sisteme SeeSnake za preverjanje cevi.

Specifikacije

Teža (z DVDR) .....4,2 kg (9,25 lbs) brez baterije 4,8 kg (10,65 lbs) z baterijo
Teža (brez DVDR) ....2,6 kg (5,75 lbs) brez baterije, 3,2 kg (7,15 lbs) z baterijo
Mere (zaprt):
Dolžina .....(35 cm) brez baterije
Širina .....23 cm (9,1”)
Višina.....13,4 cm (5,3”)
Vir napajanja .....100–240 V AC/50–60 Hz, AC ali polnjiva baterija 18 V DC
Tip akumulatorja.....1 x 18 V Li-Ion, 2,2 Ah
Nazivna moč .....14–16 V DC 40 W
12 V DC 30 W (samo DVR)
Delovno okolje:
Temperatura.....5 °C do 35 °C (40 °F do 95 °F)
Vlažnost.....5 % do 95 % relativne vlažnosti
Temperatura skladiščenja .....–20 °C do 70 °C (–4 °F do 158 °F)
Nadmorska višina ...4000 metrov (13120 čevljev)
Zaslon .....4,3-palčni OLED (10,9 cm) ali 5,7-palčni LCD (14,47 cm)
Ločljivost .....480 x 272 (OLED)
320 x 240 (LCD)
Delovno območje temperature za delovanje samo z zaslonom (brez DVDR):
4,3-palčni zaslon
OLED .....–40 °C do 85 °C (–40 °F do 185 °F)
5,7-palčni zaslon
LCD .....–20 °C do 70 °C (–4 °F do 158 °F)

Standardna oprema

- DVD*Pak*
- Napajalnik in pretvornik 100–220 V AC v 15 V DC
- Uporabniški priročnik
- Digitalni snemalnik video diskov Sony VRD-MC5 (DVDR)
- Priročnik DVD
- Kabel RCA
- Naramni trak
- Uporabniški priročnik za SONY DVDR

Dodatna oprema

	Kat. št. (ZDA)	Kat. št. (EU)
Polnljiva Li-Ion baterija 18 V	32743	28218
Polnilnik za akumulatorje	32068	32073
Komplet dveh baterij s polnilnikom	32648	32693
Enojni komplet baterije s polnilnikom	32708	32713

DVDPak je zaščiten s patenti ZDA in mednarodnimi patenti, ter patentnimi prijavami.

Komponente naprave DVD*Pak*

Slika 1 – Komponente DVD*Pak*

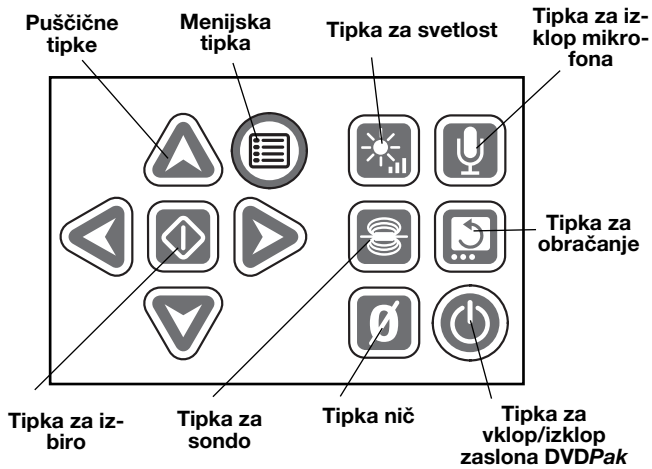

Slika 2 – Tipkovnica DVD*Pak*

Gumbi za upravljanje snemalnika DVDR

Gumb za vstop: Prikliče meni snemalnika Sony DVDR.

Gumb za vklop/izklop: Vklaplja in izklaplja sistem DVD*Pak*. Nadzoruje tudi napajanje zaslona.

Gumb za snemanje: Zažene snemanje s snemalnikom DVDR.

Puščični gumbi: Za označevanje izbire v meniju.

Gumb za vnos/izbiro: Za izbiro označene možnosti menija.

Gumb za zaustavitev: Ustavi snemanje ali predvajanje.

Gumb za izmetavanje: Odpre pladenj za disk.

Pregled pred uporabo

⚠ OPOZORILO

Pred vsako uporabo preglejte napravo SeeSnake DVD*Pak* in odpravite morebitne težave, da se zmanjša tveganje težkih poškodb zaradi električnega udara in drugih vzrokov in da se prepreči poškodba naprave.

1. Prepričajte se, da je napajanje izklopljeno, zunanje napajanje in kabli odklopljeni, in da je baterija odstranjena. Preglejte žice, kable in konektorje glede poškodb in sprememb.
2. Očistite morebitno umazanijo, olje ali drugo nesnago z naprave SeeSnake DVD*Pak*, da bo pregled lažji in da preprečite, da bi vam enota zdrsnila iz rok med prenašanjem ali uporabo.
3. Preverite, ali so na napravi DVD*Pak* polomljeni, obrabljeni, manjkajoči, slabo nameščeni ali prilegajoči deli ali kar koli drugega, kar bi lahko preprečilo varno in normalno delovanje.
4. Preglejte vso drugo opremo, ki jo uporabljate, v skladu z navodili, in se prepričajte, da je v dobrem stanju in primerna za uporabo.
5. V primeru kakršnih koli težav enote ne uporabljajte, dokler jih ne odpravite.

Priprava delovnega okolja in opreme

⚠ OPOZORILO

Napravo DVD*Pak* in delovno okolje pripravite v skladu s temi postopki, da zmanjšate tveganje poškodb zaradi električnega udara, požara in drugih razlogov, in da preprečite poškodbe naprave DVD*Pak*.

1. Preverite delovno območje glede:
   - Ustrezna osvetlitev.
   - Vnetljivih tekočin, hlapov ali prahu, ki se lahko vžgejo. Če so te snovi prisotne, v delovnem območju ne delajte, dokler ne ugotovite oziroma odstranite njihovih virov. Naprava DVD*Pak* ni odporna proti eksplozijam. Električne povezave lahko povzročijo iskrenje.
   - Čisto, ravno in stabilno suho mesto za operaterja. Ne uporabljajte naprave, če stojite v vodi.
   - Sprostite prostor do električne vtičnice tako, da ne bodo prisotni nikakršni možni viri za okvare napajalnega kabla, kadar uporabljate zunanje napajanje.
2. Preverite, kakšno delo je treba opraviti. Če je mogoče, določite vstopne točke v odvodni kanal, velikost in dolžino, prisotnost kemikalij za čiščenje odvodnih kanalov ali drugih itn. Če so kemikalije prisotne, je važno vedeti, da so za delo v prisotnosti kemikalij potrebni posebni varnostni ukrepi. Za informacije se obrnite na proizvajalca kemikalij.
3. Določite pravilno opremo za delo, ki ga je treba opraviti. Naprava SeeSnake DVD*Pak* je namenjena za ogled in snemanje pregledov, opravljenih s kamero za pregled. Opremo za pregledovanje za druge namene poiščite v katalogu orodja Ridge (Ridge Tool catalog), na spletnem mestu www.RIDGID.com ali www.RIDGID.eu.
4. Zagotovite ustrezen pregled vse opreme.
5. Ocenite delovno območje in se odločite, ali ga je potrebno zagraditi, da bi naključne obiskovalce zadržali izven delovnega območja. Obiskovalci bi lahko motili operaterja pri delu. Če delate v bližini cestnega prometa, namestite stožce ali druge ovire za opozarjanje voznikov.
6. Po potrebi odstranite napeljavo (straniščna školjka, umivalnik itd.), da omogočite dostop.

Postavitev naprave DVD*Pak*

Odprite senčnik naprave DVD*Pak* in zaslon in ju namestite tako, da omogočata enostaven dostop in ogled med upravljanjem kamere in potisnega droga za pregled. Poskrbite, da lokacija ne bo mokra, da se naprava DVD*Pak* in druga oprema med uporabo ne zmočijo. Naprava DVD*Pak* ni vodotesna. Izpostavljanje mokroti lahko povzroči električni udar ali poškodbo opreme.

Kamero in kolut postavite v skladu z njunim uporabniškim priročnikom. Poskrbite, da bosta naprava DVD*Pak* in kolut stabilno nameščena.

Priključitev naprave DVD*Pak*

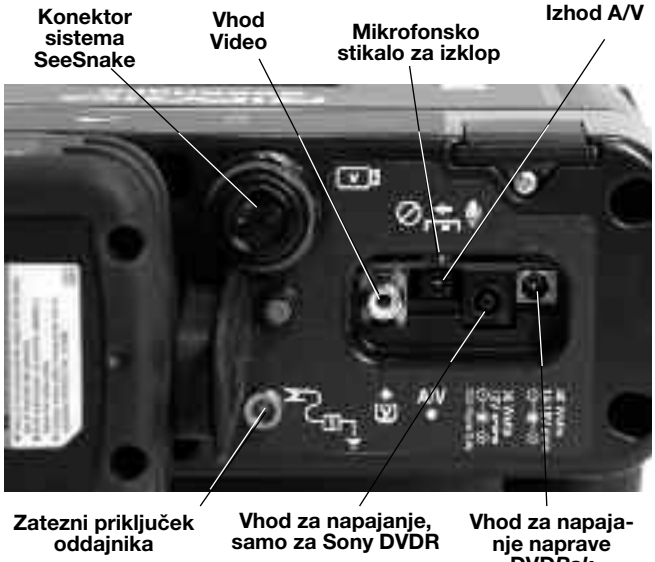

Slika 3 – Priključki naprave DVD*Pak*

Konektor sistema SeeSnake

Vhodni priključek za video

A/V **Izhodni priključek A/V**

Zatezni priključek oddajnika

40 Watts 14-16V **Napajalni priključek DVD*Pak***

30 Watts 12V DVD Power Only **Napajalni priključek, samo za DVDR**

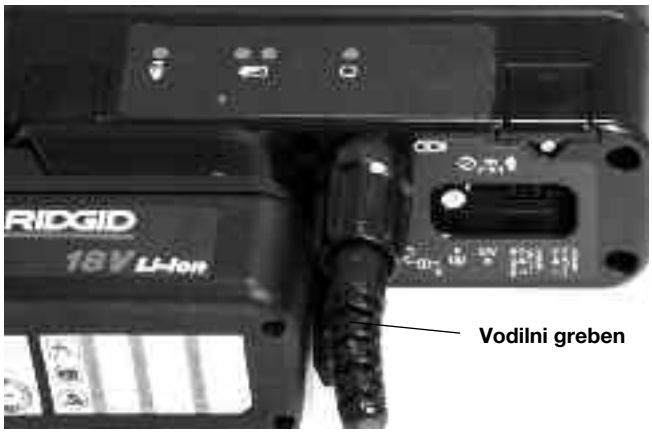

Slika 4 – Priključitev sistemskega priključka na sistemski konektor DVD*Pak*

Ko priklapljate/odklapljate kabel sistema SeeSnake, obračajte samo zaklepno stročnico. Da bi preprečili poškodbe, ne pregibajte in ne zvijajte konektorja ali kabla.

Kabel sistema SeeSnake

Odvijte kabel sistema SeeSnake iz držala in vstavite priključek sistemskega kabla v ustrezen konektor sistema SeeSnake na napravi DVD*Pak*. Za povezavo priključkov poravnajte vodilo z utorom na vodilu, potisnite priključek naravnost noter in zategnite zunanjo zaklepno stročnico.

PAZITE! Greben vodila na vrhu kabelskega priključka bo usmerjen navzgor, ko bo priključek pravilno poravnan.

Možnosti uporabe zunanjega zaslona

1. menuNaprava DVD*Pak* se lahko uporablja z zunanjim zaslonom SeeSnake. Priključite ga s kablom RCA, ki ga najdete v žepu na naramnem traku, iz video izhoda zaslona. Drugi konec kabla priključite v rumen vhodni priključek naprave DVD*Pak* na hrbtni strani naprave DVD*Pak*, z oznako .
2. Izhodni priključek A/V pošilja živo sliko iz kamere in zvok iz mikrofonskega izhoda na drug snemalnik DVD ali zaslon. (Če priključite zaslon z zvočniki, lahko pride do povratnega piska. To preprečite tako, da mikrofon utišate s stikalom za izklop mikrofona).

   Izhodni priključek A/V ne oddaja posnetega videa ali avdia iz snemalnika Sony DVDR.

Slika 5 – Naprava DVD*Pak* in SeeSnake

Napajanje naprave SeeSnake DVD*Pak*

SeeSnake DVD*Pak* se lahko napaja s polnljivo litij-ionsko baterijo RIDGID ali priklopi v vtičnico preko priloženega pretvornika AC/DC. Baterijsko napajanje je primernejši način napajanja za zmanjšanje nevarnosti električnega udara. **Pretvornik ni namenjen za uporabo na prostem in ga lahko uporabljate samo v prostorih.**

Baterijsko napajanje
S suhimi rokami potisnite popolnoma napolnjeno baterijo na priklopno postajo za baterijo na hrbtni strani naprave DVD*Pak*.

Slika 6 – Nameščena baterija

Prepričajte se, da je baterija pritrjena na priklopno postajo. *Več informacij poiščite v uporabniškem priročniku polnilnika baterij.*

Nazivna zmogljivost priloženih baterij za napravo DVD*Pak* je 2,2 amper-uri. Odvisno od uporabe (čas snemanja itd.), lahko s popolnoma napolnjeno baterijo naprava DVD*Pak* deluje približno 2,5 do 3 ure. LED-indikator stanja baterije opozarja na raven napolnjenosti baterije *(slika 7)*. *Glejte tabelo LED-indikatorjev stanja baterije.*

Slika 7 – LED-indikatorji stanja baterije

Baterija Status	Zunanje napajanje ni priključeno	Zunanje napajanje priključeno
POLNA	Sveti zeleni	Utripa zeleni (5 s izklopljen, 0,2 s vklopljen)
SREDNJE	Svetita zeleni in rdeči	Zeleni in rdeči utripata (5 s izklopljen, 0,2 s vklopljen)
PRAZNA	Rdeči utripa, 4 piski	Rdeči utripa (5 s izklopljen, 0,2 s vklopljen)
NE DELUJE	Rdeči sveti 5 sekund, 5 s piska in sistem se izklopi	

Tabela LED-indikatorjev stanja baterije

Napajanje preko vtičnice
Za delovni vtič se uporablja dvojno izoliran napajalni pretvornik AC/DC, ki omrežno napetost iz vtičnice pretvarja v pravilno napetost za napravo DVD*Pak*.

OPOMBA Zunanji vir napajanja je predviden samo za uporabo v prostorih.

Pripravite napajalnik, če boste sistem priključili preko napajalnega kabla. Napajalni kabel ima dva dela. Eden od obeh je na enem koncu opremljen z vtičem za standardno dvožilno vtičnico 110–120 V (ZDA), na drugem koncu pa se priključi v napajalnik. Drugi del se napelje od napajalnika na hrbtni strani naprave DVD*Pak* in priključi v vtičnico z oznako 40 W – 14–16 V, skrajno desno na hrbtni strani enote *(slika 8)*.

Slika 8 – Priključen kabel zunanjega napajanja

S suhimi rokami povežite oba dela kabla in vstavite priključek v vtičnico na hrbtni strani naprave DVD*Pak*. Kabel napeljite po čisti poti in s suhimi rokami priključite napajalnik v ustrezno vtičnico. Če uporabljate kabelski podaljšek, morajo biti v njem žice ustreznega premera. Pri kablih dolžine pribl. 7,5 m (25 čevljev) je potrebna žica premera najmanj 1 mm (18 AWG). Za kable, daljše od 7,5 m (25 čevljev), je potreben premer žice najmanj 1,3 mm (16 AWG).

Vklop zaslona in snemalnika DVDR

Ko so vse povezave priklopljene in baterije (če se uporabljajo) nameščene, lahko DVD-snemalnik in zaslon naprave DVD*Pak* vklopite samo z enim pritiskom na gumb za vklop/izklop ⏻. Zaslon lahko vklopite tudi samostojno, s pritiskom na tipko za vklop/izklop na tipkovnici. Na ta način lahko zaslon uporabljate tudi brez vklapljanja snemalnika in varčujete z močjo baterije.

Če zaslon vklopite posebej, s pomočjo tipke za vklop/izklop, ga ne pozabite tudi izklopiti s tipko za vklop/izklop zaslona. Če vklopite tako zaslon kot snemalnik DVDR s pritiskom na gumb za vklop/izklop ⏻ na napravi DVD*Pak*, lahko oba tudi izklopite z istim gumbom.

Nastavitve naprave DVD*Pak*

Odvisno od mesta in načina uporabe naprave DVD*Pak*, boste morda morali preveriti ali prilagoditi naslednje nastavitve.

Nastavitev Video Display (Prikaz videa)
Če na zaslonu ne vidite pogleda kamere, lahko naredite naslednje *(slika 9)*:

1. Pritisnite gumb ● za vstop, na levi strani nadzorne plošče naprave DVD*Pak*. Prikaže se meni.
2. S pomočjo puščičnih gumbov ⬆⬇ označite možnost Video ➔ DVD in pritisnite gumb za vnos.
3. S puščičnima gumboma ⬆⬇ označite možnost VIDEO IN (Video vhod) in pritisnite gumb za vnos.

S temi koraki boste enoti določili pravilen vir za prikaz.

Nastavitev Auto-Chapter (Samodejna poglavja)
Nastavitev za samodejno izdelavo poglavij bo najbolj koristna, če bo nastavljena na "Off"(Izklop), kar pomeni, da bo snemalnik novo poglavje začel vsakič, ko prekinete snemanje. Da to omogočite, pritisnite gumb ● za vstop, da vstopite v Main Menu (Glavni meni) in izberete "Setup" (Nastavitev). S puščico dol izberite Auto-Chapter (Samodejna poglavja) in pritisnite gumb ▭ za vnos. Preklopite nastavitev na "Off" (Izklop) z uporabo puščičnih gumbov ⬆⬇ in pritisnite gumb ▭ za vnos.

Nastavitev sistema videa NTSC/PAL
Morda boste morali nastaviti snemalnik, tako da bo diske izdelal v formatu, ki ga bo kamera pošiljala. Color System (Barvni sistem) ponuja možnosti NTSC (ZDA) ali PAL (Evropa). Enota ne bo snemala, če barvni sistem ne bo ustrezal formatu diska. Za nastavitev možnosti Color System (Barvni sistem):

1. Pritisnite gumb ● za vstop, da dostopite v glavni meni.
2. S puščicama ⬆⬇ označite **Setup** (Nastavitev) in pritisnite gumb za vnos, da se prikaže meni **Setup** (Nastavitev).
3. S puščico dol izberite **Color System** (Barvni sistem) in pritisnite gumb za vnos.
4. S puščičnima gumboma ⬆⬇ označite ustrezen barvni sistem (npr. NTSC za ZDA in PAL za Evropo).
5. Pritisnite gumb za vstop, da se premaknete navzgor v Main Menu (Glavni meni), nato ponovite koraka 2 in 3 za nastavitev Video Display (Prikaz videa) *(na strani 318).*

Nastavitev, ki je izbrana v nastavitvenem meniju, ko formatirate disk, določa format diska. Na napravi DVD*Pak* lahko prikažete PAL ali NTSC vhod, neodvisno od nastavitve "Color System" (Barvni sistem) v enoti Sony. Ko DVD formatirate, lahko snemate samo v barvnem sistemu, ki je bil nastavljen v času formatiranja diska.

Nastavitev Units (Enote)
Naprava DVD*Pak* se lahko nastavi za prikaz razdalje v metrih ali čevljih, ali tako, da omogoča samodejno izbiro nastavitve. (To velja samo za sisteme SeeSnake, opremljene z digitalnimi merilniki razdalje Count*Plus*.) Nastavitev možnosti enote:

1. Pri vklopljeni napravi DVD*Pak* pritisnite menijsko tipko ▤.
2. S puščičnima tipkama ▽ se premaknite navzdol na možnost **Unit** (Enota).
3. S tipko ◇ za izbiro se lahko premikate po nastavitvah Feet (Čevlji), Meters (Metri) in Auto (Samodejno).
4. Ko je označena želena možnost, ponovno pritisnite menijsko tipko ▤, da zaprete meni.

Nastavitev Color (Barva)
Zaslon naprave DVD*Pak* lahko prilagodite za boljšo barvno gostoto na zaslonu. Prilagoditev barv:

1. Ko je DVDPak vklopljen in priključen na kamero SeeSnake, pritisnite menijsko tipko ▤.
2. Če možnost Color (Barva) ni označena v meniju, se s puščičnima tipkama ▽△ premaknite do možnosti Color (Barva).
3. S puščičnima tipkama ◁▷ prilagodite barvo v skladu z vašimi potrebami.
4. Ko ste nastavitve zaslona prilagodili svojim zahtevam, samo znova pritisnite menijsko tipko ▤, da zaprete meni.

Nastavitvi Contrast (Kontrast) in Brightness (Svetlost)
Ponovite korake, opisane za Color Setup (Nastavitev barv), da prilagodite nastavitve zaslona Contrast (Kontrast) in Brightness (Svetlost). Te nastavitve boste morda morali ponovno prilagoditi med samim pregledom, odvisno od svetlobnih in barvnih pogojev v notranjosti cevi. Do nastavitve Brightness (Svetlost) lahko dostopate tudi neposredno, s pritiskom na tipko za nastavitev svetlosti ☼.

Kontrolniki naprave DVD*Pak*

Kontrolniki na tipkovnici

Puščične tipke: Uporabljajo se za premikanje med možnostmi menija in prilagajanje spremenljivk (denimo kontrasta) gor ali dol.

Tipka za izbiro: Uporablja se za izbiro možnosti v meniju Units (Enote) (Auto (Samodejno), Meters (Metri) in Feet (Čevlji)).

Menijska tipka: Uporablja se za priklic menija z možnostmi zaslona, kot so Color (Barva), Brightness (Svetlost), Contrast (Kontrast), Units (Enote).

Tipka za nastavitev svetlosti: Uporablja se za neposreden nadzor svetlosti LED-siijalk kamere, povečanje ali zmanjšanje.

Tipka za izklop mikrofona: Služi za utišanje mikrofona med snemanjem ali aktiviranje mikrofona za snemanje opomb med pregledom.

Tipka za sondo: Služi za zagon vgrajene sonde za določanje položaja glave kamere.

Tipka za obračanje: Uporablja se za navpično prezrcaljenje slike (samo pri 5,7-palčnem zaslonu).

Tipka nič: Služi za določanje začasne izhodiščne (nične) točke za merilnik razdalje, pri enotah, opremljenih z merilnikom Count*Plus*.

Tipka za vklop/izklop zaslona: Služi za vklapljanje in izklapljanje zaslona naprave DVD*Pak*. Ne nadzoruje vklopa/izklopa snemalnika DVDR.

Gumbi za upravljanje snemalnika DVDR

Gumb za vstop: Prikliče meni snemalnika Sony DVDR.

Gumb za vklop/izklop: Vklaplja in izklaplja sistem DVD*Pak*. Nadzoruje tudi napajanje zaslona.

Gumb za snemanje: Zažene snemanje s snemalnikom Sony DVDR.

Puščični gumbi: Za označevanje izbire menija.

Gumb za vnos/izbiro: Za izbiro označene možnosti menija.

Gumb za zaustavitev: Ustavi snemanje ali predvajanje.

Gumb za izmetavanje: Odpre pladenj za disk.

Ikone naprave DVDPak na zaslonu

Kazalnik stanja baterije: Prikazuje raven napolnjenosti baterije.

Izklop mikrofona: Pojavi se, ko izklopite mikrofon.

Sonda: Prikaže so, ko vklopite sondo.

Nadzor svetlosti: Prikaže se, ko prilagodite svetlost zaslona.

Slika 9 – Kontrolniki naprave DVD*Pak*

Slika 10 – Gumbi snemalnika DVDR

Navodila za uporabo

⚠ OPOZORILO

Vedno nosite zaščito za oči, da zaščitite svoje oči pred umazanijo in drugimi tujki.

Pri pregledovanju odvodnih kanalov, ki bi lahko vsebovali nevarne kemikalije ali bakterije, nosite ustrezno zaščitno opremo, kot so rokavice iz lateksa, varovalni naočniki, ščitniki za obraz ali dihalne maske, da bi preprečili opekline in okužbe.

Ne uporabljajte te opreme, če operater ali naprava stojita v vodi. Uporaba naprave, ko stojite v vodi, povečuje možnost električnega udara. Čevlji z gumijastim podplatom proti zdrsovanju pomagajo preprečiti zdrs in električni udari, še posebno na mokrih površinah.

Upoštevajte navodila za uporabo, da zmanjšate nevarnost poškodb zaradi električnega udara in drugih vzrokov.

Zagon sistema

1. Preverite, ali je enota pravilno nameščena.
2. Povežite napravo DVD*Pak* s kamero SeeSnake, bodisi neposredno ali na zunanji zaslon SeeSnake s pomočjo kabla RCA.
3. Glavo kamere namestite v obroč vodila koluta in z gumbom ⏻ vklopite napravo DVD*Pak*.
4. Če je v pladenj za DVD vstavljen disk, bo sistem preveril disk. Če diska ne najde, vas bo pozval k vstavitvi diska.
5. Za vstavljanje diska pritisnite gumb ⏏ za izmetavanje in vstavite prazen disk DVD-R ali DVD-RW v pladenj. Pladenj zaprite s pritiskom na gumb za izmetavanje.

OPOMBA **Prepričajte se, da je tesnilni pokrov odprt, preden odprete pladenj za disk. Tako boste preprečili poškodbo mehanizma.**

6. Če sistem najde neformatiran disk, vas bo vprašal, ali ga sme formatirati. Za formatiranje pritisnite gumb ● za vstop. Ta enota ne more snemati na neformatiran disk.
7. Zaprite tesnilni pokrov pladnja DVD*Pak* za disk, da enoto zaščitite pred prahom in vlago.

Slika 11 – Odprt pladenj za disk

Ko sistem zazna formatiran disk, bi se moral na zaslonu snemalnika DVDR in zaslonu naprave DVD*Pak* prikazati pogled kamere. Če pogled kamere ni viden na zaslonu, morate spremeniti vir slike za zaslon. *(Glejte Nastavitev Video Display (Prikaz videa) na strani 318).*

Slika 12 – Prikaz slike kamere na zaslonu DVDR

Pregled linije

1. Vklopite napravo DVD*Pak*, če je izklopljena.
2. Glavo kamere vstavite v linijo.
3. Nadaljujte s preverjanjem cevi, kot je opisano v priročniku SeeSnake.

Prilagoditev svetlosti

Morda boste morali povečati ali zmanjšati svetlost LED-sijalk kamere med pregledovanjem notranjosti linije, odvisno od pogojev. Pritisnite tipko za nastavitev sve-

tlosti in s puščičnima tipkama zvišajte ali znižajte raven svetlosti. Pritisnite menijsko tipko, ko zaključite.

Obračanje slike

Med pregledovanjem se kamera v liniji lahko zasuka in pošilja obrnjeno sliko. Če uporabljate napravo DVD*Pak* s 5,7-palčnim zaslonom, lahko s tipko za obračanje slike obrnete sliko na zaslonu (navpično prezrcalite), da si olajšate ogled. (Funkcija ni podprta pri 4,3-palčnih zaslonih OLED.) Snemalnik bo sliko zajel tako, kot je prikazana.

Upravljanje merilnika Count*Plus*

Če uporabljate kolut SeeSnake, opremljen z merilnikom razdalje Count*Plus*, bo na zaslonu naprave DVD*Pak* prikazana izmerjena razdalja. Če želite nastaviti vmesno izhodiščno točko, da bi izmerili razdaljo od določene lokacije (npr. spoja ali glave cevi), lahko s pritiskom na nično tipko naprave DVD*Pak* sprožite začasno merjenje razdalje, katere vrednost se bo prikazala v oglatih oklepajih [0,0]. Z drugim kratkim pritiskom se boste vrnili na glavni števec. Z dolgim pritiskom (3 sekunde) ponastavite glavni števec razdalje na nič.

Podrobnosti o uporabi merilnika Count*Plus* glejte priročnik Count*Plus*. Parametri merilnika Count*Plus*, kot sta datum in čas, se nastavijo v meniju Tools (Orodja) merilnika Count*Plus*, v katerega dostopate s pritiskom na menijsko tipko merilnika Count*Plus*. Napisi merilnika Count*Plus* se urejajo s tipkovnico merilnika Count*Plus*, kot je opisano v uporabniškem priročniku merilnika Count*Plus*.

Snemanje pregleda

Ko v snemalnik DVDR vstavite novi disk, se disk formatira za snemanje, če je kamera priklopljena.

Po potrebi sledite korakom v poglavju Nastavitev Video Display (Prikaz videa) *(slika 318)*, da izberete **Video In** (Video vhod).

OPOMBA Tresenje ali premikanje enote med snemanjem lahko povzroči fizične poškodbe diska, zaradi katerih diska DVD ne bo mogoče predvajati. Prekinitev napajanja enote med snemanjem bo povzročila izgubo neshranjenih poglavij.

Osnovno snemanje

Osnovna tehnika snemanja je enostavna.

1. Kamero postavite na mesto v liniji, kjer želite začeti s snemanjem.
2. Pritisnite gumb za snemanje. Na zaslonu se bo prikazalo sporočilo Recording (Snemanje). Zvok se samodejno snema preko vgrajenega mikrofona, razen če ste ga utišali s tipko za izklop mikrofona *(glejte sliko 3).*
3. Za začasno zaustavitev snemanja pritisnite gumb za snemanje. Za nadaljevanje znova pritisnite gumb.
4. Za prekinitev snemanja pritisnite na gumb za zaustavitev. Po kratkem premoru, ki je potreben za zaključitev trenutnega poglavja, se bo na zaslonu znova prikazal pogled kamere, spodaj pa preostali čas snemanja, ki je na voljo za trenutno vstavljen disk.

Snemanje zvoka

Vgrajeni mikrofon za snemanje zvoka z napravo DVD*Pak* se nahaja desno od prikazovalnika na zaslonu. V vetrovnem ali hrupnem okolju boste med pregledom morda hoteli izklopiti mikrofon in posneti samo video iz kamere. Med pregledom boste morda hoteli vklopiti mikrofon, da posnamete opombe. Mikrofon vklapljate in izklapljate samo s pritiskom na tipko za izklop mikrofona. Ikona za nemo snemanje se bo prikazala, ko je mikrofon izklopljen, in izginila, ko je mikrofon aktiven.

Finaliziranje diska

Kadar snemalnik DVDR uporabljate za snemanje, diska DVD ne morete predvajati na nobeni drugi enoti, dokler ni finaliziran. Ko je disk finaliziran, nanj ne morete več snemati. Pri finaliziranem disku se bo ob zagonu prikazala vrstica poglavij na izbiro. Diskov RW ni treba finalizirati, nanje lahko posnetke dodajate

1. Ob pozivu za finalizacijo diska s puščičnimi gumbi označite “Yes” (Da), če ste se odločili za finaliziranje, in pritisnite gumb za vnos. *(Glejte sliko 13.)* Če diska ne želite finalizirati, s puščičnimi tipkami označite “No” (Ne) in pritisnite gumb za vnos.

Slika 13 – Možnost Finalize a Disc (Finalizacija diska)

2. Prikazalo se bo sporočilo, ki opozarja, da po finaliziranju diska nanj ne morete več snemati. *(Glejte sliko 14.)* Izberite OK (V redu), da zaženete finalizacijo.

Slika 14 – Opozorilo o finalizaciji

3. Postopek finaliziranja lahko traja nekaj minut, odvisno od količine posnetega materiala. Ko se finalizacija zaključi, bo disk izvržen.

   Disk lahko finalizirate tudi s pritiskom na gumb za vstop, izbiranjem menija Setup (Nastavitev) in možnosti Finalize (Finalizacija) v meniju.

Predvajanje posnetega videa

Če želite predvajati posneto poglavje, pritisnite gumb ● za vstop, da prikličete meni in označite **DVD Preview** (Predogled DVD). Nato pritisnite gumb ▭ za izbiro.

Če disk še ni finaliziran, se bo na zaslonu snemalnika DVDR prikazal in predvajal zadnji posneti video.

Če je disk finaliziran, se bo na zaslonu prikazala vrsta sličic obstoječih poglavij, ki so posneta na disku. Označite poglavje, ki ga želite predvajati in ponovno pritisnite gumb za izbiro, da ga zaženete. (Pri predogledu posnetka na napravi DVD*Pak* ne bo mogoče slišati zvoka, predvajal pa se bo na DVD-predvajalniku ali računalniku, če je posnet.) Za vrnitev v način snemanja pritisnite gumb ● za vstop, da se vrnete v Menu (Meni) in označite Video → DVD. Pritisnite gumb za izbiro, označite **Video In** (Video vhod) in znova pritisnite gumb za izbiro. Enota je s tem pripravljena za snemanje na disk RW ali nefiniliziran disk.

Določanje položaja kamere s sondo

Številni sistemi SeeSnake za pregledovanje cevi imajo vrajeno sondo, ki oddaja lokacijski signal 512 Hz. Ko je sonda vklopljena, lahko lokator, kot je RIDGID SR-20, SR-60, Scout™ ali NaviTrack® II, nastavljen na 512 Hz zaznava ta signal, in vam omogoča, da spremljate lokacijo kamere pod površino.

Če želite sondo SeeSnake vklopiti med uporabo naprave DVD*Pak,* pritisnite tipko za sondo. Na zaslonu bo prikazana ikona sonde, dokler bo sonda vklopljena. Na zaslonu se lahko pojavijo tudi motnje v obliki črt zaradi signala sonde.

Motnje bodo izginile, ko sondo znova izklopite s pritiskom na tipko za sondo.

Sondi boste najlažje sledili tako, da potisni drog potisnete približno 1,5 do 3 metre (pet do deset čevljev) globoko v cev in z lokatorjem poiščete položaj sonde. Če želite, lahko nato potisni drog potisnete za podobno dolžino naprej v cev in znova poiščete položaj sonde tako, da ga odmerite od predhodno določenega položaja. Če želite določiti položaj sonde, vklopite lokator in ga nastavite na način sonde. Skenirajte v smeri verjetnega položaja sonde, dokler lokator ne zazna sonde. Ko ste sondo zaznali, s prikazom lokatorja natančno določite njeno izhodiščno točko. Podrobna navodila za določanje položaja sonde poiščite v uporabniškem priročniku za model lokatorja, ki ga uporabljate.

Sledenje liniji s kamero SeeSnake s pomočjo potisnega kabla

Poleg možnosti sledenja sondi, ki so vgrajene v kamero sistema, naprava DVD*Pak* omogoča sledenje liniji potisnega kabla SeeSnake pod zemljo, s pomočjo standardnega lokatorja RIDGID, kot je NaviTrack® II, Scout™, SR-20 ali SR-60. Za sledenje liniji s pomočjo potisnega kabla SeeSnake preprosto povežite oddajnik linije z enim pravilno ozemljenim konektorjem s pomočjo ozemljitvene palice, drugega pa priklopite na zatezni priključek oddajnika naprave DVD*Pak*. Zatezni priključek oddajnika je kovinsko držalo, ki se nahaja desno od baterije. *(Glejte sliko 3.)*

Uskladite frekvenci linijskega oddajnika in lokatorja na isto frekvenco, na primer 33 kHz, in z lokatorjem sledite liniji *(slika 15).* Vgrajena sonda kamere je lahko sočasno vklopljena in – če je vaš lokator opremljen s funkcijo SimulTrace™ – lahko spremljate celotno pot potisne palice do položaja kamere, nato pa med približevanjem nad zemljo zaznavate položaj sonde v kameri.

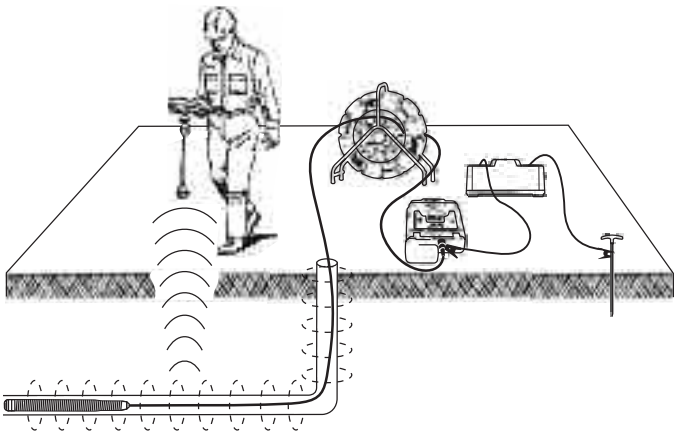

Slika 15 – Sledenje liniji s potisno palico

Če vaša oprema nima funkcije SimulTrace™, za sledenje liniji s potisno palico uporabite oddajnik in lokator. Ko se signal zmanjša, preklopite lokator v način sonde, s frekvenco sonde v liniji, običajno 512 Hz. Na mestu, kjer začne frekvenca sledenja liniji slabiti, zajemite signal in določite izhodiščno točko sonde v liniji. Iskanje frekvenc oddajnika lahko povzroči motnje v sliki na zaslonu, zato je najbolje, da sondo in linijske oddajnike med pregledom notranjosti linije izklopite in ju ponovno vklopite, ko boste pripravljeni za določanje položaja.

Navodila za vzdrževanje

Čiščenje

⚠ OPOZORILO

Pred čiščenjem naprave DVD*Pak* se prepričajte, da so vse žice in kabli odklopljeni in baterija odstranjena, da se zmanjša nevarnost električnega udara.

Naprave DVD*Pak* ne čistite s tekočimi ali abrazivnimi čistili. DVD*Pak* očistite z vlažno krpo. Uporabljajte samo čistilna sredstva, primerna za čiščenje zaslonov LCD. Preprečite vdor tekočine v napravo DVD*Pak*.

Dodatki

⚠ OPOZORILO

Naslednja dodatna oprema je predvidena za delovanje z napravo DVD*Pak*. Drugi dodatki, primerni za uporabo z drugo opremo, lahko postanejo nevarni, če jih uporabljate z napravo DVD*Pak*. Da bi se zmanjšala nevarnost hude poškodbe, uporabljajte samo dodatke, priporočene in namenjene posebej za uporabo z napravo DVD*Pak*, kot so spodaj navedeni dodatki.

Kataloška številka		Opis
ZDA	EU	
32743	28218	Polnljiva Li-Ion baterija 18 V
32068	32073	Polnilnik za akumulatorje
32648	32693	Komplet dveh baterij s polnilnikom
32708	32713	Enojni komplet baterije s polnilnikom
Drugo		Lokator RIDGID SeekTech® ali NaviTrack®
Drugo		Oddajniki RIDGID SeekTech® ali NaviTrack®

Transport in shranjevanje

Pred pošiljanjem odstranite baterijo. Naprave ne izpostavljajte močnim udarcem ali drugim vplivom med transportom. Če napravo dlje časa ne boste uporabljali, odstranite baterije. Napravo hranite pri temperaturi –20 °C do 70 °C (–4 °F do 158 °F).

Električne naprave hranite na suhem, da se zmanjša nevarnost električnega udara.

Zaščitite proti preveliki vročini. Pazite, da enote ne boste odlagali v bližini virov toplote, kot so peči, radiatorji in drugi izdelki (tudi ojačevalniki), ki se lahko močno segrejejo.

Servisiranje in popravilo

⚠ OPOZORILO

Zaradi nepravilnega servisiranja ali popravila lahko postane naprava DVD*Pak* nevarna za delo.

Servisiranje in popravilo naprave DVD*Pak* mora izvajati neodvisen pooblaščeni servisni center RIDGID.

Za informacije o najbližjem neodvisnem servisnem centru RIDGID ali v primeru kakršnih koli vprašanj glede servisiranja ali popravila:

- Obrnite se na lokalnega dobavitelja opreme RIDGID.
- Obiščite www.RIDGID.com ali www.RIDGID.eu in poiščite najbližno kontaktno točko Ridge Tool.
- Servisni oddelek podjetja Ridge Tool lahko kontaktirate na naslovu rtctechservices@emerson.com, v ZDA in Kanadi pa je dosegljiv na številki (800) 519-3456.

Odstranjevanje

Posamezni deli enote vsebujejo dragocene materiale, ki so primerni za recikliranje. Družbe, ki so specializirane za recikliranje, lahko najdete tudi v svoji bližini. Komponente odvrzite v skladu z vsemi upoštevnimi predpisi. Več informacij poiščite pri komunalni upravi v svojem kraju.

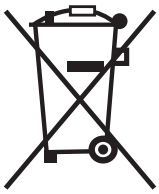

Za države ES: Električne opreme ne odvrzite med gospodinjske odpadke!

V skladu z evropsko Direktivo 2002/96/ES za odstranjevanje odpadne električne in elektronske opreme in njeno uvedbo v nacionalno zakonodajo, je treba električno opremo, ki ni več uporabna, zbirati ločeno in odstraniti v skladu z okoljevarstvenimi predpisi.

Odstranjevanje akumulatorjev

Za ZDA in Kanado: Pečat RBRC™ (Rechargeable Battery Recycling Corporation) na akumulatorjih pomeni, da je v trenutku, ko baterije dosežejo konec svoje dobe uporabnosti, RIDGID že poravnal stroške recikliranja litij-ionskih baterij.

RBRC™, RIDGID® in drugi dobavitelji baterij so v ZDA in Kanadi razvili programe za zbiranje in recikliranje baterij za ponovno polnjenje. Običajne in baterije za ponovno polnjenje vsebujejo materiale, ki se ne smejo odlagati neposredno v naravi, vsebujejo pa tudi dragocene materiale, primerne za recikliranje. Uporabljene baterije oddajte v recikliranje pri svojem lokalnem dobavitelju ali pooblaščenem servisnem centru RIDGID in s tem prispevajte k varstvu okolja in ohranjanju naravnih virov. Lokalni center za recikliranje vam lahko posreduje tudi dodatna zbirna mesta.

RBRC™ je registrirana blagovna znamka družbe Rechargeable Battery Recycling Corporation.

Za države ES: Okvarjene ali rabljene akumulatorje/baterije je potrebno reciklirati v skladu z Direktivo 2006/66/ES.

Tabela 1 Odpravljanje težav

TEZAVA	MOŽEN VIR NAPAKE	RESITEV
Video slika kamere ni vidna.	SeeSnake nima napajanja.	Preverite, ali je napajanje pravilno priključeno oziroma ali je baterija napolnjena.
		Preverite stikalo naprave DVD*Pak*.
	Napaka na povezavah.	Preverite priključek naprave SeeSnake na enoto DVD*Pak*.
	Zaslon je priklopljen na neustrezen vir.	Preverite stik in kontakte v priključku naprave SeeSnake.
	Baterija je prazna.	Nastavite v skladu z opisom v poglavju Nastavitev prikaza videa.
		Napolnite baterije ali priklopite zunanje napajanje.
Na zaslonu utripa opozorilo o prazni bateriji.	Baterije 18 V za napravo DVD*Pak* so prazne.	Napolnite baterije naprave DVD*Pak*. Preklopite na zunanje (AC) napajanje (110/220 V AC).

SeeSnake® DVD*Pak*

⚠ VAROVANIE!

Pred zahájením používania tohto nástroja si dôkladne prečítajte používateľskú príručku. Nepochopenie a nedodržanie pokynov uvedených v tejto používateľskej príručke môže viesť k úrazom elektrickým prúdom, požiaru a/alebo vážnym zraneniam osôb.

RIDGID®

SeeSnake® DVD*Pak*	
Zaznamenajte si nižšie uvedené sériové číslo a uchovajte si sériové číslo výrobku, ktoré je uvedené na mennom štítku.	
Sériové č.	

Obsah

Záznamový formulár pre sériové číslo zariadenia 325

Bezpečnostné symboly 327

Všeobecné bezpečnostné predpisy
Bezpečnosť na pracovisku 327
Elektrická bezpečnosť 327
Bezpečnosť osôb 327
Použitie a starostlivosť o zariadenie 328
Použitie nástrojov a ich starostlivosť 328
Servis 328

Špecifické bezpečnostné informácie 328
Bezpečnosť zariadenia DVD*Pak* 329

Popis, špecifikácia a štandardné zariadenie
Popis 329
Špecifikácia 330
Štandardné zariadenie 330
Voliteľné zariadenia 330

Súčasti zariadenia DVD*Pak* 330
Ovládacie tlačidlá DVD rekordéra 330

Kontrola pred použitím 331

Príprava pacoviska a zariadenia 331
Umiestnenie zariadeniaDVD*Pak* 331
Pripojenie zariadenia DVD*Pak* 332
Ikony pripojenia 332
Napájanie zariadenia SeeSnake DVD*Pak* 332
Zapnutie monitora a DVD rekordéra 333

Nastavenia zariadenia DVD*Pak* 334

Ovládacie prvky zariadenia DVD*Pak* 335
Ovládanie klávesnicou 335
Ovládacie tlačidlá DVD rekordéra 335
Ikony na displeji zariadenia DVD*Pak* 335

Prevádzkové pokyny 336
Spustenie 336
Kontrola potrubia 336
Nahrávanie prehliadky 337
Prehrávanie nahratého videa 338
Lokalizácia kamery s použitím sondy 338
Sledovanie trasy tlačného kábla systému SeeSnake potrubím 338

Pokyny na údržbu 339
Čistenie 339

Príslušenstvo 339

Preprava a skladovanie 339

Servis a opravy 339

Likvidácia 340

Likvidácia batérií 340

Riešenie problémov 340

Bezpečnostné symboly

V tejto používateľskej príručke a na výrobku sú použité bezpečnostné symboly a varovné hlásenia, ktoré slúžia ako upozornenie na dôležité bezpečnostné informácie. Táto časť vysvetľuje tieto varovné hlásenia a symboly, aby ste im porozumeli.

Toto je symbol bezpečnostnej výstrahy. Upozorňuje používateľa na nebezpečenstvo možného zranenia osôb. Dodržaním všetkých bezpečnostných pokynov, ktoré vyplývajú z tohto symbolu, môžete predísť možným úrazom alebo úrazom s následkom smrti.

⚠ NEBEZPECENSTVO NEBEZPEČENSTVO označuje nebezpečnú situáciu, ktorej ak nepredídete, bude mať za následok vážny úraz alebo úraz s následkom smrti.

⚠ VAROVANIE VAROVANIE poukazuje na nebezpečnú situáciu, ktorej ak nepredídete, môže mať za následok vážny úraz alebo úraz s následkom smrti.

⚠ UPOZORNENIE UPOZORNENIE poukazuje na nebezpečnú situáciu, ktorej ak nepredídete, môže mať za následok menej vážny alebo stredne vážny úraz.

POZNÁMKA POZNÁMKA poukazuje na informácie vzťahujúce sa na ochranu majetku.

Tento symbol znamená, že pred používaním zariadenia je nevyhnutné prečítať si príručku pre užívateľa. Príručka pre užívateľa obsahuje informácie dôležité pre bezpečnosť a správnu prevádzku zariadenia.

Tento symbol znamená, že používateľ musí používať okuliare s bočnými krytmi alebo bezpečnostné okuliare, pomocou ktorých sa zníži nebezpečenstvo poranenia očí.

Tento symbol značí riziko zásahu elektrickým prúdom.

Všeobecné bezpečnostné predpisy

⚠ VAROVANIE

Prečítajte si všetky bezpečnostné výstrahy a pokyny. Nedodržanie týchto pokynov a varovaní môže viesť k zásahu elektrickým prúdom, požiaru a/alebo vážnym zraneniam.

VŠETKY VAROVANIA A POKYNY SI ODLOŽTE NA NESKORŠIE POUŽITIE!

Pracovisko

- **Pracovisko udržujte čisté a dobre osvetlené.** Preplnené a tmavé miesta zvyšujú pravdepodobnosť nehody.
- **Nepoužívajte vybavenie v priestoroch s výbušnou atmosférou, ako napr. v prítomnosti horľavých kvapalín, plynov alebo prachu.** Vybavenie môže spôsobiť iskry, ktoré môžu zapáliť prach alebo výpary.
- **Počas prevádzky udržujte deti a pozorovateľov v bezpečnej vzdialenosti.** Rozptyľovanie môže spôsobiť, že stratíte kontrolu nad zariadením.

Elektrická bezpečnosť

- **Vyhýbajte sa telesnému kontaktu s uzemnenými povrchmi, ako sú napríklad rúry, chladiče, obvody a chladiace časti.** Ak je vaše telo uzemnené, vzniká nebezpečenstvo zásahu elektrickým prúdom.
- **Zariadenie nevystavujte dažďu alebo vlhkým podmienkam.** Voda, ktorá sa dostane do zariadenia, môže zvýšiť riziko zásahu elektrickým prúdom.
- **Napájací kábel nevystavujte hrubému zaobchádzaniu. Napájací kábel nikdy nepoužívajte na nosenie, ťahanie alebo vyťahovanie zariadenia. Napájací kábel udržujte mimo dosahu účinkov tepla, oleja, ostrých hrán alebo pohyblivých celkov.** Poškodené alebo zapletené napájacie káble zvyšujú riziko zásahu elektrickým prúdom.
- **Pokiaľ je nevyhnutná prevádzka zariadenia vo vlhkom prostredí, použite energetický zdroj chránený prerušovačom uzemňovacieho okruhu (GFCI).** Použitie GFCI znižuje riziko zásahu elektrickým prúdom.
- **Všetky elektrické spoje udržujte v suchu a nad zemou. Nedotýkajte sa zariadenia alebo zásuviek mokrými rukami.** Znižuje to riziko zásahu elektrickým prúdom.

Bezpečnosť osôb

- **Počas prevádzky zariadenia buďte ostražitý, venujte pozornosť tomu, čo robíte a používajte zdravý rozum. Zariadenie nepoužívajte, ak ste unavený, alebo pod vplyvom drog, alkoholu alebo liekov.** Chvíľka nepozornosti počas prevádzky zariadenia môže viesť k vážnym zraneniam.
- **Používajte prostriedky osobnej ochrany. Vždy používajte ochranu očí.** Osobné ochranné prostriedky, ako sú maska, protišmyková bezpečnostná obuv, ochranná prilba alebo ochrana sluchu, používané vo vhodných podmienkach znižujú riziko úrazu.
- **Nepreceňujte svoje sily. Buďte vždy vhodne postavený a udržujte rovnováhu.** Umožňuje to lepšie ovládanie zariadenia v neočakávaných situáciách.
- **Vhodne sa oblečte. Neobliekajte si príliš voľné oblečenie a nenoste šperky. Udržujte vaše vlasy, oblečenie a rukavice mimo dosahu pohyblivých častí.** Voľné

oblečenie, šperky alebo dlhé vlasy sa môžu ľahko zachytiť do pohyblivých častí.

Použitie a starostlivosť o zariadenie

- **Nepoužívajte priveľkú silu na zariadenie. Použite správne zariadenie pre vašu aplikáciu.** Správne zariadenie urobí prácu, pre ktorú je určené lepšie a bezpečnejšie.
- **Zariadenie nepoužívajte, ak sa nedá zapnúť a vypnúť vypínačom.** Akékoľvek zariadenie, ktoré nie je možné ovládať vypínačom, je nebezpečné a musí byť opravené.
- **Odpojte zástrčku zo siete a/alebo batériu zo zariadenia, predtým než budete robiť akékoľvek zmeny, výmeny príslušenstva alebo pred uskladnením.** Takéto preventívne opatrenia znižujú riziko zranenia.
- **Nevyužívané zariadenie uskladnite mimo dosahu detí a nedovoľte osobám, ktoré nie sú oboznámené s obsluhou zariadenia alebo s týmito pokynmi, aby manipulovali so zariadením.** Zariadenie môže byť v rukách neškolených používateľov nebezpečné.
- **Vykonávajte pravidelnú údržbu zariadenia.** Skontrolujte zlé nastavenie alebo nepohyblivosť pohyblivých častí, chýbajúce časti, rozbité časti alebo akékoľvek iné podmienky, ktoré môžu ovplyvniť prevádzku zariadenia. Pokiaľ je zariadenie poškodené, pred použitím ho opravte. Veľa nehôd je spôsobených slabou údržbou zariadenia.
- **Zariadenie a príslušenstvo používajte v súlade s týmito pokynmi, berúc do úvahy pracovné podmienky a prácu, ktorú treba vykonať.** Použitie zariadenia na práce, pre ktoré nie je určené môže mať za následok nebezpečné situácie.
- **Použite len také príslušenstvo, ktoré odporúča výrobca vášho zariadenia.** Príslušenstvo, ktoré môže byť vhodné pre jeden druh zariadenia, môže byť nebezpečné, ak sa použije s iným zariadením.
- **Držadlá udržujte suché a čisté, bez zvyškov oleja a vazelíny.** Umožňuje to lepšiu kontrolu nad zariadením.

Použitie a starostlivosť o batériový zdroj

- **Batérie nabíjajte iba nabíjačkou určenou výrobcom.** Ak sa nabíjačka vhodná pre jeden typ batérií použije s iným typom batérie, môže to znamenať nebezpečenstvo požiaru.
- **Zariadenie používajte iba s batériami, ktoré sú konkrétne na to určené.** Použitie iných batérií môže zvýšiť riziko poranenia a požiaru.
- **Batérie neskúšajte pomocou vodivých predmetov. Keď sa batéria nepoužíva, udržujte ju mimo dosahu kovových predmetov ako sú svorky na papier, mince, kľúče, klince, skrutky alebo iné drobné kovové predmety, ktoré môžu vytvoriť spoj medzi pólmi.** Vytváranie skratu medzi pólmi batérie môže viesť k popáleninám alebo požiaru.
- **Pri hrubom zaobchádzaní môže z batérie uniknúť tekutina. Vyhýbajte sa dotyku s ňou. Ak dôjde náhodou k dotyku, dotknuté miesto opláchnite vodou. Ak dôjde k vniknutiu kvapaliny do očí, okamžite vyhľadajte lekársku pomoc.** Kvapalina vytečená z batérie môže spôsobiť podráždenie alebo popáleniny.
- **Batérie a nabíjačky používajte a skladujte na suchých miestach s vhodnou teplotou.** Extrémne teploty a vlhkosť môžu poškodiť batérie a viesť k únikom, zásahom elektrickým prúdom, požiarom alebo popáleninám. *Pre ďalšie informácie si prečítajte návod na použitie nabíjačky.*
- **Nabíjačku pri používaní nezakrývajte.** Pre bezporuchovú činnosť je potrebné správne vetranie. Zakrytie nabíjačky počas nabíjania môže viesť k požiaru.
- **Batérie likviduje vhodným spôsobom.** Vystavenie vysokým teplotám môže viesť k explózii batérií, preto ich nevhadzujte do ohňa. V niektorých krajinách existuje legislatíva, ktorá upravuje likvidáciu batérií. Prosím, postupujte podľa všetkých platných predpisov.

Servis

- **Servis vášho zariadenia zverte iba kvalifikovanej osobe, ktorá používa výhradne identické náhradné diely.** Zabezpečí to udržanie úrovne bezpečnosti zariadenia.
- Za ktorejkoľvek z nasledujúcich podmienok vyberte batérie a obráťte sa so servisom na kvalifikovaný servisný personál:
  - Ak vytiekla kvapalina alebo do výrobku padli cudzie predmety.
  - Ak výrobok nepracuje normálne v súlade s pokynmi na používanie.
  - Ak výrobok padol na zem alebo ak sa akýmkoľvek spôsobom poškodil, alebo
  - ak na výrobku pozorujete zreteľnú zmenu výkonu.

Špecifické bezpečnostné informácie

⚠ VAROVANIE

Táto sekcia obsahuje dôležité informácie o bezpečnosti, ktoré sú špecifické pre toto zariadenie.

Predtým ako začnete používať zariadenie DVD*Pak* , si dôkladne prečítajte tieto predbežné opatrenia, aby ste znížili riziko zásahu elektrickým prúdom, alebo iného vážneho zranenia osôb.

TIETO POKYNY SI ODLOŽTE!

Tento návod uchovávajte pri zariadení pre potreby operátora.

Ak mate akékoľvek otázky ohľadom tohto produktu Ridge Tool:

– Kontaktujte svojho miestneho predajcu výrobkov RIDGID®.
– Navštívte www.RIDGID.com alebo www.RIDGID.eu, kde môžete nájsť kontakt na miestneho zástupcu Ridge Tool.
– Kontaktujte oddelenie technických služieb Ridge Tool prostredníctvom rtctechservices@emerson.com, alebo volajte (800) 519-3456; ak ste v USA alebo Kanade.

Bezpečnosť zariadenia DVD*Pak*

- **Nevhodne uzemnená elektrická zásuvka môže spôsobiť zásah elektrickým prúdom a/alebo vážne poškodiť zariadenie.** Vždy skontrolujte, či je na pracovisku správne uzemnená elektrická zásuvka. Prítomnosť trojkontaktnej zásuvky alebo GFCI zásuvky nezaručuje, že je zásuvka správne uzemnená. Pokiaľ mate akékoľvek pochybnosti, nechajte zásuvku skontrolovať elektrikárom s oprávnením.
- **Zariadenie DVD Pak napájajte iba k tomu určenými batériami alebo zo eletrickým napájaním s dvojitou izoláciou.**
- **Toto zariadenie nepoužívajte, ak operátor alebo zariadenie stoja vo vode.** Používanie zariadenia vo vode zvyšuje riziko zásahu elektrickým prúdom.
- **Zariadenie DVD*Pak* nie je vodotesné. Vodotesná je iba kamera a tlačný kábel.** Zariadenie nevystavujte vode alebo dažďu. Zvyšuje to riziko zásahu elektrickým prúdom.
- **Nepoužívajte na mieste, kde hrozí nebezpečenstvo kontaktu s vysokým napätím.** Zariadenie nie je navrhnuté tak, aby poskytovalo ochranu pred vysokým napätím a izoláciu.
- **Pred použitím zariadenia DVD*Pak*** si dôkladne prečítajte pokyny v tomto návode na používanie, návode na používanie navijaka a pokyny pre akékoľvek ďalšie používané zariadenie. Nedodržanie všetkých inštrukcií môže viesť k poškodeniu majetku a/alebo vážnym zraneniam osôb.
- **Počas narábaní so zariadením a jeho používaní v odtokoch vždy používajte vhodné prostriedky osobnej ochrany.** Odtoky môžu obsahovať chemikálie, baktérie a ďalšie látky, ktoré môžu byť toxické, nákazlivé, spôsobovať popáleniny alebo iné problémy. Vhodné prostriedky osobnej ochrany vždy zahŕňajú bezpečnostné okuliare, a môže zahŕňať aj vybaveni, ako napr. rukavice na umývanie odtokov, alebo latexové alebo gumené rukavice, štít na tvár, ochranné okuliare, ochranný odev, respirátor a obuv s vystuženou špičkou.
- **Ak používate vybavenie na umývanie odtokov súčasne s zariadením na kontrolu odtokov, používajte výhradne rukavice na umývanie odtokov značky RIDGID.** Nikdy nechytajte rotujúci kábel čističky odtokov ničím iným, vrátane iných rukavíc alebo handry. Môžu sa namotať okolo kábla, a spôsobiť zranenie rúk. Pod rukavicami na čistenie odtokov značky RIDGID noste len latexové alebo gumené rukavice. Na čistenie odtokov nepoužívajte poškodené rukavice.
- **Dodržiavajte hygienické zvyky.** Po práci a použití zariadenia na kontrolu odtokov si umyte ruky alebo iné odhalené časti tela, ktoré boli vystavené obsahu odtoku, horúcou mydlovou vodou. Počas prevádzkovania alebo práce so zariadením na kontrolu odtokov nejedzte ani nefajčite. Pomôže to zabrániť kontaminácii toxickým alebo nákazlivým materiálom.

Pre podrobné informácie o používaní jednotky DVD rekordéra Sony® si prečítajte návod na používanie od výrobcu jednotky.

Popis, špecifikácie a štandardné vybavenie

Popis

Zariadenie SeeSnake® DVD*Pak*je robustná, ľahká a voči počasiu odolná jednotka na kamerové monitorovanie, kontrolu a nahrávanie určená na použitie so systémom na kontrolu potrubí SeeSnake. V kombinácii s multifunkčným rekordérom DVD diskov Sony® (DVDR) sa zariadenie DVD*Pak* dá používať na zobrazovanie, nahrávanie a archivovanie videa v pohodlnom formáte DVD.

Zariadenie DVD*Pak* je navrhnuté tak, aby dalo ľahko pripojiť na navijak a kameru SeeSnake, a aby zobrazovalo a nahrávalo pohľad kamery. Dá sa tiež používať na nahrávanie kontroly potrubí na DVD v spojení so systémom na kontrolu potrubí SeeSnake s oddeleným monitorom. Poskytuje ľahko dostupné ovládanie multifunkčného rekordéra Sony, pričom rekordér chráni v odolnom ľahko prenosnom kufríku.

Ďalšie pomocné vybavenie používané v spojení so zariadením SeeSnake DVD*Pak* môže obsahovať:

- nabíjateľnú batériu,
- lokátor/prijímač RIDGID (napríklad SR-20, SR-60, Scout™ or the NaviTrack® II),
- vysielač RIDGID (ako napríklad ST-510, ST-305, NaviTrack® Brick alebo 10 W vysielač NaviTrack®),
- zariadenie na meranie dĺžky kábla Count*Plus* Cable Counter, bežne zabudovaný v systémoch na kontrolu potrubí SeeSnake.

Špecifikácie

Hmotnosť (s DVDR) .....4,2 kg bez batérie. 4,8 kg s batériou

Hmotnosť (bez DVDR) ....2,6 kg bez batérie 3,2 kg s batériou

Rozmery (zatvorené):

Dĺžka.....(35 cm) bez batérie

Šírka .....23 cm

Výška.....13,4 cm

Zdroj napájania .....100-240 V AC/50-60Hz, nabíjateľná batéria AC alebo 18 V DC

Typ batérie .....1 x 18 V Li-Ion, 2,2 Ah

Výkon .....14-16 V DC 40 W
12 V DC 30 W (len DVR)

Prevádzkové prostredie:

Teplota .....5 °C až 35 °C

Vlhkosť .....5% až 95% RV

Skladovacia teplota.....-20 °C až 70 °C

Nadmorská výška .....4 000 metrov

Displej .....4,3” OLED (10,9 cm) alebo
5,7” LCD (14,47 cm)

Rozlíšenie .....480 x 272 (OLED)
320 x 240 (LCD)

Rozsah prevádzkovej teploty pre prevádzkový režim Iba displej (bez použitia DVDR):

OLED displej 4,3” .....-40 °C až 85 °C

LCD displej 5,7” .....-20 °C až 70 °C

Štandardné zariadenie

- DVD*Pak*
- Adaptér a zdroj 100-220 V AC na 15 V DC
- Návod na použitie
- Rekordér DVD diskov Sony V RD-MC5 (DVDR)
- inštruktážne DVD
- kábel RCA
- Ramenný popruh
- Návod na použitie Sony DVDR

Voliteľná výbava

	Kat. č. (USA)	Kat. č. (EÚ)
Nabíjateľná batéria 18 V Li-Ion	32743	28218
Nabíjačka na batérie	32068	32073
Súprava dvoch batérií s nabíjačkou	32648	32693
Súprava jednej batérie s nabíjačkou	32708	32713

Zariadenie DVDPak je chránené patentmi USA a medzinárodnými patentmi, ako aj patentmi v schvaľovaní.

Súčasti zariadenia DVD*Pak*

Obrázok 1 – Súčasti zariadenia DVD*Pak*

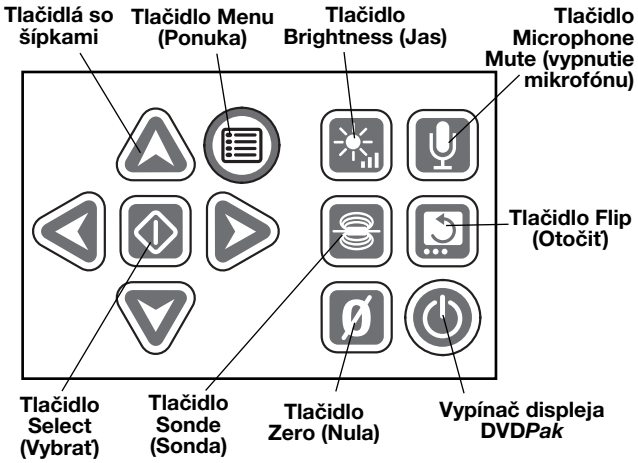

Obrázok 2 – Klávesnica zariadenia DVD*Pak*

Ovládacie tlačidlá DVD rekordéra

Tlačidlo Return (Späť): Vyvolá ponuku Sony DVDR.

Vypínač: Zapína a vypína systém DVD*Pak*. Tiež ovláda napájanie displeja.

Tlačidlo Record (Nahrávanie): Spúšťa nahrávanie Sony DVDR.

Tlačidlá so šípkami: Zvýrazňujú výber v ponuke.

Tlačidlo Enter/Select (Potvrdiť/Výber): Vyberá zvýraznenú položku v ponuke.

Tlačidlo Stop (Zastaviť): Zastavuje nahrávanie alebo prehrávanie.

Tlačidlo Eject (Vysunúť): Otvára diskovú mechaniku.

Kontrola pred použitím

⚠ VAROVANIE

Pred každým použitím skontrolujte vaše zariadenie SeeSnake DVD*Pak* a napravte akékoľvek problémy, aby ste znížili riziko vážnych zranení spôsobených elektrickým prúdom alebo iných dôsledkov a predišli ste poškodeniu zariadenia.

1. Overte si, že je vypnutý vypínač, všetky externé zdroje a káble sú odpojené a batéria je vybratá. Skontrolujte vodiče, káble a konektory, či nie sú poškodené alebo či neboli upravované.
2. Očistite všetku špinu, olej alebo iné nečistoty zo zariadenia SeeSnake DVD*Pak* , aby ste pomohli kontrole a zabránili jednotke, aby sa vám vyšmykla z rúk počas transportu alebo používania.
3. Skontrolujte zariadenie DVD*Pak*, či nemá akékoľvek rozbité, opotrebované, chýbajúce, nesprávne nastavené alebo prilepené časti alebo akýkoľvek iný stav, ktorý by mohol brániť bezpečnej bežnej prevádzke.
4. Skontrolujte akékoľvek ďalšie vybavenie podľa príslušných inštrukcií a uistite sa, že je v dobrom použiteľnom stave.
5. Pokiaľ nájdete akékoľvek problémy, nepoužívajte jednotku, pokým sa problémy nevyriešia.

Príprava pacoviska a zariadenia

⚠ VAROVANIE

Nastavte zariadenie DVD*Pak* a pracovisko podľa týchto postupov, aby ste znížili riziko zranenia zásahom elektrickým prúdom, požiarom a z dôvodu iných príčin a zabránili škodám na zariadení DVD*Pak*.

1. Skontrolujte pracovisko:
   - Primerané osvetlenie.
   - Horľavé kvapaliny, výpary a prach, ktoré by sa mohli vznietiť. Nepracujte v prostredí, kde sa nachádzajú, až kým nie sú zdroje možného vznietenia identifikované a stav nie je napravený. Zariadenie DVD*Pak* nie je odolné voči explóziám. Elektrické spoje môžu spôsobiť iskry.
   - Čisté, rovné, stabilné a suché miesto pre operátora. Nepoužívajte zariadenie, ak stojíte vo vode.
   - Vyčistite trasu k elektrickej zásuvke tak, aby na nej neboli žiadne zdroje možného poškodenia napájacieho kábla.
2. Skontrolujte prácu, ktorú je treba vykonať. Ak je to možné, určite prístupový(é) bod(y) k odtoku(om), veľkosť(i) a dĺžku(y) odtoku(ov), prítomnosť chemikálii na čistenie odtokov alebo iných chemikálii, atď. Ak sú chemikálie prítomné, je dôležité rozumieť špecifickým bezpečnostným opatreniam potrebným pre prácu v priestore s takýmito chemikáliami. Kontaktujte výrobcu chemikálii pre potrebné informácie.
3. Určite vhodné zariadenie pre túto aplikáciu. Zariadenie SeeSnake DVD*Pak* je vyrobené na prezeranie a zaznamenávanie kontrol vykonaných kontrolnou kamerou. Kontrolné zariadenie pre ostatné aplikácie je možné nájsť v katalógu produktov Ridge Tool, online na www.RIDGID.com alebo www.RIDGID.eu.
4. Uistite sa, že všetky zariadenia boli náležite skontrolované.
5. Zhodnoťte pracovisko a určite, či sú nutné nejaké bariéry pre zamedzenie prístupu pozorovateľom. Pozorovatelia môžu rozptyľovať operátora počas práce. Ak pracujete pri ceste, postavte kužele alebo iné bariéry, aby ste upozornili vodičov.
6. Pokiaľ je to nutné, odstráňte pripevnené predmety (toaletnú misu, dres, atď.), aby ste mali vhodný prístup.

Umiestnenie zariadenia DVD*Pak*

Otvorte slnečnú clonu a displej zariadenia DVD*Pak* umiestnite ho tak, aby ste mali počas kontroly jednoduchý prístup a výhľad pri manipulácii s kamerou a tlačnou tyčou. Uistite sa, že miesto nie je vlhké a nespôsobí navlhnutie zariadenia DVD*Pak* počas používania. Zariadenie DVD*Pak* nie je vodeodolné a vystavenie vlhku môže zapríčiniť elektrický skrat alebo poškodenie zriadenia.

Kameru a navijak umiestnite tak, ako je uvedené v pokynoch v ich návode na použitie. Uistite sa, že zariadenie DVD*Pak* a navijak s káblom majú dobrú stabilitu.

Pripojenie zariadenia DVD*Pak*

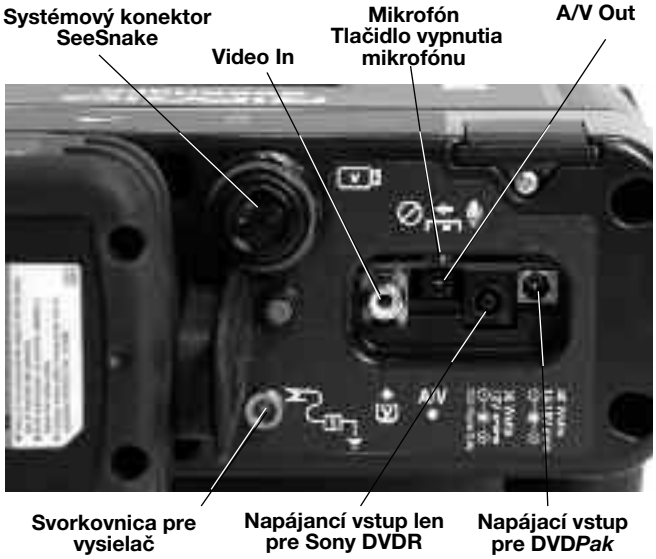

Obrázok 3 – Konektory zariadneia DVD*Pak*

Ikony pripojenia

Systémový konektor SeeSnake

Zásuvka Video In

Konektor A/V out

Svorkovnica pre vysielač

Konektor napájania DVD*Pak*

Konektor napájania samostatne pre DVDR

Obrázok 4 – Pripojenie systémového konektora do zariadenia DVD*Pak* Systémový konektor

POZNÁMKA Pri pripájaní/odpájaní systémového kábla zariadenia SeeSnake stačí otočiť istiacu objímku. Neohýbajte a neskrúcajte konektor ani kábel, aby ste predišli poškodeniu.

Systémový kábel SeeSnake

Vytiahnite systémový kábel zariadenia SeeSnake z držiaka a priložte koncovku systémového kábla k systémovej zásuvke SeeSnake na zariadení DVD*Pak*. Na spojenie konektorov vyrovnajte vodaci kolík s vodiacou drážkou, vtlačte konektor priamo dovnútra a utiahnite vonkajšiu istiaciu objímku.

VŠIMNITE SI! Keď je zástrčka správne zarovnaná, vodiaci hrebeň nalisovaný na špičke konektora bude ukazovať nahor.

Možnosti externého monitora

1. Zariadenie DVD*Pak* sa môže používať s externým monitorom systému SeeSnake tak, že RCA kábel nachádzajúci sa vo vrecku na remennom popruhu sa pripojí k zásuvke Video Out na monitore. Druhý koniec kábla pripojte do žltej zásuvky pre video vstup zariadenia DVD*Pak* označenej symbolom V na zadnej strane DVD*Pak*.
2. Zásuvka A/V out A/V bude prenášať živý obraz z kamery a živý zvuk z mikrofónu do ďalšieho DVDR alebo monitoru. (Ak je pripojené k monitoru s reproduktormi, môže to spôsobiť spätnú väzbu. Tomu sa dá predísť tak, že vypnete mikrofón tlačidlom Mute (vypnutie mikrofónu).)

   Konektor A/V neprenáša nahratý obrazový ani zvukový vstup z DVD rekordéru Sony.

Obraz 5 – Zariadenie DVD*Pak* so systémom SeeSnake

Napájanie zariadenia SeeSnake DVD*Pak*

Zariadenie SeeSnake DVD*Pak* sa dá napájať buď nabíjateľnými batériami RIDGID Li-Ion alebo môže byť zapojené do zásuvky pomocou pribaleného adaptéra AC/DC. Uprednostňovanou metódou napájania sú batérie, aby sa znížilo riziko zásahu eletrickým prúdom. **Adaptér navyše nie je určený na použitie v exteriéri a mal by sa používať iba vovnútri.**

Napájanie z batérie
Suchými rukami nasuňte plne nabitú batériu do priestoru na batérie zariadenia DVD*Pak*.

Obrázok 6 – Nainštalovaná batéria

Usitite sa, že sa batéria zaistila v priestore na batérie. *Pre ďalšie informácie si prečítajte návod na použitie nabíjačky na batérie.*

Batérie dodávané pre zariadenie DVD*Pak* majú kapacitu 2,2 Ah. Pri plnom nabití v závislosti na použití (doba nahrávania, atď.) bude zariadenie DVD*Pak* fungovať približne 2,5 až 3 hodiny. Indikátor stavu betérie ukazuje úroveň nabitia batérie *(obrázok 7)*. *Pozri tabuľku indikovaných stavov batérie.*

Obrázok 7 - Indikácia stavu batérie

Tabuľka indikovaných stavov batérie

Batéria Stav	Externé Napájanie Nepripojené	Externé Napájanie Pripojené
PLNÁ	Neprerušovaná zelená	Blikajúca zelená (5 s VYP 0,2 ZAP)
POLOVICA	Neprerušovaná zelená a červená	Zelená a červená blikajúca (5 s VYP 0,2 ZAP)
NÍZKA	Neprerušovaná červená, 4 pípnutia	Blikajúca červená (5 s VYP 0,2 ZAP)
PRÁZDNA	Neprerušovaná červená na 5 s. 5 s dlhé pípnutiea vypnutie	

Externé napájanie
Na použitie s externým napájaním obsahuje balenie zdrojový adaptér AC/DC s dvojitým izolovaním na redukciu sieťového napätia na správne napätie pre zariadenie DVD*Pak*.

POZNÁMKA Externý zdroj napätia je určený na použitie v interiéroch.

Na napájanie systému prostredníctvom elektrického kábla nájdite elektrickú zásuvku. Napájací kábel má dve časti, jeden koniec prvej časti sa zapája do bežnej dvojkontaktnej zásuvky na 110-120 V (USA) a druhý koniec sa zapája do napájacieho zdroja. Druhá časť vedie z napájacieho zdroja do zadnej časti zariadenia DVD*Pak* a zasúva sa do konektora s označením 40 Watts—14-16V na pravej vzdialenej strane zo zadu jednotky *(obrázok 8)*.

Obrázok 8 - Pripojený externý zdroj napájania

Suchými rukami spojte obe časti spolu a zapojte konektor jack do zásuvky na zadnej strane zariadenia DVD*Pak*. Kábel položte na suchý podklad a suchými rukami zapojte zástrčku napájanie do elektrickej zásuvky. Ak používate predlžovací kábel, uistite sa, že má zodpovedajúci priemer drôtu. Pre káble dlhé 8 metrov sa vyžaduje minimálny priemer 18 AWG. Pre káble dlhšie ako 8 metrov sa vyžaduje priemer 16 AWG.

Zapnutie monitora a DVD rekordéra

Keď sú pozapájané konektory a nainštalované batérie (ak ich používate), zapnete DVD rekordér a monitor zariadenia DVD*Pak* jediným stlačením vypínača ⏻ . Monitor môžete tiež zapnúť nezávisle sltačením vypínača ⏻ na klávesnici. To vám umožní používať monitor bez toho, aby ste zapínali rekordér na šetrenie energie v batérii.

Ak zapnete monitor samostatne pomocou vypínača displeja ⏻ , nezabudnite ho aj vypnúť pomocou vypínača displeja. Ak zapnete monitor aj DVDR stlačením iba vypínača, ⏻ na zariadení DVD*Pak*, bude možné vypnúť oba stlačením toho istého vypínača.

Nastavenia zariadenia DVD*Pak*

Nasledujúce nastavenia budede možno musieť skontrolovať alebo upraviť v závislosti na tom, kde a ako používate zariadenie DVD*Pak*.

Nastavenia video displeja

Ak nevidíte na displeji pohľad z kamery, možno budete musieť urobiť nasledujúce *(Obrázok 9)*:

1. Stlačte tlačidlo Return ● na ľavej strane ovládacieho panela zariadenia DVD*Pak*. Otvorí sa ponuka Menu.
2. Pomocou tlačidiel so šípkami ⬆⬇ zvýraznite možnosť Video ➔ DVD a stlačte tlačidlo Potvrdiť (Enter).
3. Pomocou tlačidiel so šípkami ⬆⬇ zýraznite možnosť VIDEO IN a stlačte tlačidlo Potvrdiť (Enter).

Tieto kroky informujú jednotku a správnom zdroji zobrazovania.

Nastavenie Auto-Chapter

Nastavenie Auto-Chapter najlepšie poslúži vtedy, keď bude nastavené na "Off" čo znamená, že rekordér začne novú kapitoly vždy vtedy, keď pozastavíte nahrávanie. Urobíte to tak, že stlačíte tlačídlo Return ● na vstup do hlavnej ponuky a zvolíte "Nastavenia" (Setup). Šípkou dole na Auot-Chapter a stlačte Potvrdiť (Enter) ▭. Pomocou tlačidiel so šípkami ⬆⬇ prepnite nastavenie na "Off" a stlačte Potvrdiť (Enter) ▭.

Nastavenie formátu obrazu NTSC/PAL

Môže byť nutné, aby ste nastavili rekordér na formátovanie diskov na rovnaký farebný formát, v akom vysiela kamera. Systém farieb (Color System) obsahuje možnosti NTSC (USA) alebo PAL (Európa). V prípade, že bude systém farieb v rozpore s formátom disku, jednotka nebude nahrávať. Na nastavenie možnosti Systému farieb:

1. Stlačte tlačidlo Return ●, aby ste vstúpili do hlavnej ponuky.
2. Stlačte šípky ⬆⬇ aby ste zvýraznili **Setup (Nastavenia)** a stlačte Enter (Potvrdiť), aby ste vyvolali ponuku **Setup (Nastavenia)**.
3. Šípka dole na **Color System (Sysém farieb)** a stlačiť Enter (Potvrdiť).
4. Na zvýraznenie správneho systému farieb (napríklad NTSC pre USA a PAL pre Európu) stlačte tlačidlá so šípkami ⬆⬇.
5. Stlače Return pre návrat hore do hlavnej ponuky a opakujte kroky 2 a 3 nasavenia zobrazovania videa *(na strane 334).*

Formát disku určuje nastavenie, ktoré je platné v ponuke nastavení vo chvíli formátovania disku. Na zariadení DVD*Pak* môžete zobrazť vstup PAL aj NTSC nezávisle na tom, ako je nastavený "Systém farieb" v jednotke Sony. Keď však naformátujete DVD disk, budete môcť nahrávať iba v systéme farieb, ktorý bol platný vo chvíli naformátovania disku.

Nastavenie jednotiek

Zariadenie DVD*Pak* sa dá nastaviť na zobrazovanie vzdialenosti v metroch alebo stopách, alebo umožní automatický výber nastavenia. (To sa týka iba systémov SeeSnake s počítadlami vzdialenosti Count*Plus*). Pre nastavenie možnosti jednotiek:

1. Pri zapnutom zariadení DVD*Pak* stlačte tlačidlo Menu (Ponuka) ▤
2. Použite tlačidlá šípiek ▽, aby ste zišli dole na **Jednotka (Unit)**.
3. Použitím tlačidla Select (Vybrať) ◈ prechádzajte medzi Stopy, Metre a Auto.
4. Keď sa zvýrazní možnosť, ktorú si želáte, stlačte iba tlačidlo Ponuka (Menu) ▤, aby ste zatvorili ponuku.

Nastavenie farieb

Displej zariadenia DVD*Pak* sa dá prispôsobiť pre väčšiu hĺbku farieb na displeji. Na prispôsobenie farieb:

1. Pri zapnutom zariadení DVDPak a pripojenej kamere SeeSnake stlačte tlačidlo Ponuka (Menu) ▤.
2. Ak v ponuke nie je zvýraznená možnosť Color (Farba), použite tlačidlá so šípkami ▽△ a prejdite na možnosť Color.
3. Pomocou tlačidiel so šípkami ◁▷ prispôsobte farby svojim požiadavkám.
4. Keď vyhovuje displej vašim požiadavkám, jednoducho opäť stlačte tlačidlo Ponuka (Menu) ▤, aby ste zatvorili ponuku.

Nastavenie kontrastu a jasu

Tie isté kroky, ktoré sú zobrazené v nastaveniach farieb, použite na prispôsobenie nastavení kontrastu a jasu displeja. Všimnite si, že počas kontroly ich možno budete chcieť opäť upraviť podľa svetelných a farebných podmienok v potrubí. Ovládanie jasu dokážete spustiť tiež priamo, jednoduchým stlačením tlačidla Jas (Brightness) ☼.

Ovládanie zariadenia DVD*Pak*

Ovládanie klávesnicou

Tlačidlá so šípkami: Používajú sa na pohyb v ponuke a úpravu premenných (napríklad kontrast) smerom hore a dole.

Tlačidlo Select (Vybrať): Používa sa na výber možnosti v ponuke Jednotky (auto, metre a stopy).

Tlačidlo Menu (Ponuka): Používa sa na vyvolanie ponuky na zobrazenie možností, ako napríklad Farby, Jas, Kontrast, Jednotky.

Tlačidlo Brightness (Jas): Používa sa na priame zosilňovanie a zoslabovanie jasu obrazu kamery.

Tlačidlo Microphone Mute (Vypnúť mikrofón) : Používa sa na vypnutie mikrofónu počas nahrávania alebo zapnutie na nahratie komentárov počas kontroly.

Tlačidlo Sonde (Sonda): Používa sa na aktiváciu zabudovanej sondy na sledovanie polohy kamerovej hlavice.

Tlačidlo Flip (Otočiť): Používa sa na otočenie obrazu na displeji vertikálne (iba pre 5,7” LCD displej).

Tlačidlo Zero (Nula): Používa sa na nastavenie dočasného nulového bodu pre merač vzdialenosti pri jednotkách vybavených zariadením Count*Plus*.

Vypínač displeja: Používa sa na zapnutie a vypnutie displeja zariadenia DVD*Pak*. Neovláda vypínanie DVDR.

Obrázok 9 – Ovládanie zariadenia DVD*Pak*

Ovládacie tlačidlá DVD rekordéra

Tlačidlo Return (Späť): Vyvolá ponuku Sony DVDR.

Vypínač: Zapína a vypína zariadenie DVD*Pak*. Tiež ovláda napájanie displeja.

Tlačidlo Record (Nahrávanie): Spúšťa nahrávanie na Sony DVDR.

Tlačidlá so šípkami: Zvýrazňuje výber v ponuke.

Tlačidlo Enter/Select (Potvrďť/Vybrať): Vyberie zvýraznenú možnosť z ponuky.

Tlačidlo Stop (Zastaviť): Zastaví nahrávanie alebo prehrávanie.

Tlačidlo Eject (Vysunúť): Otvorí diskovú mechaniku.

Obrázok 10 – Tlačidlá DVDR

Ikony na displeji zariadenia DVDPak

Stav batérie: Ukazuje stav nabitia batérie.

Microphone Off (Mikrofón vyp.): Objaví sa vtedy, keď je vypnutý mikrofón.

Sonde (Sonda): Objaví sa vtedy, keď je zapnutá sonda.

Brightness Control (Ovládanie jasu): Objaví sa pri upravovaní jasu displeja.

Prevádzkové pokyny

⚠ VAROVANIE

Vždy používajte ochranu očí, aby ste si ich chránili pred špinou a inými cudzími objektmi.

Pri kontrole odtokov, ktoré by mohli obsahovať nebezpečné chemikálie alebo baktérie, noste príslušné prostriedky osobnej ochranny, ako napr. latexové rukavice, ochranné okuliare, kryt na tvár, ochranné masky, aby ste sa vyhli popáleninám alebo infekcii.

Toto zariadenie nepoužívajte, ak operátor alebo zariadenie stoja vo vode. Používanie zariadenia vo vode zvyšuje riziko zásahu elektrickým prúdom. Nešmykľavá obuv s gumenou podrážkou môže pomôcť predísť pošmyknutiu a zásahu elektrickým prúdom, obzvlášť na vlhkých povrchoch.

Dodržiavajte prevádzkové pokyny, aby ste znížili riziko zranenia spôsobeného zásahom elektrickým prúdom alebo inými príčinami.

Spustenie

1. Skontrolujte, či je jednotka správne nastavená.
2. Zariadenie DVD*Pak* pripojte buď priamo na kameru SeeSnake camera alebo na externý monitor pomocou RCA kábla.
3. Hlavu kamery umiestnite do vodiacej obruče navijaka a zapnite vypínač zariadenia DVD*Pak* ⏻ .
4. Ak je DVD mechanike vložený disk, systém vykoná kontrolu disku. Ak nenájde žiadny, vyžiada si ho.
5. Na vloženie disku stlačte tlačidlo Eject (Vysunúť) ⏏ a vložte čistý disk DVD-R alebo DVD-RW do mechaniky. Stlačením tlačidla Eject (Vysunúť) zatvorte mechaniku.

POZNÁMKA **Pred vysunutím diskovej mechaniky sa uistite, že je otvorená tesniaca zátka. Vyhnete sa tým poškodeniu mechanizmu DVD mechaniky.**

6. Ak systém nájde nenaformátovaný disk, vyžiada si povolenie ho naformátovať. Pre formátovanie stlačte RETURN (Späť) ●. Jednotka nedokáže nahrávať na nenaformátovaný disk.
7. Zatvorte prednú tesniacu zátku diskovej mechaniky zariadenia DVD*Pak*, aby ste ju ochránili pred prachom a vlhkosťou.

Obrázok 11 – Otvorená DVD mechanika

Po detekovaní naformátovaného disku by sa mal na obrazovke DVDR aj na monitore zariadenia DVD*Pak* objaviť obraz z kamery. Ak na displeji nevidíte pohľad kamery, je treba vymeniť zdroj pre displej. *(Pozrite Nastavenia obrazu displeja na stránke 334.)*

Obrázok 12 - Zobrazenie obrazu z kamery na obrazovke DVDR

Kontrola potrubia

1. Zapnite zariadenie DVD*Pak*, ak je vypnuté.
2. Vložte kamerovú hlavicu do potrubia.
3. Pokračujte s kontrolou potrubia podľa popisu vo vašom návode na používanie systému SeeSnake.

Úprava jasu

Môže sa vám stať, že budete počas kontroly potrebovať zvýšiť alebo znížiť jas kamery v potrubí v závislosti na podmienkach. Urobíte to tak, že jednoducho stlačíte tlačidlo

Brightness (Jas) a zvýšite alebo znížite úroveň jasu pomocou tlačidiel so šípkami . Keď ste hotoví, stlačte tlačidlo Menu (Ponuka) .

Rotácia obrazu
Počas kontroly sa kamera môže v potrubí otáčať a zobrazovať zrotovaný obraz. Ak používate zariadenie DVD*Pak* s 5,7” LCD displejom, môžete použiť tlačidlo Flip (Prepnúť) na rotáciu obrazu na obrazovke (vertikálne prepnutie) pre ľahšie sledovanie. (Táto vlastnosť nie je podporovaná na 4,3” OLED displejoch.) Rekordér zachytí obraz tak, ako je zobrazovaný na displeji.

Ovládanie Count*Plus*
Ak používate systém SeeSnake vybavený meračom vzdialenosti Count*Plus*, bude sa nameraná vzdialenosť zobrazovať na displeji zariadenia DVD*Pak*. Ak chcete nastaviť lokálny nulový bod na meranie vzdialenosti od určitého miesta (napríklad odbočka alebo hlavica rúry) stlačte tlačidlo Zero (Nula) na zariadení DVD*Pak*, čím spustíte dočasné meranie vzdialenosti s číslami zobrazenými v hranatých zátvorkách [0,0]. Druhým stlačením s vrátite späť na hlavné počítadlo. Dlhým stlačením (3 sekundy) vynulujete hlavné počítadlo vzdialenosti.

Pre viac podrobností o počítadle Count*Plus* si prečítajte návod na použitie Count*Plus*. Parametre zariadenia Count*Plus* ako napríklad dátum a čas sa nastavujú pomocou tlačidla Menu (Ponuka) zariadenia Count*Plus* a prechodom do ponuky Tools (Nástroje) zariadenia Count*Plus*. Prekrývanie textu zariadenia Count*Plus* sa ovláda klávesnicou zariadenia Count*Plus* podľa popisu v návode na použitie zariadenia Count*Plus*.

Nahrávanie kontroly

V prípade, že je kamera pripojená, po vložení nového disku ho DVDR naformátuje na nahrávanie.

V prípade potreby postupujte podľa krokov v Nastaveniach obrazu displeja *(stránka 334)* pre výber **Video In** ako vstupu.

POZNÁMKA Behanie alebo pohyb s jednotkou počas nahrávania môže fyzicky poškodiť disk a spôsobiť, že DVD sa nebude dať prehrať. Strata napájania počas nahrávania spôsobí stratu neuložených kapitol.

Základy nahrávania
Základná technika nahrávania je zrejmá.

1. Kameru v potrubí umiestnite do polohy, v ktorej chcete začať nahrávať.
2. Stlačte tlačidlo Record (Nahrávať) . Na displeji za zjaví hlásenie “Recording” (“Nahrávam”). Pokiaľ ste nevypli mikrofón pomocu tlačidla Microphone Mute (Vypnúť mikrofón) , zvuk sa bude automaticky nahrávať cez zabudovaný mikrofón *(pozri obrázok 3.)*
3. Na PRERUŠENIE nahrávania stlačte tlačidlo Record . Pre pokračovanie ho stlačte znova.
4. Na ZASTAVENIE narhávania stlačte tlačidlo Stop (Zastaviť) . Po krátkej prestávke na ukončenie súčasnej kapitoly displej opäť zobrazí súčasný pohľad kamery spolu so zostávajúcim časom nahrávania dostupnom na aktuálnom disku pod ním.

Nahrávanie zvuku
Zabudovaný mikrofón pre nahrávanie zvuku zariadením DVD*Pak* je umiestnený hneď vpravo od monitora. Vo veternom a lebo hlučnom prostredí môžete uprednostniť vypnutý míkrofón počas kontroly s tým, že budete nahrávať iba obraz z kamery. Mikrofón môžete počas kontroly zapnúť, aby ste nahrali prípadné komentáre. Na prepínanie mikrofónu medzi vypnutým a zapnutým jednoducho stláčajte tlačidlo Microphone Mute (Vypnutie mikrofónu) . Ak je mikrofón vypnutý, zobrazí sa ikona vypnutého zvuku , a ak je mikrofón aktívny, ikona sa stratí.

Ukončenie disku
Ak používate na nahrávanie disk DVD/R, DVD sa nebude dať prehrávať na žiadnej jednotke dovtedy, kým DVD neukončíte. Po ukončení disku sa už viac nebude dať použiť na nahrávanie. Disk po ukončení zobrazí po spustení riadok s voliteľnými kapitolami. Prepisovateľné RW disky si nevyžadujú ukončenie a dá sa na ne pridávať ďalší obsah.

1. Ak sa po výzve na ukončenie disku rozhodnete disk ukončiť, zvýraznite “Yes” (“Áno”) pomocou tlačidiel so šípkami a stlačte Enter (Potvrdiť). *(Pozrite Obrázok 13.)* Ak disk nechcete ukončiť, zvýraznite “No” (“Nie”) pomocou tlačidiel so šípkami a stlačte tlačidlo Enter (Potvrdiť).

Obrázok 13 - Možnosť “Ukončiť disk”

2. Zobrazí sa hlásenie s konštatovaním, že po ukončení nebude možné na disk ďalej nahrávať. *(Pozrite Obrázok 14.)* Na spustenie ukončenia stlačte “OK”.

Obrázok 14 - Výstraha pred ukončením

3. Proces ukončenia môže trvať niekoľko minút podľa množstva nahratého materiálu. Keď je ukončenie hotové, disk sa vysunie.

   Disky je možné tiež ukončiť stlačením tlačidla Return (Späť), voľbou Setup (Nastavenia) a výberom položky Finalize (Ukončiť) z ponuky.

Prehrávanie nahratého videa

Na prehratie nahratej kapitoly stlačte tlačidlo RETURN (Späť) ●, aby ste vyvolali ponuku a zvýraznite **Prezeranie DVD**. Potom stlačte tlačidlo Select (Vybrať) ▭.

Ak disk ešte nebol ukončený, na obrazovke DVDR sa zobrazí a prehrá posledné nahraté video.

Ak disk už bol ukončený, zobrazí sa rad miniatúr pre existujúce kapitoly nahraté na disku. Zvýraznite tú kapitolu, ktorú si chcete prezrieť a pre spustenie opätovne stlačte tlačidlo Select (Vybrať). (Pri prezeraní videa na zariadení DVD*Pak* nebudete počuť zvuk, ale ak je nahratý, bude ho počuť na DVD prehrávači alebo počítači.) Pre návrat do režimu nahrávania stlačte tlačidlo Return (Späť) ● pre návrat do ponuky a zvýraznite položku Video → DVD. Stlačte Select (Vybrať), zvýraznite **Video In** a stlačte opäť Select. Jednotka je teraz pripravená nahrávať buď na disk DVD-RW alebo na neukončený disk.

Lokalizácia kamery pomocou sondy

Veľa systémov na kontrolu potrubí SeeSnake má zabudovanú sondu, ktorá prenáša lokalizovateľný signál 512 Hz. Po zapnutí sondy ju bude schopný lokalizovať lokátor, ako napríklad RIDGID SR-20, SR-60, Scout™ alebo NaviTrack® II nastavený na frekvenciu 512 Hz, čo vám umožni zistiť polohu kamery v podzemí.

Sondu SeeSnake zapnete počas používania zariadenia DVD*Pak,* tak, že stlačíte tlačidlo Sonde (Sonda) ▣. Po dobu aktívnej sondy sa na displeji bude zobrazovať ikona sondy. Displej môže tiež zobraziť aj pár riadkov rušenia z vysielania sondy.

Tie sa stratia, keď sondu vypnete opätovným stlačením tlačidla Sonde (Sonda) ▣.

Najvhodnejší postup pre vystopovanie sondy je dostať posuvnú tyč 1,5 až 3 metre (5 až 10 stôp) do potrubia a potom použiť lokalizátor na nájdenie pozície sondy. Ak chcete, môžete potom predĺžiť posuvnú tyč do podobnej vzdialenosti hlbšie do potrubia a znovu začnete lokalizovať sondu z predchádzajúcej zistenej pozície. Pre lokalizáciu sondy zapnite lokalizátor a nastavte ho na sondovací režim. Skenujte smerom k pravdepodobnej polohe sondy, kým lokalizátor nenájde sondu. Po nájdení sondy použite ukazovatele lokalizátora, aby ste sa priblížili k jej presnej pozícii. Pre podrobnejšie pokyny ako lokalizovať sondu si prečítajte návod na používanie vášho modelu zariadenia.

Sledovanie trasy tlačného kábla systému SeeSnake potrubím

Okrem schopnosti sledovať sondu zabudovanú do kamery systému umožňuje zariadenie DVD*Pak* sledovať aj trasu tlačného kábla SeeSnake potrubím s použitím štandardného lokalizátora RIDGID, ako napríklad NaviTrack® II, Scout™, SR-20 alebo SR-60. Na sledovanie trasy tlačného kábla SeeSnake potrubím jednoducho pripojte potrubný vysielač s jedným konektorom pevne uzemneným uzemňovacím kolíkom a druhým konektorom pripnutým svorkou na svorkovnicu vysielača zariadenia DVD*Pak*. Svorkovnica vysielača je kovový výstupok hneď vpravo vedľa batérie. *(Pozrite Obrázok 3.)*

Nastavte potrubný vysielač a lokalizátor na rovnakú frekvenciu, napríklad 33 kHz, a použite lokalizátor na sledovanie trasy *(obrázok 15).* Sonda zabudovaná do kamery môže byť zapnutá súčasne, a ak je váš lokalizátor vybavený funkciou SimulTrace™, môžete sledovať tlačnú tyč celú cestu až na pozíciu kamery a po jej dosiahnutí v podzemí zaznamenáte sondu v kamere.

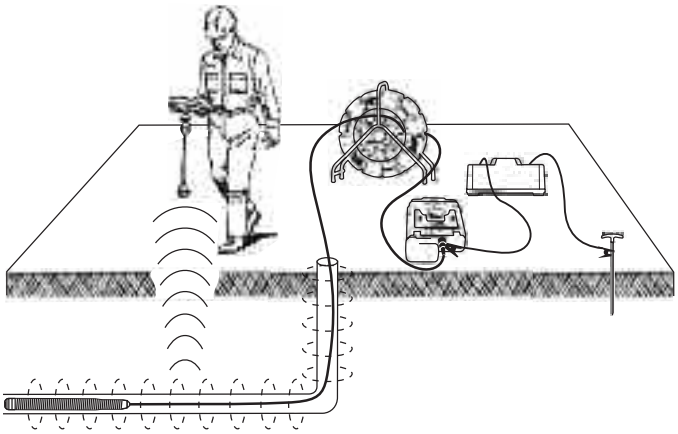

Obrázok 15 - Sledovanie trasy tlačnej tyče potrubím

Ak nemáte funkciu SimulTrace™, použite potrubný vysielač a lokalizátor na sledovanie trasy tlačnej tyče. Keď sa signál stratí, prepnite lokalizátor na režim sondy na frekvenciu zabudovanej sondy, obvykle 512 Hz. Začnite s vyhľadávaním signálu na mieste, kde začal slabnúť signál lokalizácie tlačnej tyče a postupne upresňujte polohu sondy. Keďže lokalizačné frekvencie z vysielačov spôsobujú rušenie obrazu na monitore, je najlepšie sondu a potrubné vysielače počas kontroly vnútra potrubia vypnúť a zapnúť ich iba vtedy, keď ste pripravení na lokalizáciu.

Pokyny na údržbu

Čistenie

⚠ VAROVANIE

Pred čistením zariadenia DVD*Pak* sa uistite, že všetky káble a vedenia sú odpojené a batéria je vytiahnutá, aby ste zmenšili riziko zásahu elektrickým prúdom.

Na čistenie zariadenia DVD*Pak* nepoužívajte tekuté alebo abrazívne čistiace prostriedky. Zariadenie DVD*Pak* vyčistite navlhčenou handrou. Používajte iba čistiace prostriedky schválené na čistenie obrazoviek LCD displejov. Zabráňte tomu, aby do zariadenia DVD*Pak* vnikla akákoľvek tekutina.

Príslušenstvo

⚠ VAROVANIE

Pre prácu so zariadením DVD*Pak* sú navrhnuté nasledujúce príslušenstvá. Ostatné príslušenstvo, vhodné na prácu s iným zariadením, sa môže pri práci so zariadením DVD*Pak* stať nebezpečným. Za účelom zníženia rizika vážnych zranení používajte len príslušenstvo špecificky navrhnuté a odporučené na použitie so systémom DVD*Pak*, ako uvádza nasledujúci zoznam.

Katológové číslo		Popis
US	EU	
32743	28218	Li-Ion 18 V nabíjateľná batéria
32068	32073	Nabíjačka batérií
32648	32693	Sada dvoch batérií s nabíjačkou
32708	32713	Sada jednej batérie s nabíjačkou
Rôzne		Lokalizátory RIDGID SeekTech® alebo NaviTrack®
Rôzne		Vysielače RIDGID SeekTech® alebo NaviTrack®

Preprava a skladovanie

Pred naložením vyberte batérie. Počas prepravy nevystavujte veľkým nárazom a šokom. Ak zariadenie skladujete na dlhšiu dobu, vyberte batérie. Uchovávajte pri teplote medzi -20 °C až 70 °C

Elektrické zariadenia skladujte na suchom mieste, aby ste zmenšili riziko záshu elektrickým prúdom.

Zariadenie chráňte pred nadmerným teplom. Jednotka by mala byť umiestnená ďaleko od zdrojov tepla, ako napríklad radiátory, regenerátory tepla, kachlí alebo iných výrobkov (vrátane zosilňovačov), ktoré produkujú teplo.

Servis a opravy

⚠ VYROVANIE

Nesprávny servis alebo opravy môžu spôsobiť nefunkčnosť zariadenia DVD*Pak*.

Servis a opravy zariadenia DVD*Pak* musí vykonávať nezávislé autorizované servisné stredisko RIDGID.

Pre informáciu, kde je vaše najbližšie nezávislé autorizované servisné centrum RIDGID alebo v prípade akýchkoľvek otázok týkajúcich sa servisu alebo opravy:

- Kontaktujte svojho miestneho predajcu výrobkov RIDGID
- Navštívte www.RIDGID.com alebo www.RIDGID.eu, kde môžete nájsť kontakt na miestneho zástupcu spoločnosti Ridge Tool.
- Kontaktujte oddelenie technických služieb Ridge Tool prostredníctvom rtctechservices@emerson.com alebo volajte (800) 519-3456; ak ste v USA alebo Kanade.

Likvidácia

Časti jednotky obsahujú vzácne materiály, ktoré je možné recyklovať. Existujú spoločnosti, ktoré sa špecializujú na recykláciu. Môžete ich nájsť príslušne podľa miesta bydliska. Všetky komponenty zlikvidujte v súlade so všetkými platnými predpismi. Pre ďalšie informácie kontaktujte svoje miestne inštitúcie zaoberajúce sa odpadovým hospodárstvom.

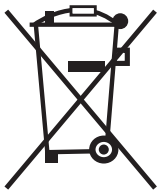

Pre krajiny ES: Elektrické zariadenia nevyhadzujte spolu s domácim odpadom!

Podľa európskej smernice 2002/96/ES o odpade z elektrických a elektronických zariadení a jej implementácie do národnej legislatívy, elektrické vybavenie, ktoré už nie je ďalej použiteľné, musí byť zbierané samostatne a odstránené spôsobom, ktorý je šetrný k životnému prostrediu.

Likvidácia batérií

Pre USA a Kanadu: Pečať RBRC™ (Spoločnosť pre recykláciu nabíjateľných batérií) na batériách znamená, že spoločnosť RIDGID už zaplatila náklady na recykláciu lítium-iónových batérií po konci ich životnosti.

RBRC™, RIDGID® a ostatní dodávatelia batérií vyvinuli v USA a Kanade program na zber a likvidáciu nabíjateľných batérií. Normálne a nabíjateľné batérie obsahujú materiály, ktoré by nemali byť vyhodené priamo do prírody, a obsahujú vzácne materiály, ktoré je možné recyklovať. Pomôžte chrániť životné prostredie a uchovať prírodné zdroje tým, že použité batérie vrátite vášmu miestnemu obchodníkovi alebo autorizovanému servisnému stredisku RIDGID na recykláciu. Vaše miestne recyklačné stredisko vám môže takisto poskytnúť informácie o ďalších zberných miestach.

RBRC™ je registrovanou obchodnou známkou spoločnosti Rechargeable Battery Recycling Corporation.

Pre krajiny ES: Poškodené alebo použité batérie sa musia recyklovať v súlade so smernicou 2006/66/EC.

Tabuľka 1 Riešenie problémov

PROBLEM	PRAVDEPODOBNÉ MIESTO CHYBY	RIESENIE
Nie je vidno obraz z kamery.	SeeSnake nemá energiu.	Skontrolujte, či je prúd správne zapojený alebo či sú batérie nabité.
		Skontroluje vypínač na zariadení DVD*Pak*.
	Chybné spojenia.	Skontrolujte pripojenie systému SeeSnake do jednotky zariadenia DVD*Pak*.
		Skontrolujte umiestnenie a kontakty v spojení so systémom SeeSnake.
	Displej je nastavený na nesprávny zdroj.	Nastavte to tak, ako je zobrazené v Nastavení obrazu displeja
	Stav batérií nízky.	Nabite batérie alebo pripojte externý zdroj napájania.
Zorazí sa blikajúca výstraha pre vybitú batériu.	Nízky stav 18 V batérií zariadenia DVD*Pak*.	Nabite batérie zariadenia DVD*Pak*. Prepnite na zdroj AC (110/220 V AC).

SeeSnake® DVD*Pak*

OLED LCD

⚠ UPOZORENJE!

Pročitajte uputstvo za upotrebu pažljivo pre korišćenja ovog alata. Ukoliko ne razumete i ne pratite sadržaj ovog priručnika može da dođe do strujnog udara, požara i/ili ozbiljne povrede.

RIDGID®

SeeSnake® DVD*Pak*	
Zabeležite serijski broj naznačen ispod i sačuvajte serijski broj proizvoda koji se nalazi na pločici.	
Serijski br.	

Sadržaj

Polje za zapisivanje serijskog broja proizvoda 341
Bezbednosni simboli 343
Opšta bezbednosna pravila
Bezbednost radnog okruženja 343
Bezbednost od strujnog udara 343
Lična bezbednost 343
Upotreba opreme i održavanje 344
Upotreba baterije i održavanje 344
Servisiranje 344
Specifične bezbednosne informacije 344
DVD*Pak* bezbednost 345
Opis, specifikacije i standardna oprema
Opis 345
Specifikacije 346
Standardna oprema 346
Oprema po izboru 346
DVD*Pak* komponente 346
Kontrole DVDR-a 346
Provera pre upotrebe 347
Radno okruženje i postavljanje opreme 347
DVD*Pak* mesto postavljanja 347
Priključci DVD*Pak-a* 348
Simboli priključaka 348
Električno napajanje SeeSnake DVD*Pak-a* 348
Uključivanje monitora i DVDR-a 349
DVD*Pak* postavke 350
DVD*Pak* kontrole 351
Kontrole preko grupe tastera 351
Kontrole DVDR-a 351
DVD*Pak* simboli na prikazu 351
Uputstvo za upotrebu 352
Pokretanje sistema 352
Pregled voda 352
Snimanje pregleda 353
Reprodukcija snimljenog video zapisa 354
Lociranje kamere pomoću sonde 354
Praćenje voda kabla za provlačenje ‘SeeSnake’ 354
Uputstva za održavanje 355
Čišćenje 355
Dodatna oprema 355
Transport i skladištenje 355
Servisiranje i popravka 355
Odlaganje 356
Odlaganje baterije u otpad 356
Rešavanje problema 356

Bezbednosni simboli

U ovom uputstvu za upotrebu kao i na proizvodu, koriste se bezbednosni simboli i signalne reči, kako bi se prenela bitna informacija vezana za bezbednost. U ovom odeljku se usmerava pažnja na ove signalne reči i simbole.

Ovo je simbol za upozorenje za bezbednost. Koristi se da bi vas upozorio na moguću opasnost od povrede. Poštujte sve mere bezbednosti koje prate ovaj simbol, da biste izbegli moguću povredu ili smrt.

OPASNOST OPASNOST označava opasnu situaciju koja će, ukoliko se ne izbegne, da izazove smrt ili ozbiljnu povredu.

UPOZORENJE UPOZORENJE označava opasnu situaciju koja će, ukoliko se ne izbegne, da izazove smrt ili ozbiljnu povredu.

PAZNJA PAŽNJA označava opasnu situaciju koja će, ukoliko se ne izbegne, da izazove manju i umerenu povredu.

OBAVEŠTENJE OBAVEŠTENJE označava informaciju koja se odnosi na zaštitu imovine.

Ovaj simbol znači da treba da pročitate pažljivo uputstvo za upotrebu pre nego što koristite opremu. Uputstvo za upotrebu sadrži bitne informacije o bezbednom i ispravnom radu opreme.

Ovaj simbol znači da uvek nosite zaštitne naočare sa štitnicima sa strane kada upravljate ili koristite opremu, da biste smanjili rizik od povrede očiju.

Ovaj simbol označava rizik od strujnog udara.

Opšta bezbednosna pravila

UPOZORENJE

Pročitajte sva bezbednosna upozorenja i uputstva. Zanemarivanjem ovih upozorenja i uputstava može da nastane strujni udar, požar i/ili ozbiljna povreda.

ČUVAJTE SVA UPOZORENJA I UPUTSTVA!

Radno okruženje

- **Potrebno je da radno okruženje bude dobro očišćeno i osvetljeno.** Neuredna i mračna područja izazivaju nezogde.
- **Nemojte da koristite opremu u okolini eksplozivnih materija, kao što je prisustvo zapaljivih tečnosti, gasova ili prašine.** Oprema može da stvori varnice koje mogu zapaliti prašinu ili stvoriti dimove.
- **Deca i posmatrači ne smeju da budu u blizini prilikom rukovanja opremom.** Odvlačenjem pažnje možete da izgubite kontrolu nad opremom.

Bezbednost od strujnog udara

- **Izbegavajte kontakt telom sa uzemljenim površinama kao što su cevi, radijatori, stepenci i hladnjaci.** Rizik od strujnog udara je veći ukoliko vam je telo uzemljeno.
- **Ne izlažite opremu kiši ili mokrim uslovima.** Ukoliko u opremu uđe voda, povećava se rizik od strujnog udara.
- **Ne izrabljujte kabl. Nikada nemojte da ga koristite za nošenje, povlačenje ili isključivanje opreme. Kabl treba da bude udaljen od izvora toplote, ulja, oštrih ivica ili pokretnih delova.** Oštećeni ili zamršeni kablovi povećavaju rizik od strujnog udara.
- **Ukoliko je neizbežno da koristite opremu na vlažnom mestu, onda koristite utičnicu sa uzemljenjem koja je zaštićena diferencijalnim osiguračem (GFCI).** Korišćenje GFCI-a smanjuje rizik od strujnog udara.
- **Svi priključci treba da budu suvi i da ne budu u dodiru sa tlom. Ne dodirujte opremu ili utikače mokrim rukama.** Time se smanjuje rizik od strujnog udara.

Lična bezbednost

- **Budite na oprezu, pratite šta radite i koristite zdrav razum kada upravljate opremom. Nemojte da koristite opremu kada ste umorni ili pod uticajem droga, alkohola ili lekova.** Trenutak nepažnje za vreme upravljanja opremom može da prouzrokuje ozbiljnu telesnu povredu.
- **Koristite opremu za ličnu zaštitu. Uvek nosite zaštitu za oči.** Upotreba zaštitne opreme za adekvatne okolonosti, kao što su maska za prašinu, neklizajuća zaštitna obuća, šlem ili zaštita za uši će da smanje rizik od telesnih povreda.
- **Nemojte da radite izvan dohvata. Održavajte dobru potporu i ravnotežu u svako doba.** Time se omogućava bolja kontrola nad opremom u neočekivanim situacijama.
- **Oblačite se adekvatno. Nemojte da nosite široku odeću ili nakit. Kosa, odeća i rukavice treba da budu dalje od pokretnih delova.** Široka odeća, nakit ili duga kosa mogu da zapnu u poktrene delove.

Upotreba opreme i održavanje

- **Ne izrabljujte opremu. Koristite pravilnu opremu prema nameni.** Posao će biti bolje i sigurnije izvršen pravilno izabranom opremom za koji je izrađena.
- **Nemojte da koristite opremu ako se prekidač ne okreće na poziciju ON (uključeno) i OFF (isključeno).** Svaka oprema koju ne možete da se kontrolišete preko prekidača je opasna i mora da se popravi.
- **Iskopčajte priključak iz izvora struje i/ili bateriju iz opreme pre nego što vršite bilo kakva podešavanja, promenite dodatnu opremu ili odložite opremu.** Takve preventivne mere bezbednosti smanjuju rizik od povrede.
- **Odložite opremu koju ne koristite van domašaja dece i nemojte da dozvolite da ovu opremu koriste osobe, koje nisu upoznate sa opremom ili ovim uputstvima.** Oprema može da bude opasna u rukama nekvalifikovanih korisnika.
- **Održavanje opreme.** Proverite da li je oprema pravilno podešena, da li su pokretni delovi povezani, da li neodstajućih delova, da li ima slomljenih delova ili bilo koje drugo stanje, koje može da utiče na rad opreme. Popravite opremu pre upotrebe, ako je oštećena. Mnoge nezgode su izazvane opremom, koja se loše održava.
- **Koristite opremu i dodatnu opremu u skladu sa ovim uputstvima, pri tome uzimajući u obzir radne uslove i rad koji treba da bude izvršen.** Upotreba opreme za radove, za koje ta oprema nije namenjena, može da izazove opasnu situaciju.
- **Koristite isključivo dodatnu opremu, koju proizvođač opreme preporučuje.** Dodatna oprema koja može biti odgovarajuća za jedan deo opreme može biti opasna kada se koristi sa drugom opremom.
- **Ručice treba da budu suve i čiste, bez prisustva ulja i maziva.** Time se omogućava bolja kotrola nad opremom.

Upotreba i održavanje punjača baterije

- **Punite bateriju isključivo punječem kojeg određuje proizvođač.** Pujnjač koji odgovara jednom tipu baterije može da stvori rizik od požara ako se koristi sa drugim tipom baterije.
- **Koristite opremu isključivo sa specijalno određenim baterijama.** Korišćenje drugačijih baterija može da izazove rizik od povrede i požara.
- **Nemojte da ispitujete bateriju sa predmetima koji provode struju. Kada baterija nije u upotrebi, čuvajte je podalje od metalnih predmeta, kao što su spajalice, kovanice, ključevi, noktalice, zavrtnji ili mali metalni predmeti koji mogu da spoje dva izvoda.** Prespajanje izvoda baterije može da izazove opekotine ili požar.
- **Pod prisiljenim okolnostima tečnost može da iscuri iz baterije. Izbegavajte kontakt. Ukoliko dođete u kontakt sa tečnoćšu, isperite mesto dodira na koži vodom. Ukoliko tečnost dođe u kontakt sa očima, obratite se lekaru.** Tečnost koja iscuri iz baterije može da izazove nadražaj kože ili opekotine.
- **Koristite i čuvajte baterije i punjače na suvom mestu pod odgovarajućom temperaturom.** Ekstremne temperature i vlaga mogu oštetiti baterije, iz čega može da nastane curenje iz baterje, strujni udar, požar ili opekoptine. *Za više informacija, pročitajte uputstvo za upotrebu punjača.*
- **Nemojte da prekrivate punjač dok je u upotrebi.** Za ispravan rad se zahteva pravilna ventilacija. Prekrivanjem punjača dok je u upotrebi može da nastane požar.
- **Pravilno odložite baterije u otpad.** Pošto izlaganje baterija visokim temperaturama može da izazove eksploziju, nemoje te ih baciti u vatru. Neke države imaju propise o odlaganju baterije u otpad. Molimo sledite sve primenjive propise.

Servisiranje

- **Opremu sme da servisira isljučivo kvalifikovana osoba, uz korišćenje isključivo identičnih rezervnih delova.** Time će se osigurati da se održava bezbednost opreme.
- Izvadite baterije i za servisiranje se obratite kvalifikovanim serviserama, ako:
  - se izlila tečnost ili su strani predmeti upali u proizvod,
  - proizvod ne funkcioniše pravilno, iako se sledi uputstvo za upotrebu,
  - je proizvod pao ili je na bilo koji način oštećen ili
  - ako se proizvod ponaša neobično tokom rada.

Specifične bezbednosne informacije

⚠ UPOZORENJE

Ovaj odeljak sadrži važne bezbednosne informacije koje su specifične za ovu opremu.

Pročitajte ove mere opreza pažljivo pre korišćenja DVD*Pak-a*, da biste smanjili rizik od strujnog udara ili drugih ozbiljnih telesnih povreda.

SAČUVAJTE OVA UPUTSTVA!

Čuvajte ovo uputstvo zajedno sa proizvodom za osobu koja upravlja opremom.

Ukoliko imate neko pitanje koje se tiče 'Ridge Tool' proizvoda:

– Obratite se lokalnom RIDGID® distributeru.
– Posetite www.RIDGID.com or www.RIDGID.eu, da biste pronašli lokalno predstavništvo kompanije Rigid Tool.
– Kontakt: Ridge Tool Technical Services Department na email rtctechservices@emerson.com ili u SAD i Kanadi pozovite (800) 519-3456.

DVD*Pak* bezbednost

- **Nepravilno uzemljeni električni izlaz može da izazove strujni udar ili ozbiljno da oštetiti opremu.** Uvek proverite radno okruženje na ispravno uzemljen električni izlaz. Prisustvo trozubog priključka ili izlaz utičnice s uzmeljenjem koja je zaštićena diferencijalom (GFCI) ne osigurava da je izlaz pravilno uzemljen. Ako sumnjate, potrebno je da izlaz pregleda licencirani električar.
- **Napajenje DVD Pak-a se vrši isključivo specifično određenom baterijom ili strujnim napajačem sa dvostrukom izolacijom.**
- **Nemojte da koristite opremu ako se osoba koja upravlja opremom ili oprema nalazi u vodi.** Rad sa uređajem u vodi povećava rizik od strujnog udara.
- **DVD*Pak* nije vodootporan. Samo su kamera i kabl za provlačenje vodootporni.** Nemojte da izlažete opremu vodi ili kiši. Ovo povećava rizik od strujnog udara.
- **Nemojte je koristiti tamo gde postoji opasnost od kontakta sa visokim naponom.** Oprema nije namenjena za pružanje zaštite od visokog napona i izolaciju.
- **Pročitajte i razumite ovo uputstvo za upotrebu, uputstvo za upotrebu bubnja kabla i sva uputstva za bilo koju opremu koja se koristi, kao i sva upozorenje pre upotrebe DVD*Pak-a*.** Zanemarivanjem bilo kojeg uputstva može da nastane oštećenje imovine i/ili ozbiljna povreda.
- **Uvek koristite odgovarajuću ličnu zaštitnu opremu dok rukujete i koristite opremu u odvodnim cevima.** Odvodne cevi mogu da sadrže hemikalije, bakterije i druge supstance koje mogu biti toksične, zarazne i koje izazivaju opekotine ili druge tegobe. Odgovarajuća lična zaštitna oprema uvek uključuje zaštitne naočare, a može uključiti i opremu kao što su rukavice za čišćenje odvodnih cevi ili rukavice bez prstiju, rukavice od lateksa ili gumene rukavice, maske za lice, zaštitnu odeću, respiratore i obuću ojačanu metalom.
- **Ukoliko u isto vreme koristite opremu za čišćenje odvodnih cevi i opremu za pregled odvodnih cevi, onda nosite isključivo RIDGID rukavice za čišćenje odvodnih cevi.** Nikada nemojte da uhvatite rotirajući kabl za čišćenje odvoda ničim drugim, uključujući drugim rukavicama ili krpom. One se mogu namotati oko kabla i tako izazvati povrede. Nosite isključivo rukavice od lateksa ili gume ispod RIDGID rukavica za čišćenje odvodnih cevi. Nemojte da koristite oštećene rukavice za čišćenje odvoda.
- **Održavajte adekvatnu higijenu.** Koristite vruću sapunjavu vodu za pranje ruku i drugih delova tela izloženih odvodnom sadržaju nakon korišćenja ili rukovanja opremom za pregled odvodnih cevi. Nemojte da jedete ili pijete dok radite ili rukujete sa opremom za pregled odvodnih cevi. Time će da se spreči kontaminacija toksičnim ili zaraznim materijalom.

Za detaljna uputstva za upotrebu Sony® DVDR jedinice, pročitajte priručnik od proizvođača uređaja.

Opis, specifikacije i standardna oprema

Opis

SeeSnake® DVD*Pak* je oprema koja se sastoji od čvrstog, laganog monitora sa kamerom otpornog na nevreme, kontrola i snimača za upotrebu sa sistemom za pregled cevi SeeSnake. U kombinaciji sa višenamenskim digitalnim video disk snimačem (DVDR) Sony®, DVD*Pak* može da se koristi za praćenje, snimanje i čuvanje video zapisa u odgogavarjućem DVD formatu.

DVD*Pak* je konstruisan za lako spajanje sa SeeSnake bubnjem i kamerom, kao i za praćenje i snimanje prizkaza sa kamere. Takođe može da se korisiti sa sistemom za pregled cevi SeeSnake sa zasebnim monitorom, za snimanje prikaza pregleda cevi na DVD-u. On pruža brzo pristupačne kontrole za korišćenje višenamenskog snimača Sony, dok je snimač zaštićen u postojanoj, lako prenosivoj futroli.

Sledeće može da bude uključeno u drugu pomoćnu opremu, koja se koristi sa SeeSnake DVD*Pak-om*:

- punjiva baterija,
- RIDGID lokator/prijemnik (kao što su SR-20,SR-60, Scout™ ili the NaviTrack® II),
- RIDGID davač (kao što su ST-510,ST-305,NaviTrack® Brick ili NaviTrack® davač 10 vati jačine).
- Brojač Count*Plus* sistem za mjerenje kabela, koji je obično ugrađen u SeeSnake sistem pregleda cevi.

Specifikacije

Težina (sa DVDR-om) ...9,25 lbs (4,2kg) bez baterije
10,65 lbs. (4,8 kg) sa baterijom

Težina (bez DVDR-a) ....5,75 lbs (2,6 kg) bez baterije
7,15 lbs. (3,2 kg) sa baterijom

Dimenzije (zatvoreno):
Dužina .....(35 cm) bez baterije
Širina .....9,1” (23 cm)
Visina.....5,3” (13’4 cm)

Izvor napajanja .....100-240 V AC/50-60Hz,
AC ili18 V DC punjiva baterija

Tip baterije .....1 x 18 V Li-ion baterija,
2,2 Ah

Nazivna snaga .....14-16 V DC 40W
12 V DC 30 W (samo DVR)

Radno okruženje:
Temperatura.....40°F do 95°F (5°C do 35°C)
Vlažnost.....5% do 95% RH

Temperatura
skladištenja .....-4°F do 158°F (-20°C do 70°C)
Nadmorska visina .....13120 stopa (4000 metara)

Ekran .....4,3” OLED (10,9 cm) ili
5,7 LCD (14,47 cm)

Rezolucija .....480 x 272 (OLED)
320 x 240 (LCD)

Opseg radne temperature samo za rad ekran
(bez korišćenja DVDR-a):
4,3” OLED ekran .....-40°F do 185°F
(-40°C do 85°C)
5,7” LCD ekran .....-4°F do 158°F (-20°C do 70°C)

Standardna oprema

- DVD*Pak*
- Pretvarač električne energije i napajanje 100-220 V AC do 15 V DC
- Uputstvo za upotrebu
- Sony VRD-MC5 digitalni video disk snimač (DVDR)
- DVD sa uputstvom
- RCA kabl
- Remen za nošenje preko ramena
- Uputstvo za upotrebu DVDR-a firme Sony

Oprema po izboru

	Kat. br. (SAD)	Kat. br. (EU)
Punjiva Li-Ion baterija, 18 V	32743	28218
Punjač za bateriju	32068	32073
Komplet sa dve baterije i punjačem	32648	32693
Komplet sa jednom baterijom i punjačem	32708	32713

DVDPak je zaštićen u skladu sa američkim (SAD) i međunarodnim patentima i patentima, koji su još uvek u fazi usvajanja.

DVD*Pak* komponente

Slika 1 – DVD*Pak*komponente

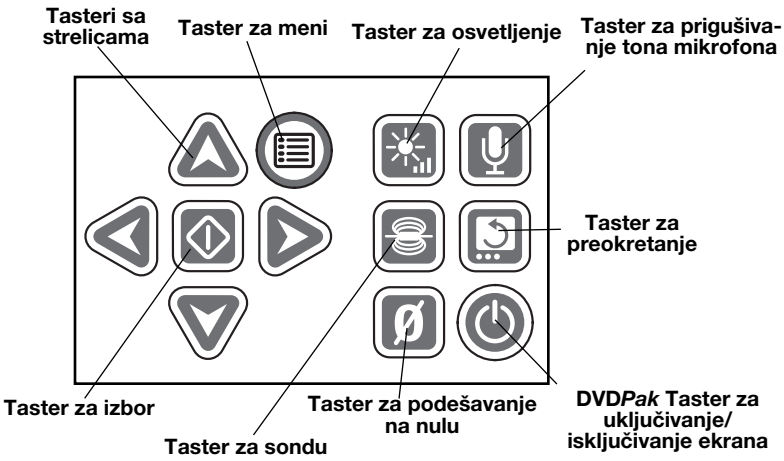

Slika 2 – DVD*Pak* Grupa tastera

Kontrole DVDR-a

Povratno dugme: Prikazuje se DVDR Meni.

Dugme za uključivanje/isključivanje: UKLJUČUJE ili ISKLJUČUJE DVD*Pak* sistem. Uz to i za kontrolisanje napajanja ekrana.

Dugme za snimanje za startovanje DVDR snimanja.

Dugmad sa strelicama: označava izabranu tačku menija.

Dugme za unos/izbor: Cnaglašava označenu opciju menija.

Dugme za zaustavljanje: zaustavlja se snimanje ili reprodukcija.

Dugme za izbacivanje: otvara odeljak za disk.

Provera pre upotrebe

⚠ UPOZORENJE

Pre svake upotrebe proverite SeeSnake DVD*Pak* i uklonite sve probleme, da biste smanjili rizik od ozbiljne povrede od strujnog udara ili drugih uzroka i da biste sprečili oštećenje uređaja.

1. Potvrdite da je uređaj isključen, da su otpojena sva spoljašnja napajanja i kablovi i da je baterija izvađena. Porverite kablove, da li su kablovi i konektori oštećeni ili modifikovani.
2. Očistite svu prljavštinu, ulje ili druge zagađivače sa SeeSnake DVD*Pak-a*, radi lakešg pregleda i sprečavanja da uređaj sklizne iz ruka prilikom transporta ili upotrebe.
3. Porverite da li DVD*Pak* ima slomljenih, istrošenih, loše nameštenih, nedostajućih ili vezivnih delova ili bilo šta drugo što bi moglo da spreči bezbedan i normalan rad.
4. Proverite da se druga oprema koristi prema pripadajućem uputstvu, da biste se uverili da je oprema u dobrom stanju za upotrebu.
5. Ukoliko uvidite bilo kakve probleme, nemojte da koristite jedinicu dok ne rešite problem.

Radno okruženje i postavljanje opreme

⚠ UPOZORENJE

Postavite DVD*Pak* i podesite radno okruženje u skladu sa ovim uputstvom, da biste smanjili rizik od povrede od strujnog udara, požara i drugih uzroka i sprečili oštećenje DVD*Pak-a*.

1. Proverite radno okruženje na sledeće:
   - Odgovarajuće osvetljenje.
   - Da nema zapaljivih tečnosti, isparenja ili prašine koja može da se zapali. Ukoliko postoji, nemojte da radite tom okruženju dok se izvori istih ne identifikuju i ne uklone. The DVD*Pak* nije otporan na eksploziju. Električne veze mogu da izazovu varnice.
   - Očistite, poravnajte stabilno i suvo mesto za osobu koja upravlja opremom. Nemojte da koristite opremu dok stojite u vodi.
   - Raščistite put do električnog izlaza, koji ne sadrži moguće izvore oštećenja kabla za napajanje, kada se primenjuje spoljašnje napajanje.
2. Ako je moguće, pregledajte posao koji treba da se izvrši, odredite tačku/tačke pristupa odvodu, veličinu/veličine i dužinu/dužine, prisustvo hemikalija za čišćenje dovoda ili drugih hemikalija, itd. Ako su prisutne hemikalije, onda je važno da razumete specifične bezbednosne mere, koje se zahtevaju za rad okolo tih hemikalija. Kontaktirajte proizvođača hemikalija za potrebne informacije.
3. Odredite pravilnu opremu za datu namenu. SeeSnake DVD*Pak* je izrađen za posmatranje i snimanje pregleda pomoću kamere za pregled. Oprema za pregled drugih sanitarija može se pronaći u “Ridge Tool” katalogu, na sajtu www.RIDGID.com ili www.RIDGID.eu.
4. Osigurajte se da je sva oprema ispravno pregledana.
5. Pregledajte radno područje i odredite da li je potrebno postavljanje barijera, koje će držati posmatrače na odstojanju. Posmatrači mogu da ometaju osobu, koja upravlja opremom, tokom rada. Ukoliko radite blizu saobraćaja, postavite saobraćajne kupe ili druge barijere, da biste upozorili vozače.
6. Ako je potrebno, uklonite sanitarije (WC školjku, umivaonik, itd.), radi pristupa.

DVD*Pak* Mesto postavljanja

Otvorite zaklon od sunca i ekran DVD*Pak-a* i postavite ga tako da se omogući lak pristup i pregled tokom rada kamerom i kablom za provlačenje za pregled. Osigurajte da mesto nije vlažno i da se DVD*Pak* i ostala oprema neće skvasiti tokom upotrebe. DVD*Pak* nije vodootporan i njegovo izlaganje vlažnom okruženju može da izazove strujni udar ili oštećenje opreme.

Postavite kameru i bubanj prema pripadajućem uputstvu za upotrebu. Osigurajte da su DVD*Pak* i bubanj kabla stabilno postavljeni.

Priključite DVD*Pak*

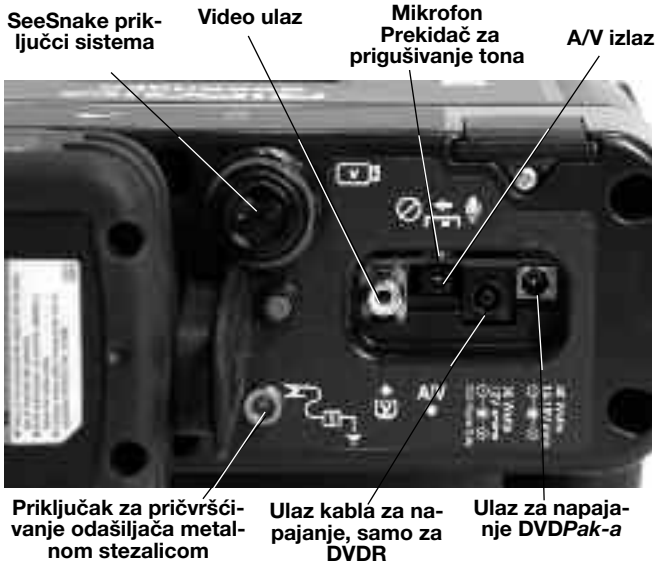

Slika 3 – DVD*Pak* priključci

Simboli priključaka

SeeSnake priključci sistema

Priključak za video ulaz

A/V izvod

Priključak za pričvršćivanje odašiljača metalnom stezalicom

40 Watts 14-16V **DVD*Pak* uvodnica za kabl za napajanje**

30 Watts 12V DVD Power Only **Uvodnica za kabl za napajanje, samo za DVDR**

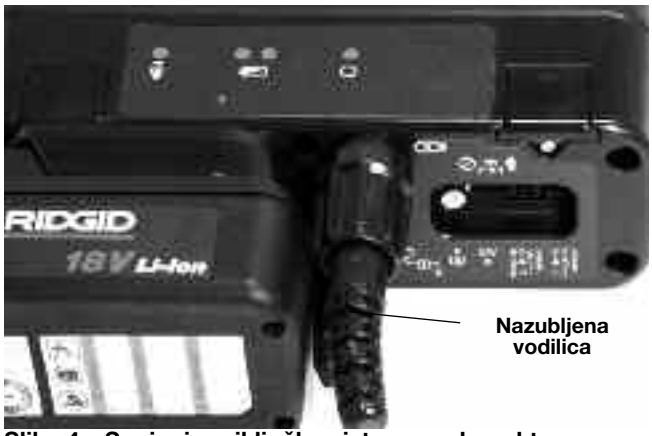

Slika 4 – Spajanje priključka sistema sa konektorom sistema DVD*Pak-a*.

OBAVEŠTENJE Prilikom priključivanja/otpajanja kabla sistema SeeSnake, okrenite samo sigurnosni prsten. Da bi se sprečilo oštećenje, nemojte da savijate ili uvrćete konektor ilikabl.

Kabl sistema SeeSnake

Odmotajte kabl sistema SeeSnake od držača i spojite utikač kabla sistema sa odgovarajućim konektorom sistema SeeSnake na DVD*Pak-u*. Za spajanje konektora, poravnajte vodeću osovinicu sa vodećom uvodnicom, gurnite konektor pravo unutra i zategnite spoljašnji sigurnosni prsten.

NAPOMENA! Nazubljena vodilica koja je se nalazi na vrhu konektora kabla će biti usmerena prema gore kada je utikač pravilno podešen.

Opcije spoljašnjeg monitora

1. DVD*Pak* može da se koristi sa spoljašnjim SeeSnake monitorom, spajanjem RCA kablom, koji se nalazi u džepu na remenu za nošenje preko ramena, od video izlaza do monitora. Spojite drugi kraj kabla sa žutim video ulazom DVD*Pak-a*, koji se nalazi na poleđini DVD*Pak-a*, a označen je znakom V.
2. A/V izlaz, A/V, će da prođe kroz živi video zapis iz kamere i živi zvuk sa mikrofona i izaći će do drugog DVDR-a ili monitora. (Ako se spaja na monitor koji ima zvučnike može doći do nepoklapanja između zvuka i tona, to može da se spreči prigušivanjem mikrofona prekidačem za prigušivanje tona).

   A/V izlaz ne prenosi snimljene video zapise ili audio izlaz sa Sony DVDR-a.

Slika 5 – DVD*Pak* sa SeeSnake kablom

Napajanje SeeSnake DVD*Pak-a*

Napajanje SeeSnake DVD*Pak-a* može da se vrši punjivom Li-ion baterijom RIDGID ili putem priključka na izlaz, pri tome koristeći isporučeni pretvarač naizmenične/jednosmerne struje. Baterija je poželjan način za napajanje, radi smanjenja rizika od strujnog udara. **Osim toga, pretvarač struje nije određen za upotrebu na otvorenom prostoru i treba da se koristi samo u unutrašnjem prostoru.**

Napajanje baterijom
Suvim rukama smestite potpuno napunjenu bateriju u odeljak za bateriju na poleđini DVD*Pak-a*.

Slika 6 – Smeštena baterija

Osigurajte da je baterija zablokirana na mestu u odeljku. *Za više informacija, pročitajte uputstvo za upotrebu punjača baterije.*

Nominalna snaga baterija, koje su isporučene za DVD*Pak* iznosi 2,2 A/h. DVD*Pak* će da radi otprilike 2,5 do 3 sata potpuno napunjenom baterijom, zavisno od namene (vremena snimanja, itd.). LED indikator stanja baterije pokazuje nivo napunjenosti baterije *(slika 7)*. *Pogledajte tabelu LED indikatora stanja baterije.*

Slika 7 – LED indikatori stanja baterije

Tabela LED indikatora stanja baterije

Baterija Stanje	Spoljašnje napajanje nije priključeno	Spoljašnje napajanje je priključeno
PUNA	neprekidno svetli zeleno	treperi zeleno (5 sek. ISKLJUČENO 0,2 sek. UKLJUČENO)
POLUPRAZNA	Neprekdino svetli zeleno i crveno	treperi zeleno i crveno (5 sek. ISKLJUČENO 0,2 sek. UKLJUČENO)
SKORO PRAZNA	neprekidno svetli crveno, 4 zvučna signala	treperi creveno (5 sek. ISKLJUČENO 0,2 sek. UKLJUČENO)
PRAZNA	5 sek. neprekidno crveno, 5 sek. dugačak zvučni signal i isključeno	

Izlazno napajanje
Za aktivan utikač, isporučen je napajač naizmeničnom/jednosmernom strujom sa dvostrukom izolacijom, radi smanjenja napona zidnog izlaza na adekvatan napon za DVD*Pak*.

OBAVEŠTENJE Spoljašnje napajanje strujom je namenjeno isključivo za upotrebu u zatvorenom prostoru.

Za napajanje sistema kablom za napajanje pronađite izvor napajanja. Kabl za napajanje ima dva dela, jedan koji se uključuje u standardnu utičnicu s dva jezička 110-120 V (SAD) na jednoj strani i koji se uključuje u utikač na drugoj strani. Drugi deo se proteže od napajanja do poleđine DVD*Pak-a* i uključuje se u uvodnicu sa oznakom 40 vati—14-16 V s krajnje desne strane na poleđini uređaja *(Slika 8)*.

Slika 8 – Priključeno spoljašnje napajanje

Suvim rukama spojite dva dela i stavite utikač u uvodnicu na poleđini DVD*Pak-a*. Usmerite kabl duž čiste putanje i suvim rukama priključite kabl napajanja u odgovarajuću uvodnicu. Ako koristite produžni kabl, osigurajte da je njegova debljina odgovarajuća. Za kablove, 25 stopa dužine, zahtevana debljina iznosi 18 AWG. Za kablove veće dužine od 25 stopa, zahtevana minimalna debljina iznosi 16 AWG.

Uključivanje monitora i DVDR-a

Kada su priključci postavljeni i baterije smeštene (ako se koriste), možete da uključite DVD snimač i monitor DVD*Pak-a* jednim pritiskom na dugme za uključivanje/isključivanje ⏻. Možete nezavisno da uključite monitor pritiskom na dugme za uključivanje/isključivanje ◎ na grupi tastera. Time vam se omogućava korišćenje monitora bez uključivanja snimača, čime se štedi utrošak baterije.

Ako zasebno uključujete monitor tasterom a za uključivanje/isključivanje ekrana ◎, nemojte da zaboravite da ga isključite tasterom za uključivanje/isključivanje ekrana. Ako uključujete monitor i DVDR samo dugmetom za uključivanje/isključivanje ⏻ na DVD*Pak-u*, onda se oboje može isključiti istim dugmetom.

DVD*Pak* postavke

Možda će biti potrebna provera ili podešavanje sledećih postavki, zavisno od toga gde i kako koristite DVD*Pak*.

Postavka video prikaza
Možda će biti potrebno da odradite sledeće, ako ne vidite prikaz kamere na ekranu *(slika 9)*:

1. Pritisnite povratno dugme ● na levoj strani instrumentalne table DVD*Pak-a*. Pojaviće se meni.
2. Pomoću dugmadi sa strelicama ⬆⬇ označite opciju Video ➔ DVD opciju i pritisnite dugme Enter.
3. Pomoću dugmadi sa strelicama ⬆⬇ označite opciju VIDEO IN (video ulaz) i pritisnite dugme Enter.

Uređaj će ovim postupcima da bude obavešten o pravilnom izvoru za prikaz.

Postavka za automatski prikaz poglavlja
Postavka za automatski prikaz poglavlja najbolje će da vam posluži ako je postavite na "OFF" (isključeno), što znači da će snimač započeti sa novim poglavljem svaki put kada pritisnete pauzu tokom snimanja. U tu svrhu pritisnite povratno dugme ●, da biste pristupili glavnom meniju i izaberite opciju "Setup" (Postavka). Strelicom u smeru prema dole se spustite do "Auto-Chapter" (Auotmatski prikaz poglavlja) i pritisnite Enter ▭. Pomoću dugmadi sa strelicama ⬆⬇ promenite postavku na "Off" (isključeno) i pritisnite Enter ▭.

NTSC/PAL video postavka
Možda će biti potrebno da postavite snimač za formatiranje diskova u istom formatu boje kao što je kamera šalje. Opcije sistema boje su NTSC (SAD) ili PAL (Evropa). Uređaj neće da snima ako sistem boje nije usklađen sa formatom diska. Za postavljanje opcije sistema boje:

1. Pritisnite povratno dugme ● da biste pristupili glavnom meniju.
2. Pritisnite dugmad sa strelicama ⬆⬇ da biste označili **Setup** (Postavke) i pritiniste Enter da bi se pojavio **Setup** meni (meni postavki).
3. Strelicom u smeru prema dole se spustite do **Color System** (Sistem boje) i pritisnite Enter.
4. Pomoću dugmadi sa strelicama ⬆⬇ označite pravilan sistem boje (npr. NTSC za SAD ili PAL za Evropu).
5. Pritisnite opciju "Return" (povratak) da biste došli do vrha glavnog menija i ponovite korak 2 i 3 iz odeljka Postavke video prikaza *(na str. 350).*

Postavka koja se nalazi u meniju postavki u vreme formatiranja diska određuje format diska. Na prikazu DVD*Pak-a*možete da postavite PAL ili NTSC ulaz , bez obzira kako je postavljen "Sistem boje" u uređaju Sony-a. Međutim, posle formatiranja DVD-a, možete da vršite snimanje samo u sistemu boje koji je bio aktuelan prilikom formatiranja diska.

Postavka jedničnih mera
DVD*Pak* ima opciju postavke udaljenosti prikaza u metrima ili stopama ili mogućnost izbora automatske postavke. (To se odnosi isključivo na SeeSnake sisteme, koji su opremljeni digitlanim brojačem udaljenosti Count*Plus*.) Postavljanje opcije jedinične mere:

1. Kada je DVD*Pak* uključen, pritisnite taster menija ▤ .
2. Pomoću tastera sa strelicama ▽ listajte prema dole do opcije **Unit** (jedinična mera).
3. Pomoću tastera za izbor ◈ prebacujete se sa opcije Feet (stope) na Meters (metre) ili Auto.
4. Kada se označi željena opcija koju ste izabrali, jednostavno ponovo pritisnite tačku menija ▤ i zatvorite meni.

Postavka boje
Prikaz na DVD*Pak-u* može da se podesi prema većoj gustoći boje. Podešavanje boje:

1. Kada je DVDPak uključen i See Snake kamera priključena, pritisnite taster menija ▤ .
2. Ako opcija za boju nije označena na meniju, onda tasterima sa strelicama ▽△ listajte do opcije za boju.
3. Pomoću tastera sa strelicama ◁▷ podesite boju prema želji.
4. Kada prikaz bude odgovarao vašim zahtevima, jednostavno ponovo pritisnite tačku menija ▤ i zatvorite meni.

Postavka kontrasta i svetlosti
Za podešavanje kontrasta i svetlosti prikaza, primenite iste korake koji su opisani pod odeljkom Postavka boje. Možda će biti potrebno da ponovo vršite podešavanje kontrasta i svetlosti tokom pregleda, zavisno od osvetljenosti i boje u cevi. Pritiskom na taster za svetlost ☀, možete i direktno da pristupite kontroli svetlosti.

DVD*Pak* kontrole

Kontrole preko grupe tastera

Tasteri sa strelicama: korisite se za kretanje kroz tačke menija i podešavanje varijabli (npr. kontrast) gore-dole.

Taster za izbor: koristi se za biranje opcija u meniju jediničnih mera (auto, metri i stope).

Taster menija: koristi se za pojavu menija sa opcijama prikaza na ekranu, kao to su boja, svetlost, kontrast, jedinične mere.

Taster za svetlost: koristi se za direktno kontrolisanje LED svetlosti kamere, pomeranjem gore ili dole.

Taster za prigušivanje tona mikrofona: koristi se za prigušivanje tona na mikrofonu tokom snimanja ili za aktiviranje mikrofona radi snimanja komentara tokom pregleda.

Taster za sondu: koristi se za aktiviranje ugrađene sonde za praćenje glave kamere.

Taster za preokretanje: koristi se za vertikalno preokretanje slike na prikazu ekrana (samo za LCD ekran veličine 5,7”).

Taster za podešavanje na nulu: koristi se uspostavljanje privremene nulte tačke za brojač merenja udaljenosti, za jedinice koje su opremljene sa Count*Plus* brojačem.

Taster za uključivanje/iskjučivanje ekrana koristi se za ukjučivanje i isključivanje DVD*Pak-a*. Nije namenjen za uključivanje/isključivanje DVDR-a

Kontrole DVDR-a

Povratno dugme Vraćanje na Sony DVDR Meni.

Dugme za uključivanje/isključivanje: UKLJUČUJE ili ISKLJUČUJE DVD*Pak* sistem. Uz to služi i za kontrolisanje napajanja ekrana.

Dugme za snimanje: Startuje Sony DVDR snimanje.

Dugmad sa strelicama: označavaju izbor ocije iz menija.

Dugme za unos/izbor: bira označenu opciju menija.

Dugme za zaustavljanje: zaustvalja se snimanje ili reprodukcija.

Dugme za izbacivanje: otvara odeljak za disk.

DVDPak simboli na prikazu

Nivo napunjenosti baterije: pokazuje stanje napunjenosti baterije.

Mikrofon isključen: pojavljuje se kada je mikrofon isključen.

Sonda: pojavljuje se kada je sonda uključena.

Kontrola svetlosti: pojavljuje se kada se podešava svetlost ekrana.

Slika 9 – DVD*Pak* kontrole

Slika 10 – DVDR dugmad

Uputstvo za upotrebu

UPOZORENJE

Uvek nosite štitnike za oči da biste zaštitli oči od prljavštine i drugih stranih tela.

Kada proveravate odvodne cevi koje mogu sadržati štetne hemikalije ili bakterije, nosite odgovarajuću zaštitnu opremu, kao što su rukavice od lateksa, zaštitne naočare, maske za lice ili respiratori, kako biste sprečili opekotine i infekcije.

Nemojte da koristite opremu ako se osoba koja upravlja opremom ili oprema nalazi u vodi. Rad sa uređajem u vodi povećava rizik od strujnog udara. Neklizajuća obuća sa gumenim đonom može sprečiti klizanje i strujni udar, pogotovo po klizavim površinama.

Pratite uputstvo za upotrebu da biste smanjili rizik od povrede od strujnog udara ili drugih uzroka.

Pokretanje sistema

1. Proverite da li je uređaj pravilno postavljen.
2. Spojite DVD*Pak* direktno sa SeeSnake kamerom ili sa spoljašnjim SeeSnake monitorom pomoću RCA kabla.
3. Smestite glavu kamere u obruč vodilice bubnja i uključite DVD*Pak* ⏻ .
4. Sistem će da proveri disk, ako se nalazi u odeljku za DVD. Sistem će da zahteva disk ako ga ne nađe.
5. Za umetanje diska, pritsinite dugme za izbacivanje ⏏ i umetnite prazan DVD-R ili DVD-RW u odeljak. Zatvorite odeljak pritiskom na dugme za izbacivanje.

OBAVEŠTENJE **Osigurajte da je zaptivač poklopca otvoren pre otvaranja/zatvaranja odeljka za disc. Time će se sprečiti oštećivanje mehanizma odeljka.**

6. Ako sistem nađe disk, koji nije formatiran, onda će tražiti dozvolu za formatiranje istog. Pritisnite POVRATNO dugme ● za formatiranje. Uređaj neće da snima na disk, koji nije formatiran.
7. Zatvorite zaptivač poklopca na prednjoj strani odeljka za disk DVD*Pak-a*, radi zaštite od prašine i vlage.

Slika 11 – Odeljak za DVD je otvoren

Nakon što sistem prepozna disk, na ekranu DVDR-a i monitoru DVD*Pak-a* će se pojaviti prikaz kamere. Ukoliko ne vidite prikaz kamere na ekranu, onda se mora izvršiti promena izvora za ekran. *(Pročitajte odeljak Postavke video prikaza na str. 350.)*

Slika 12 – Prikaz slike sa kamere na DVDR ekranu

Pregled voda

1. DVD*Pak*, ako je isključen.
2. Stavite glavu kamere u vod.
3. Izvršite pregled cevi prema opisu u SeeSnake priručniku.

Podešavanje svetlosti

Možda će biti potrebno da pojačate ili smanjite svetlost LED dioda kamere tokom pregleda unutar voda, zavisno od stanja. U tu svrhu jednostavno pritisnite taster za svetlost ☀ i povećajte ili smanjite nivo svetlosti

pomoću tastera sa strelicom . Kada završite, pritisnite taster menija .

Okretanje slike
Kamera se tokom pregleda može okretati u vodu i prikazati preokrenutu sliku. Ako koristite DVD*Pak* sa LCD ekranom veličine 5,7”, onda se tasterom za preokretanje može okretati slika na ekranu (preokrenite je vertikalno) radi lakšeg pregleda. (Ova opcija ne postoji za OLED ekran veličine 4,3”.) Snimač će da zabeleži sliku onako kako je prikazana.

Count*Plus* kontrola
Ako koristite SeeSnake bubanj koji ima brojač za merenje udaljenosti Count*Plus* , onda će se izmerena udaljenosti pojaviti na ekranu DVD*Pak-a*. Ako želite da postavite privremenu nultu točku, da biste izmerili udaljenost od neke lokacije (npr. spoja ili glave cevi) pritiskom na taster za podešavanje na nulu DVD*Pak-a* pokrenuće se privremeno merenje udaljenosti, uz broj koji je prikazan u kvadratnoj zagradi [0.0]. Glavni brojač će se vratiti ponovnim kratkim pritiskom na dugme. Glavni brojač za merenje udaljenosti će se vratiti na nulu dužim pritiskanjem dugmeta (3 sekunde).

Za detaljne informacije o korišćenju brojača Count*Plus* pročitajte Count*Plus* priručnik. Parametri brojača Count*Plus*, kao što su datum i vreme, postavljaju se tasterom menija brojača Count*Plus* i izborom opcije menija alata brojača Count*Plus*. Prekrivanje teksta na brojaču Count*Plus* se rešava grupom Count*Plus* tastera kao što je opisano u upusutvu za upotrebu brojača Count*Plus*.

Snimanje pregleda

Kada je novi disk umetnut, DVDR će da formatira disk za snimanje, pod uslovom da je priključena kamera.

Ako je potrebno, pratite postupke pod odeljkom Postavke video prikaza *(str. 350)* da biste izabrali opciju **Video In** (video ulaz) za ulaz.

OBAVEŠTENJE Protresanje ili pomeranje uređaja tokom snimanja može da ošteti disk fizički i dovde do toga da DVD ne reprodukuje. Nesačuvana poglavlja će biti izgubljena slabim napajanjem tokom snimanja.

Osnovno snimanje
Osnovna tehnika snimanja je jednostavna.

1. Postavite kameru na poziciju u vodu gde želite da počnete snimanje.
2. Pritisnite dugme za snimanje . Na prikazu će se pojaviti poruka “Recording” (snimanje). Zvuk se snima automatski preko ugrađenog mikrofona, osim ako ton mikrofona nije prigušen tasterom za prigušivanje tona mikrofona *(vidi sliku 3.)*
3. Za PAUZIRANJE pritisnite dugme za snimanje . Pritisnite ga ponovo da bi se nastavilo snimanje.
4. Za ZAUSTAVLJANJE snimanja pritisnite dugme za zasutavljanje . Posle kratke pauze, da bi se završilo tekuće poglavlje, na ekranu će se opet pojaviti tekući prikaz kamere, uz prikaz preostalog vremena snimanja na aktuelnom disku koji se nalazi ispod prikaza kamere.

Snimanje tona
Ugrađeni mikrofon za DVD*Pak* snimanje tona se nalazi odmah s desne strane ekrana monitora. U vetrovitom ili bučnom okruženju možete da prigušite mikrofon tokom pregleda, dok snimate video sa kamere. Možete da uključite mikrofon, da biste snimile komentare tokom pregleda. Za uključivanje i isključivanje mikrofona, jednostavno pritisnite taster za prigušivanje tona mikrofona . Pojaviće se simbol za prigušenje zvuka kada je mikrofon prigušen i nestaće kada je mikrofon aktivan.

Dovršavanje diska
Kad koristite DVD/R za snimanje, DVD se ne može koristiti za reprodukciju na bilo kom drugom uređaju dok DVD ne bude dovršen. Disk se ne može presnimiti kada je dovršen. Disk koji je dovršen će u fazi pokretanja da prikaže niz poglavlja, koji mogu da se izaberu. RW diskovi ne moraju da se dovrše i na njima može da se vrši dodatno snimanje.

1. Nakon što se od vas zahtevalo da dovršite disk, ukoliko želite da ga dovršite, dugamdima sa strelicama označite “Yes” (Da) i pritisnite Enter. *(Vidite sliku 13.)* Ako ne želite da dovršite disk, dugamdima sa strelicama označite “No” (Ne) i pritisnite dugme Enter.

Slika 13 – Opcija “Dovršavanje diska”

2. Na prikazu će se pojaviti poruka da se ne dozvoljava daljnje snimanje posle dovršavanja diska. *(Vidite sliku 14.)* Izaberite opciju “OK” da bi ste počeli sa dovršavanjem.

Figure 14 – Upozorenje o dovršavanju

3. Proces dovršvanja može da potraje nekoliko minuta, zavisno od količine snimljenog materijala. Odeljak sa diskom će se otvoriti kada je disk dovršen.

   Diskovi mogu takođe da se dovrše pritiskom na povratno dugme, izborom opcije “Setup” (Postavke) i zatim opcije “Finalize from the menu” (Izvrši dovršavanje sa menija).

Reprodukcija snimljenog video zapisa

Za reprodukciju snimljenog poglavlja pritisnite POVRATNO dugme ●, da bi se pojavio meni i označite **DVD Preview** (pregled DVD-a). Zatim pritisnite dugme za izbor ▭.

Ako disk nije dovršen, onda će se pojaviti poslednje snimljeni video zapis i reprodukuovaće se na DVDR ekranu.

Ako je disk dovršen, onda će na disku biti prikazan niz umanjenih prikaza postojećih poglavlja, koji su snimljeni na tom disku. Označite umanjeni prikaz kojeg želite da se reprodukuje i ponovo pritisnite dugme za izbor da ga pokrenete. (Zvuk se neće čuti prilikom pregleda video zapisa na DVD*Pak-u* ali će se reprodukovati na DVD plejeru ili računaru, ako je snimljen.) Za vraćenje režima snimanja pritisnite povratno dugme ●, da biste se vratili na meni i označite opciju Video → DVD. Pritisnite opciju “Select” (Izbor), označite **Video In** (video ulaz) i ponovo pritisnite “Select”. Jedinica je sada spremna za snimanje na RW disk ili nedovršeni disk.

Lociranje kamere pomoću sonde

Mnogi sistemi za pregeld cevi SeeSnake imaju ugrađenu sondu koja prenosi signal, 512 Hz, koji može da se locira. Kada je sonda uključena, lokatori, kao što su RIDGID SR-20, SR-60, Scout ili NaviTrack® II podešeni na 512 Hz moći će da ga detektuju, čime vam se omogućuje otkrivanje lokacije kamere ispod zemlje.

Da biste uključili SeeSnake sondu dok koristite DVD*Pak,* pritisnite taster za sondu ▣. Na ekranu će se pojaviti simbol sonde dok je sonda uključena. Na ekranu mogu da se pojave i linije smetnje od prenosa sonde.

One će da neastanu kada se sonda isključi ponovnim pritiskom na taster za sondu ▣.

Najizvodljiviji način za praćenje sonde je ubacivanje kabla za provlačenje u cev do dubine oko pet ili deset stopa (1,5 do 3 metara) i korišćenje lokatora za pronalaženje pozcije sonde. Ukoliko želite, možete dalje gurnuti kabl za još sličnu dubinu i ponovo pronaći sondu polazeći iz prethodne pozicije. Da biste locirali sondu, uključite lokator i podesite ga na režim “Sonde” (Sonda). Skenirajte u pravcu moguće lokacije sonde dok lokator ne detektuje sondu. Kada otkrijete sondu, upotrebite pokazivače lokatora da tačno odredite njezino mesto. Za detaljno uputstvo za lociranje sonde pogledajte uputstvo za model lokatora kojeg koristite.

Praćenje voda kabla za provlačenje ‘SeeSnake’

Uz mogućnost praćenja sonde, koje je ugrađena u kameri sistema, DVD*Pak-om* možete da pratite i vod kabla za provlačenje SeeSnake ispod zemlje pomoću standardnog RIDGID lokatora, kao što je NaviTrack® II, Scout™,SR-20 ili SR-60. Za praćenje voda kabla za provlačenje SeeSnake, jednostavno spojite davač voda sa konektorom koji je dobro uzemljen upotrebom štapa za uzmeljenje i metalnom stezalicom spojite drugi konektor sa priključkom za pričvršivanje davača DVD*Pak-a*. Priključak za pričvršivanje davača je metalna priključna stopica koja se nalazi odmah s desne strane baterije. *(Vidite sliku 3.)*

Podesite davač i lokator na istu frekvenciju, npr. na 33 kHz, i lokatorom pratite vod *(slika 15)*. Ugrađena kamera sonde sme da bude uključena istovremeno i ako lokator, kojeg koristite, ima SimulTrace™ karakteristiku, onda možete da pratite kabl za provlačenje sve do lokacije kamere i zatim uočiti sondu u kameri dok joj se približavate na tlu.

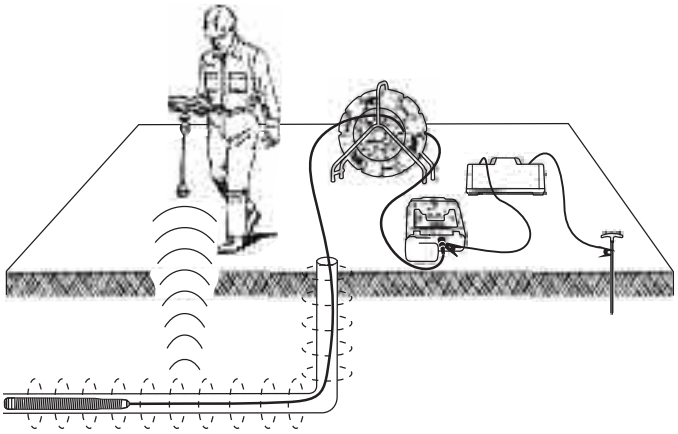

Slika 15 – Praćenje voda kabla za provlačenje

Ako lokator, kojeg koristite, nema SimulTrace™ karakteristiku, onda koristite linijski davač i lokator za praćenje voda kabla za provlačenje. Kada se signal gubi, prebacite lokator na režim sonde na frekvenciju sonde koja je u vodu, obično je to 512 Hz. Uhvatite snigal od pozicije gde je frekvencija za praćenje voda počela da slabi i podesite je na nulu na sondi u vodu. S obzirom da frekvencije od davača mogu da stvore deformisanu sliku na monitoru, najbolje rešenje je da isključite sondu i linijske davače, dok vršite pregled unutrašnjosti voda i da ih ponovo uključite jedino kada je sve spremno za lociranje.

Uputstva za održavanje

Čišćenje

⚠ UPOZORENJE

Utvrdite da su kablovi otpojeni i baterija izvađena pre čišćenja DVD*Pak*, radi smanjivanja rizika od strujnog udara.

Nemojte da kortistite tečna ili abrasivna sredstva za čišćenje DVD*Pak-a*. Očistite DVD*Pak* vlažnom tkaninom. Za čišćenje ekrana, koristite isključivo dozvoljena sredstva za čišćenje LCD ekrana. Pazite da ne ucuri tečnost u DVD*Pak*.

Dodatna oprema

⚠ UPOZORENJE

Sledeća dodatna oprema je dizajnirana da funkcioniše sa DVD*Pak-om*. Dodatna oprema koja je odgovarajuća za upotrebu sa drugom opremom može biti opasna kada se koristi sa DVD*Pak-om*. Da bi se smanjio rizik od ozbiljne povrede, koristite isključivo opremu koja je specijalno izrađena i preporučena za upotrebu sa DVD*Pak-om*, kao što je oprema navedena u nastavku.

Katalog br.		Opis
SAD	EU	
32743	28218	Punjiva Li-Ion baterija, 18 V
32068	32073	Punjač za bateriju
32648	32693	Komplet sa dve baterije i punjačem
32708	32713	Komplet sa jednom baterijom i punjačem
Razno		RIDGID SeekTech® ili NaviTrack® lokator
Razno		RIDGID SeekTech® ili NaviTrack® davači

Transport i skladištenje

Izvadite baterije pre transporta. Nemojte da izlažete opremu jakim udarcima tokom transporta. Izvadite bateriju, ako odlažete opremu na dug period. Čuvajte je pri rasponu temperature od -4°F do 158°F (-20°C do 70°C).

Odložite električne uređaje na suvo mesto da bi se smanjio rizik od strujnog udara.

Zaštite opremu od prekomerne toplote. Jedinica treba da bude odložena daleko od izvora toplote, kao što su radiatori, grejalice, šporeti ili drugi proizvodi (uključujući pojačala) koji stvaraju toplotu.

Servisiranje i popravka

⚠ UPOZORENJE

Zbog nepravilnog servisranja ili popravke, rad DVD*Pak-a* može da bude nesiguran.

Servisiranje i popravka DVD*Pak-a* mora da bude izvršeno u nezavisnom autorizovanom servisnom centru RIDGID-a.

Za informacije o najbližem nezavisnom servisnom centru RIDGID-a ili pitanja u vezi sa servisiranjem ili popravkom:

- Obratite se lokalnom RIDGID distributeru.
- Posetite www.RIDGID.com iliwww.RIDGID.eu, da biste pronašli lokalno predstavništvo kompanije Ridge Tool.
- Kontakt: Ridge Tool Technical Services Department na email rtctechservices@emerson.com ili u SAD i Kanadi pozovite (800) 519-3456.

Odlaganje

Delovi jedinice sadrže vredne materijale i mogu da se recikliraju. Postoje kompanije koje su specijalizovane za recikliranje, koje se mogu naći u Vašoj okolini. Odložite komponente u skladu sa primenljivim regulativama. Kontaktirajte javnu komunalnu službu za više informacija.

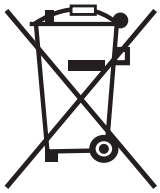

Za EUdržave: Ne bacajte električnu opremu sa otpadom iz domaćinstva!

Prema evropskoj preporuci 2002/96/EC za odlaganje električne i elektroničke opreme i njihovoj implementaciji u zakonodavstvu, električna oprema koja se više ne može koristiti mora biti posebno sakupljena i odložena na način koji je u skladu sa zaštitom životne sredine.

Odlaganje baterije u otpad

Za SAD i Kanadu: znak RBRC™ (Rechargeable Battery Recycling Corporation - Korporacija za reciklažu punjivih baterija) na baterijama znači da je kompanija RIDGID već platila troškove za reciklažu litijum-jonskih baterija kada ne budu mogle više da se koriste.

RBRC™, RIDGID® i drugi dobavljači baterija razvili su programe u SAD-u i u Kanadi za prikupljanje i reciklažu punjivih baterija. Normalne i punjive baterije sadrže vredne materijale koje ne treba odlagati direktno u prirodno okruženje i sadrže vredne materijale koji mogu da se recikliraju. Pomozite u zaštiti životne sredine i očuvanju prirodnih resursa, tako što ćete vratiti istrošene baterije lokalnom prodavcu ili ovlašćenom servisnom centru za reciklažu kompanije RIDGID. Vaš lokalni centar za reciklažu takođe može da vam pruži dodatne informacije o mestima odlaganja.

RBRC™ je registrovani zaštini znak Rechargeable Battery Recycling Corporation (Korporacije za reciklažu punjivih baterija).

Za EU države: Očtešene ili istrošene baterije moraju biti reciklirane prema smernici 2006/66/EC.

Tabela 1 Rešavanje problema

PROBLEM	MOGUĆA LOKACIJA GREŠKE	RESENJE
Video slika sa kamere se ne vidi.	SeeSnake nema struje.	Proveriti da li je struja dobro priključena ili je baterija napunjena.
		Proverite prekidač za uključivanje na DVD*Pak-u*.
	Greška u priključku.	Proverite priključak od SeeSnake-a do DVD*Pak*jedinice.
		Proverite ležište i osovnice u SeeSnake priključku.
	Ekran podešen na pogrešan izvor.	Izvršite postavku kao što je opisano u odeljku Postvaka Video prikaza.
	Baterije su skoro prazne.	Napunite bateriju ili priključite spošljajnji izvor napajanja.
Pojavljuje se upozorenje da lampica baterije treperi.	DVD*Pak* baterije, 18 V, skoro prazne.	Napunite DVD*Pak* baterije. Prebacite jednosmernu struju na naizmeničnu struju (110/220 V AC).

RIDGID®

Tools For The Professional™

Ridge Tool Europe
Research Park Haasrode, Interleuvenlaan 50, 3001 Leuven
Belgium
Phone.: + 32 (0)16 380 280
Fax: + 32 (0)16 380 381
www.ridgid.eu

EMERSON™

Professional Tools